PRODUKTKATALOG
2009

MARBETT®

FÖRDERANLAGEN ZUBEHÖR
STÜTZ- UND NIVELLIERELEMENTE
FLANSCHLAGER

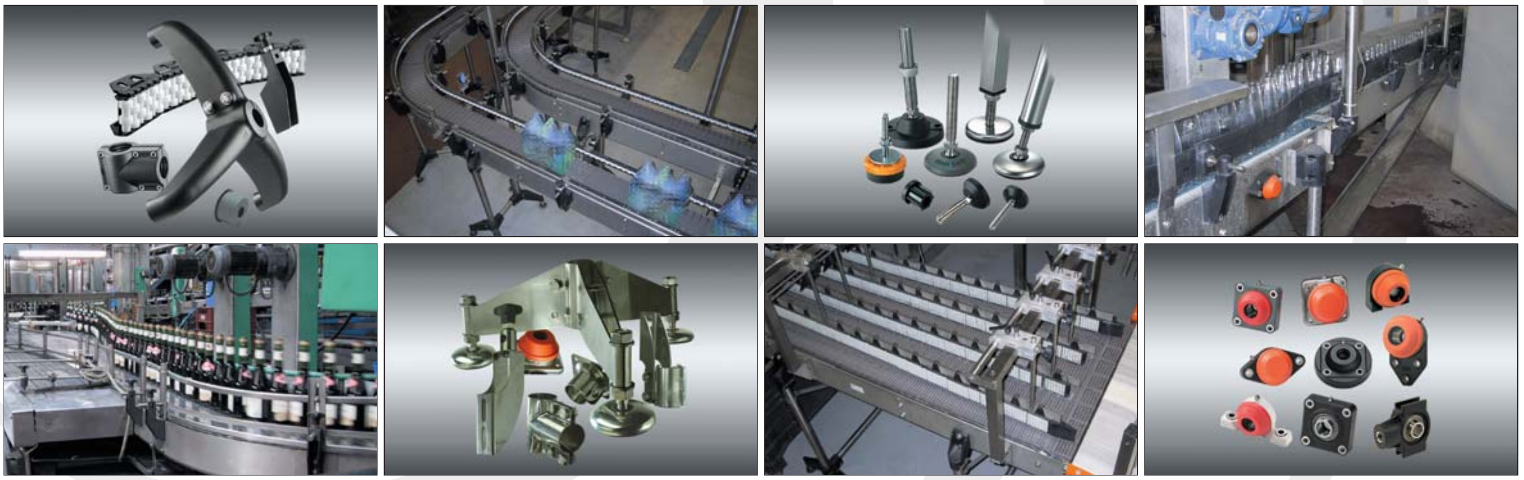

FlatTop Europe

REXNORD
PRECISION. POWER. PERFORMANCE.

FÖRDERANLAGEN ZUBEHÖR

Kettenführungen Seite S16
Komponenten für Geländerführungen Seite S64
Stützelemente Seite S166
Verschiedene Bauteile Seite S190

Seite S0 - S219



STÜTZ- UND NIVELLIERELEMENTE

Gelenkfuß Fußplatte in Kunststoff Seite R8
Gelenkfuß mit Verschlußkappe in Kunststoff und rostfreiem Stahl Seite R28
Gelenkfuß Fußplatte in Stahl Seite R40
Starre Maschinenfüße Fußplatte in Kunststoff Seite R52
Starre Maschinenfüße Fußplatte in Stahl Seite R54
Schwingungsdämpfende Maschinenfüße Fußplatte in Stahl Seite R57
Rutschfeste Fußplatten Fußplatte in Stahl oder Gummi Seite R58
Gewindeeinsatz für Rund- und Vierkantrohr Seite R60

Seite R0 - R63



KUNSTSTOFF-FLANSCHLAGER

Lager mit quadratischem Gehäuse Seite B4
Lager mit ovalem Gehäuse Seite B20
Stehlager Seite B38
Kompakte Stehlager Seite B42
Lager mit einseitigem Flansch Seite B46
Lager für Spannvorrichtung Seite B50
Lager mit rundem Gehäuse Seite B54

Seite B0 - B77











Das Unternehmen

Rexnord ist ein global operierendes Unternehmen, das für viele Industriebereiche Kraftübertragungs- und Förderanlagenkomponenten liefert. Die Produktpalette reicht von Rollenketten, Kupplungen und Getriebeprodukten bis hin zu Förderketten und weiteren Komponenten. Das Unternehmen hat seinen Hauptsitz in den USA und verfügt über diverse Zweigstellen in der ganzen Welt. Die Division Rexnord FlatTop ist für die Herstellung von Förderketten und weiterer Komponenten für den Förderanlagenbau zuständig.

Rexnord setzt sich mit aller Kraft dafür ein, die Erwartungen der Kunden zu erfüllen. Eine umfassende Kenntnis der Branche sorgt für reduzierte Wartungskosten, eliminiert redundante Lagerbestände und verhindert Stillstandzeiten, und zwar in enger Zusammenarbeit mit Erstausrüstern und Produktionsbetrieben. Dies ist das Ergebnis der Konzentration Rexnords auf die Bereiche Produktentwicklung, Einsatzvorbereitung, Bedienung und Kundendienst.

Rexnord FlatTop Europe repräsentiert drei starke Marken: Rexnord, MCC und Marbett.
Mit Produktionswerken in 's-Gravenzande und Correggio, Verkaufsstellen in den Niederlanden und Italien, einem Händlernetzwerk für den Kundendienst in vielen Ländern und Vertriebsstellen auf der ganzen Welt ist Rexnord immer in der Nähe seiner Kunden. Auf diese Art garantieren wir immer eine schnelle und zuverlässige Lieferung.

Rexnord Ketten werden bei der Förderung einer Vielzahl von Produkten eingesetzt: Flaschen, Dosen, Kartons, Kisten, Reifen, lose Nahrungsmittel, Behälter aus Glas oder PET, Platten - kurz gesagt, bei der Förderung in Produktionsräumen in praktisch allen Industriebereichen.
Die Produktpalette wurde auf zwei Kataloge aufgeteilt, einem für die Rexnord/MCC Table Top/MatTop Ketten und einem für Marbett Fördererzubehör.

Belieferte Industriebereiche

Das Produktportfolio des Spezialisten für Förderanlagen Rexnord bietet Komplettlösungen für Förderstraßen in verschiedenen Industriebereichen, mit denen eine erhöhte Produktivität erzielt werden kann.



In der Getränkeindustrie werden Palettierer, Depalettierer, Wasch- und Füllanlagen, Etikettierer, Pasteure, Auslaufrollenbahnen, Senkrechtförderer und Speichertische mit Scharnierbandketten, Kurven, Kettenrädern, Lagern, Nivellierelementen und vielem weiteren Fördererzubehör ausgestattet.



Für die Behälterherstellung können spezielle Produkte und Materialien geliefert werden, wie zum Beispiel abriebfestes Polyamid für Glasbehälter, Vakuumketten für die Dosenherstellung und Gripperketten für eine vertikale Förderung.



In der Lebensmittelindustrie werden Mattenketten und weitere Komponenten mit einem antibakteriellen Microban-Zusatz in Anwendungen wie Ausbeinen, Fleisch- und Fischverarbeitung eingesetzt. Auch bieten wir eine große Anzahl von Produkten für Fertigungsstraßen zum Blanchieren, Kochen, Waschen und Kühlen von Früchten, Gemüse, Back- und Konditorwaren usw. an. Und viele weitere Produkte für die Handhabung von verpackten Nahrungsmitteln stehen Ihnen zur Verfügung.

Für die Automobilindustrie werden Produkte für höchste Ansprüche entwickelt, wie sie für die Verarbeitung von Gummi oder den Transport von Reifen benötigt werden.

Dies ist nur eine kleine Übersicht über die Anwendungsbereiche, in denen Rexnord-Produkte verwendet werden. Unter anderem haben sie sich auch in pharmazeutischen Produktionsstraßen, in der Batterieherstellung und der Papier- und Kartonherstellung bewährt.

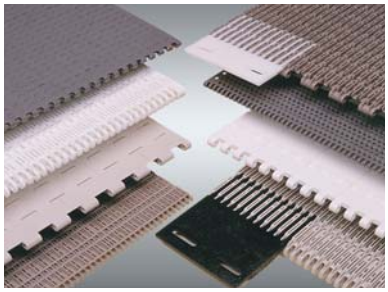
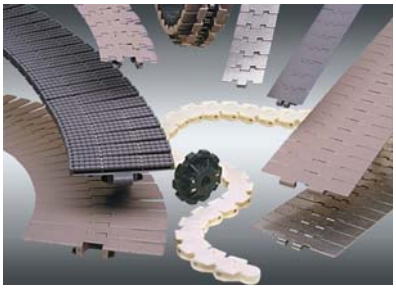



Rexnord und MCC TableTop Scharnierbandketten und MatTop Modularketten

Die Produktlinie kann in die folgende Bereiche aufgeteilt werden:

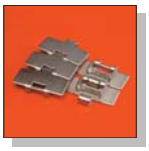

• Stahl-Scharnierbandketten
In verschiedenen Materialien von unlegiertem Stahl bis zu speziellem Edelstahl mit geringerem Verschleiß und besseren Gleiteigenschaften; in den Ausführungen geradgängig, kurvengängig: TAB-Niederhalter, Schwalbenschwanz und Magnetflex, mit und ohne Gummiauflage.



• Scharnierbandketten aus Kunststoff
Eine große Anzahl von Materialien und verschiedene Ausführungen; Einzelscharnier, Doppelscharnier, Heavy Duty, Vakuum, LBP-Rollen und Gummiauflage.



• Plattenband- und Gripperketten
Basierend auf den Rexnord-Rollenketten, aus normalem oder Edelstahl; Plattenbandketten haben Platten aus Stahl oder Kunststoff; Gripperketten haben verschiedene Arten von Gummiauflagen.



• Kastentransportketten und Multiflexketten
Verschiedene Arten von Azetal für sowohl geradgängige als auch kurvengängige Beförderung von Produkten, die von schweren Kisten bis zu kleinen Saftverpackungen variieren können.

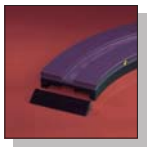

• Kurven
Magnetflex, Niederhalter und Schwalbenschwanz, sowie gerade Führungsschienen, um die Kette an allen Stellen der Linie zu stützen; neben den vielen Standardausführungen besteht auch die Möglichkeit einer kurzfristigen Sonderanfertigung einer speziellen Kurve, wenn diese für Ihre Anwendung benötigt wird.

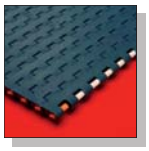

• Mattenketten.
Es gibt Teilungen von 0,5 Zoll bis 2,5 Zoll, passend für jede Anwendung. Die meisten Serien gibt es in Ausführungen mit geschlossener und offener Oberfläche, einige auch mit Gummiauflage, für Förderer mit Neigungswinkel.

Marbett Fördererzubehör

Die Produktlinie kann in die folgende Bereiche aufgeteilt werden:



• Kettenführungskomponenten
Profile, Kurven und gerade Führungsschienen, Rücklaufrollen, Serpentinen, Klemmzapfen für Verbindungen.



• Produktführungs-Komponenten
Geländerführungen, Führungsrollen, Führungsklemmen, Geländerhalter und Verbindungsklammern aus Kunststoff oder Edelstahl.



• Stützelemente
Seitliche Stützköpfe, Stützköpfe, Stütz- und Verbindungselemente, Edelstahlkomponenten.



• Stütz- und Nivellierelemente
Verschiedene Ausführungen aus Stahl oder Kunststoff, mit oder ohne Gelenk, mit oder ohne Gummierung und schwingungsabsorbierenden Füßen.



• Kunststoff-Flanschlager
Quadratisch, oval, Stehlager, Seitenflansch, Spannlager, rund und weitere Ausführungen, alle als offene oder geschlossene Einheit. Auch mit lebenslanger Schmierung erhältlich.



• Verschiedene Komponenten
Anlagensteuerelemente, Scharniere, Schlösser, Kreuzgriffe, modulare Transferplatten, Rollen, Federrollen, Düsen, Kabelschutzketten, Stellringe und 'Nose-Over'-Module.

KETTENFÜHRUNGEN

Kettenführungsprofile Seite S16
Kurven und gerade Führungsschienen Seite S36
Kettenrückführungen über Rollen Seite S45
Kettenrückführungen über Gleitprofile Seite S57
Gewindebuchsen Seite S62

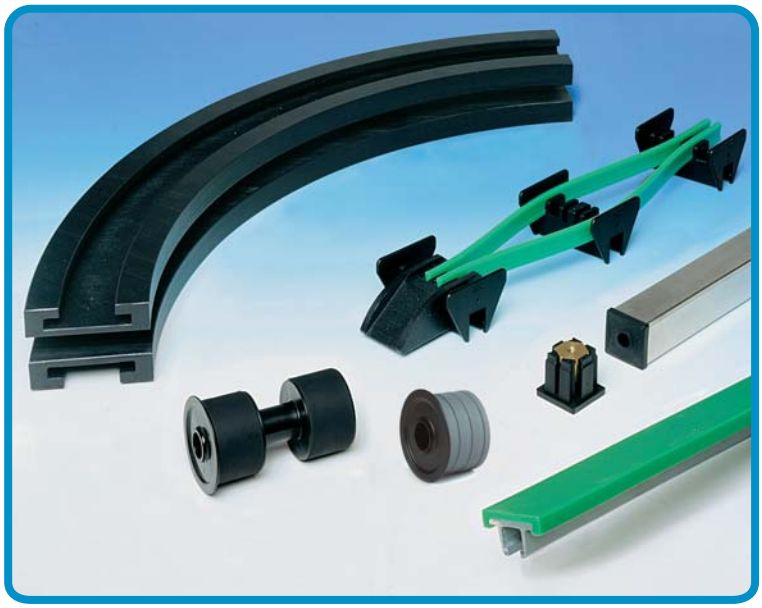

KOMPONENTEN FÜR GELÄNDERFÜHRUNGEN

Seitenführungen Seite S64
Führungsklemmen Seite S108
Geländerhalter Seite S127
Verbindungsklemmen Seite S160



STÜTZELEMENTE

Seitliche Stützköpfe Seite S166

Stützköpfe Seite S168

Stützelemente Seite S170

Gelenkfuß Seite S174

Verbindungsstücke Seite S176

Seitliche Stützköpfe - Stützkopf (rostfreier Stahl) Seite S183

Stützelemente (rostfreier Stahl) Seite S184

Gelenkfuß (rostfreier Stahl) Seite S185

Verbindungsstücke (rostfreier Stahl) Seite S188



VERSCHIEDENE BAUTEILE

Verbindungsklemmen Seite S190

Scharniere Seite S194

Schlösser Seite S196

Kreuz-und Drehgriffe Seite S197

Führungsrollen Seite S202

Modulare "Nose Over" Führung (Messerkante) Seite S206

Stellringe Seite S207

Federrollen für Etikettiermaschinen Seite S208

Verschlusskappen Seite S209

Kabelschutzkette Seite S210

Spritzdüsen Seite S211



TECHNISCHE DATEN

Technische Daten Seite S212

Werkstoffe

Microban® antibacterial protection



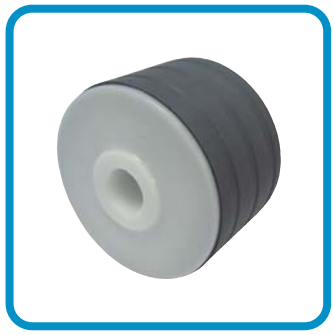

- Microban® dringt in die Zellwand der geläufigsten Bakterien ein, die Vergiftung an Nahrungsmitteln verursachen, wie E.Coli 0157, Salmonella, Listeria, S-aureus, Campylobacter usw., und hemmt deren Wachstum.
- Unabhängige Labortests haben bewiesen, dass Microban® während der gesamten Produktlebensdauer effektiv bleibt.
- Der in der Microban® -Technologie verwendete Wirkstoff wurde von der European Union Scientific (SCF) genehmigt für Anwendungen, in denen Kontakt mit Nahrungsmitteln stattfindet. In den Vereinigten Staaten wurde er durch das Environmental Protection Agency (EPA) zur Anwendung freigegeben.

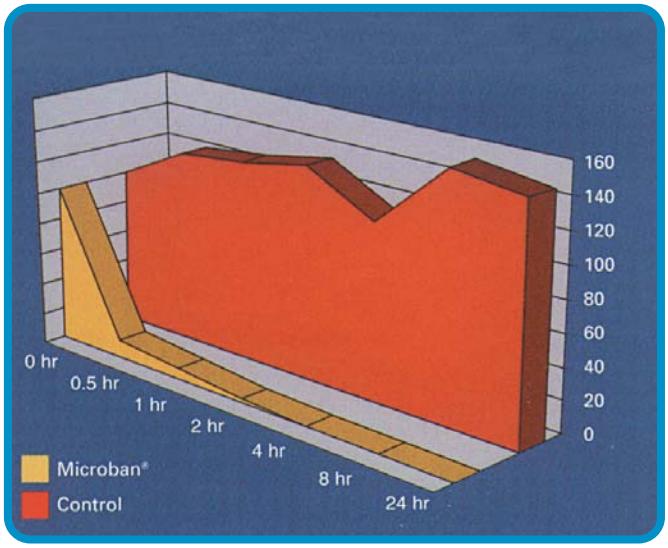

◀ Bakterie E.Coli 0157 im Microban® Kunststoffverbund im Vergleich zu identischem unbehandelten Kunststoff

Mit Microban®, Keine Bakterien auf dem Produkt oder dessen Umfeld. ▼

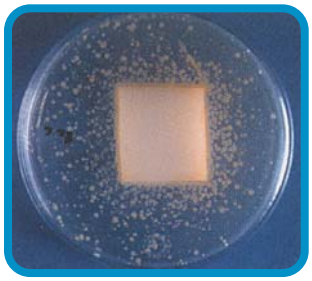

◀ Ohne Schutz; Vermehrung von Bakterien auf dem Produkt und dessen Umfeld.

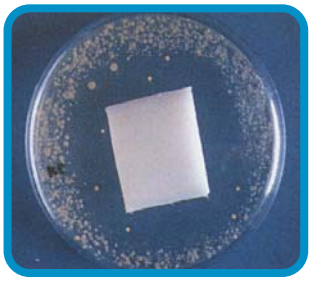

Material Charakteristiken

Polyamid PA
• Hohe Kerbschlagzähigkeit, niedriger Reibungswert und hohe Verschleifestigkeit • Gute chemische Beständigkeit • Brennbarkeit nach UL 94 : HB.

Verstärktes Polyamid PA FV
• Die gleichen Eigenschaften wie das normale Polyamid bei besserer Zugfestigkeit, Steifigkeit,Maßhaltigkeit und höherer Einsatztemperatur • Brennbarkeit nach UL 94 : HB.

Polypropylen PP
• Gut geeignet für hohe Temperaturen • Gute chemische Beständigkeit • Die mechanischen Eigenschaften sind nicht schlechter als PA • Brennbarkeit nach UL 94 : HB.

Verstärktes Polypropylen PP FV
• Dieses Material gibt eine bessere Maßhaltigkeit, Steifigkeit und mechanische Eigenschaften im Vergleich zu Polypropylen PP • Brennbarkeit nach UL 94 : HB.

Polyäthylen PE (UHMWPE)
• Dieses Material ist am besten geeignet für Gleitleisten und Geländerführungen. Äußerst niedriger Reibungswert. Keine Wasseraufnahme (Wichtig bei Wasser geschmierten Anwendungen) • Sehr gute chemische Beständigkeit und Verschleißfestigkeit • Sehr gutes Schallschluckvermögen • Brennbarkeit nach UL 94 : HB.

Polyäthylen ULF (UHMWPE + feste Schmierstoffe)
• Im Vergleich zu normalem Polyäthylen ist der Reibwert niedriger bei signifikant besserem Verschleißverhalten
• Hinterläßt keine Spuren am Produkt •Brennbarkeit nach UL 94 : HB.

Azetal POM
• Azetalharz gehört zu den stärksten und widerstandsfähigsten Thermoplasten • Die wichtigsten Eigenschaften dieses Materials sind eine hohe mechanische Festigkeit, hohe Steifigkeit, optimale Maßhaltigkeit und eine gute chemische Beständigkeit • Azetal sollte für den Dauereinsatz in Dampf oder Warmwasser mit Temperaturen über 60C nicht verwendet werden • Brennbarkeit nach UL 94 : HB.

Azetal Rex LF®
• Die mechanischen Eigenschaften entsprechen jenen des normalen Azetals • Der selbstschmierende Zusatz bewirkt einen sehr niedrigen Reibungswert, hohe Verschleißbeständigkeit und Abriebfestigkeit
• Die Anwendungsgrenzen bei warmem Wasser entsprechen denen des normalen Azetals
• Brennbarkeit nach UL 94 : HB.

Nichtrostender Stahl Austenitisch
• Nichtrostender Stahl Austenitisch bietet sehr gute Korrosionsbeständigkeit • Ideal für die Lebensmittelindustrie, Milch- und Käseproduktion, Brauereien, und die pharmazeutische Industrie • Nichtrostender Stahl Austenitisch wird kalt gewalzt und dadurch schwach magnetisch.

Verzinkter Stahl
• Verzinkter Stahl • Schichtdicke 7 Mikron.

Vernickeltes Messing
• Gute chemische Beständigkeit • In feuchtem bzw. nassem Umfeld.

Kettenführungsprofile

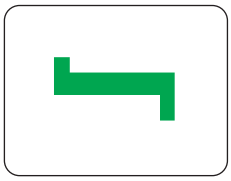

Art. S0262 - Seite S16
Kettenführungsprofil.



Art. S0261 - Seite S16
Kettenführungsprofil.

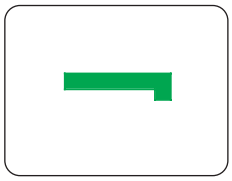

Art. S0243 - Seite S16
Kettenführungsprofil.

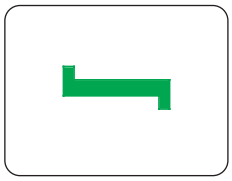

Art. S0241 - Seite S17
Kettenführungsprofil.

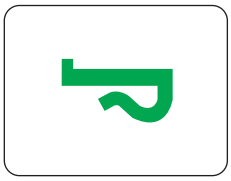

Art. S0251 - Seite S17
Kettenführungsprofil.

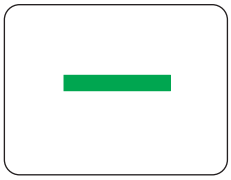

Art. S0244 - Seite S17
Kettenführungsprofil.



Art. S0825 - Seite S18
Kettenführungsprofil.



Art. S0822 - Seite S18
Kettenführungsprofil.

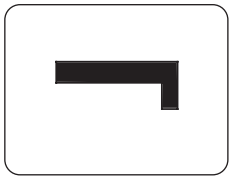

Art. S0386 - Seite S18
Kettenführungsprofil,
mehrspurig für Kette 87 mm
(K343)/Mittenabstand 88 mm



Art. S0784 - Seite S19
Kettenführungsprofil.

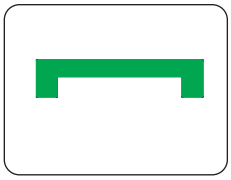

Art. S0362 - Seite S19
Kettenführungsprofil,
mehrspurig für Kette 82,5 mm
(K325)/Mittenabstand 85 mm.

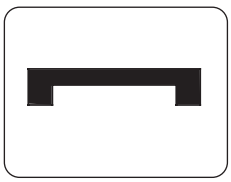

Art. S0387 - Seite S19
Kettenführungsprofil,
mehrspurig für Kette 87 mm
(K343)/Mittenabstand 88 mm

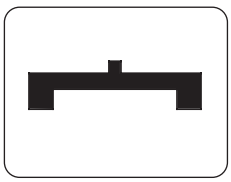

Art. S0263 - Seite S20
Kettenführungsprofil,
mehrspurig für Kette 82,5 mm
(K325)/Mittenabstand 88 mm.

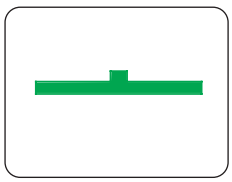

Art. S0242 - Seite S20
Kettenführungsprofil,
mehrspurig für Kette 82,5 mm
(K325)/Mittenabstand 88 mm.

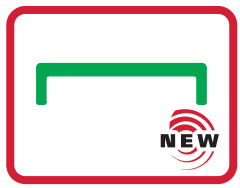

Art. S0824 - Seite S20
Kettenführungsprofil.



Art. S0634 - Seite S21
Kettenführungsprofil.



Art. S0814 - Seite S21
Kettenführungsprofil.



Art. S0551 - Seite S22
Ketteneinlaufschuh
Art. S0261-S0243-S0244.

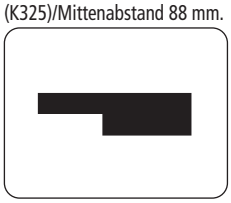

Art. S0742 - Seite S23
Für Kettenbreite 114,3 mm
(K 450).



Art. S0674 - Seite S23
Für breite Ketten.



Art. S0366 - Seite S24
Kettenführungsprofil,
mehrspurig für Kette 82,5 mm
(K325)/Mittenabstand 88 mm



Art. S0367 - Seite S24
Kettenführungsprofil,
mehrspurig für Kette 82,5 mm
(K325)/Mittenabstand 85-83,5 mm



Art. S0368 - Seite S24
Kettenführungsprofil.

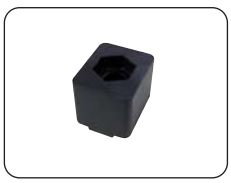

Art. S0371 - Seite S25
Befestigungselement für
Art. S0366-S0367-S0368.

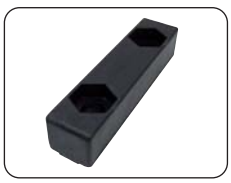

Art. S0621 - Seite S25
Verbindungselement für
Art. S0366-S0367-S0368.



Art. S0559 - Seite S25
Klemme für
Art. S0366-S0367-S0368.



Art. S0550 - Seite S26
Ketteneinlaufschuh für
Art. S0366.



Art. S0550 - Seite S26
Ketteneinlaufschuh für
Art. S0367.



Art. S0669 - Seite S27
Seitentransferführung.



Art. S0768 - Seite S28
Kettenführungsprofil.



Art. S0767 - Seite S28
Kettenführungsprofil.

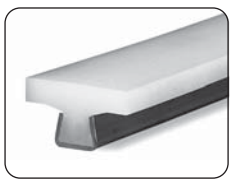

Art. S0356 - Seite S29
Kettenführungsprofil.

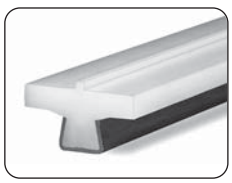

Art. S0310 - Seite S29
Kettenführungsprofil.



Art. S0765 - Seite S29
Kettenführungsprofil.



Art. S0766 - Seite S30
Kettenführungsprofil
für Modularketten.



Art. S0764 - Seite S30
Kettenführungsprofil
für TAB Ketten.



Art. S0223 - Seite S31
Kettenführungsprofil
für Rollenketten ANSI 60.

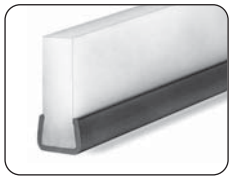

Art. S0274 - Seite S31
Kettenführungsprofil
für Rollenketten ISO 12 B1.



Art. S0903 - Seite S32
ViseClamp™.



Art. S0902 - Seite S32
ViseSplice™.

Art. S0215 - Seite S33
Führungsklemme.



Art. S0216 - Seite S33
Führungsklemme.



Art. S0275 - Seite S33
Führungsklemme.

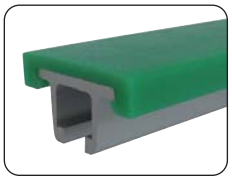

Art. S0422 - Seite S34
Kettenführungsprofil, mehrspurig für Kette 82,5 mm (K325)/Mittenabstand 85-83,5 mm



Art. S0369 - Seite S35
Verbindungsstück für Art. S0422.

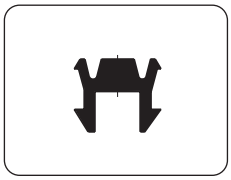

Art. S0370 - Seite S35
Abschlußprofil für Art. S0366-S0367-S0368-S0422.

Kurven und gerade Führungsschienen

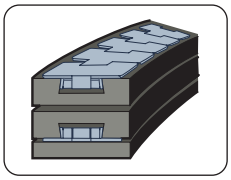

Serie KSU - Seite S36
Kurven für Ketten Serie 881-8811-880-879.

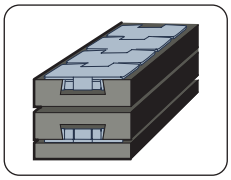

Serie SSU - Seite S36
Gerade Führungsschienen für Ketten Serie 881-8811 -880-879.

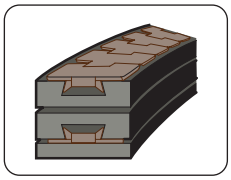

Serie KSU 200 - Seite S37
Gerade Führungsschienen für Serie 882.

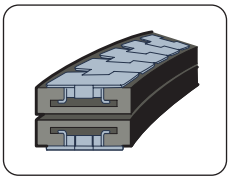

Serie KTU - Seite S38
Kurven für Serie 881T-8811T-879T -880T-RH-RHD-1050T-1055T.

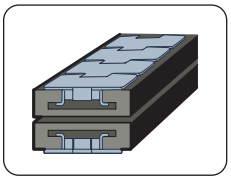

Serie STU - Seite S38
Gerade Führungsschienen für Serie 881T-8811T-879T -880T-RH-RHD-1050T-1055T.

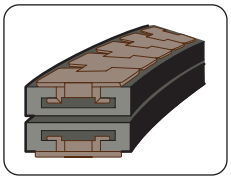

Serie KTU 200 - Seite S39
Kurven für Serie 882 TAB-HDF.

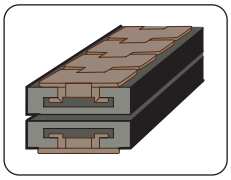

Serie STU 200 - Seite S39
Gerade Führungsschienen für Serie 882 TAB-HDF.

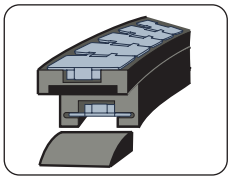

Serie COMBI C - Seite S40
Magnetkurven für Serie 881M-RHM-RHMD 325 LBP-HDFM LBP.

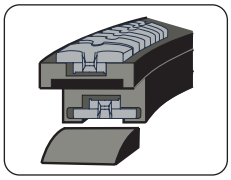

Serie COMBI CB - Seite S41
Magnetkurven für Serie FGM 1050 - FTM 1060.

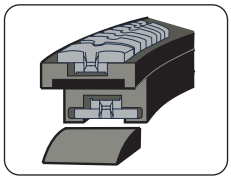

Serie COMBI CC - Seite S41
Magnetkurven für Series FTM 1055.

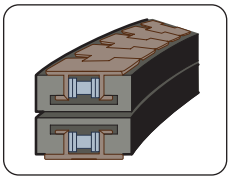

Serie KTU 300 - Seite S42
Kurven für Serie 1874-1873-3873.

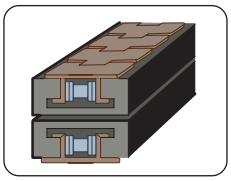

Serie STU 300 - Seite S42
Gerade Führungsschienen für Serie 1874-1873-3873.

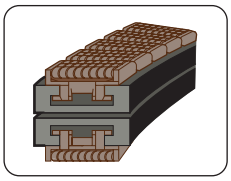

Serie KTU 200 - Seite S43
Kurven für Serie LBP 883.

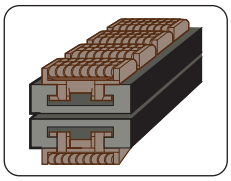

Serie STU 200 - Seite S43
Gerade Führungsschienen für Serie LBP 883.

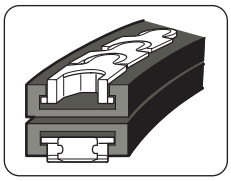

Serie KTU 500 - Seite S44
Kurven für Serie 1700TABK-1790TABK-1710TABK -1713TABK.

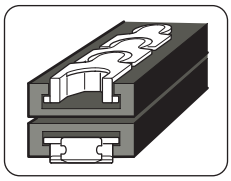

Serie STU 500 - Seite S44
Gerade Führungsschienen für Serie 1700TABK-1790TABK-1710TABK-1713TABK.

Rollen für Rücklauf-führungen



Art. S0153 - Seite S45
Kettenspannstück zum Aufstecken.

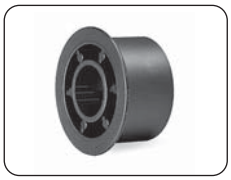

Art. S0073 - Seite S46
Rolle ø 42,5 mm, einspurig und mehrspurig für Kette 82,5 Mittenab. 83,5-88

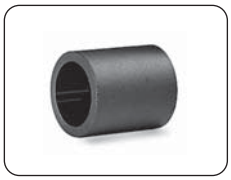

Art. S0126 - Seite S46
Distanzstück.



Art. S0125 - Seite S46
Doppelrolle ø 42,5mm. Mehrspurig für Kette 82,5 / Mittenabstand 88.



Art. S0125 - Seite S47
Doppelrolle ø 42,5mm. Mehrspurig für Kette 82,5 / Mittenabstand 85.

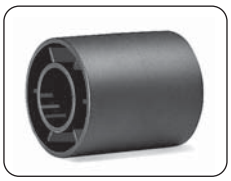

Art. S0421 - Seite S47
Rolle ø 42,5 mm. Mehrspurig für Kette 82,5 / Mittenabstand 83,5

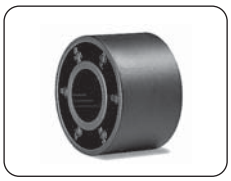

Art. S0388 - Seite S47
Rolle ø 42,5 mm. Mehrspurig für Kette 87 / Mittenabstand 88



Art. S0727 - Seite S48
Rolle ø 46 mm. hygienische Ausführung Mehrspurig K82,5/84-K114,3/120.

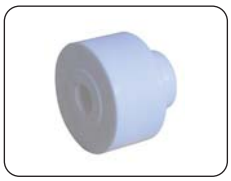

Art. S0728 - Seite S48
Rolle ø 46 mm. hygienische Ausführung Mehrspurig K82,5/pitch 84.

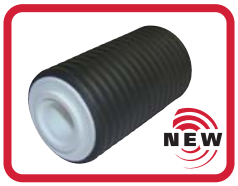

Art. S0826 - Seite S49
Rolle.



Art. S0827 - Seite S49
Rolle.

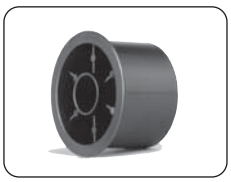

Art. S0561 - Seite S50
Rolle ø 50 mm. Für K82,5. Mehrspurig für Kette K82,5 / Mittenabstand 83,5-88.

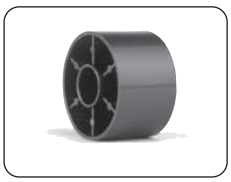

Art. S0560 - Seite S50
Rolle ø 50 mm. Mehrspurig für Kette 82,5 / Mittenabstand 83,5

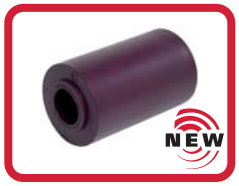

Art. S0782 - Seite S51
Doppelrolle. Ø 50 mm.

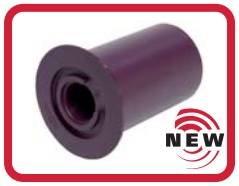

Art. S0783 - Seite S51
Doppelrolle mit Führungsflansch. Ø 50 mm.



Art. S0787 - Seite S51
Führungsflansch.

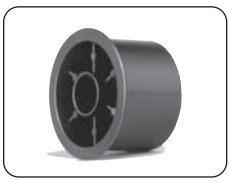

Art. S0556 - Seite S52
Rolle ø 60 mm. Für K82,5. Mehrspurig für Kette K82,5 / Mittenabstand 83,5-88.

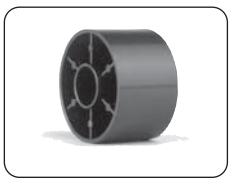

Art. S0554 - Seite S52
Rolle ø 60 mm. Mehrspurig für Kette 82,5 / Mittenabstand 83,5-85



Art. S0614 - Seite S53
Rolle ø 60 mm. Für K82,5. Mehrspurig für Kette K82,5 / Mittenabstand 83,5-88.

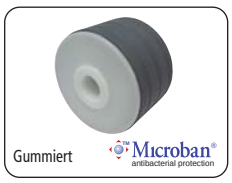

Art. S0613 - Seite S53
Rolle ø 60 mm. Mehrspurig für Kette 82,5 / Mittenabstand 83,5-85

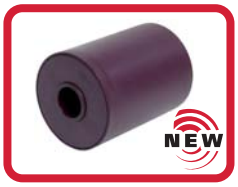

Art. S0758 - Seite S54
Doppelrolle.
Ø 60 mm.

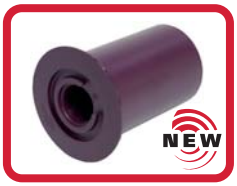

Art. S0778 - Seite S54
Doppelrolle mit Führungsflansch.
Ø 60 mm.

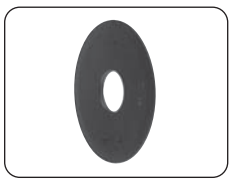

Art. S0555 - Seite S54
Führungsflansch.
In Kombination mit Art. S0554-S0613-S0657-S0758.

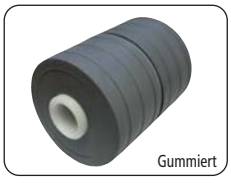

Art. S0657 - Seite S55
Rolle ø 60 mm.
Mehrspurig für Kette 82,5 / Mittenabstand 85



Art. S0624 - Seite S55
Distanzstück.

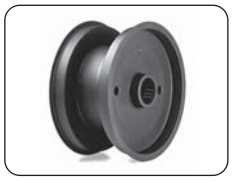

Art. S0067-S0022-S0074 - Seite S56
Rollen Für K82,5-101,6.
Mehrspurig für Kette K82,5 / Mittenabstand 85-88.

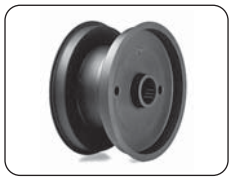

Art. S0022 M - Seite S56
Rolle, mehrspurig für Kette 82,5 Mittenabstand 85

Kettenrückführungen über Gleitprofile

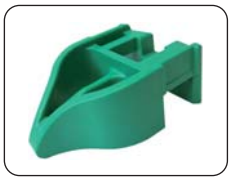

Art. S0729 - Seite S57
Kettengleitstück.



Art. S0523 - Seite S57 - S58
Führungsblock.



Art. S0533 - Seite S59
Distanzscheibe.



Art. S0533 - Seite S59
Distanzscheibe zentral, mehrspurig für Kette 82,5 Mittenabstand 85



Art. S0524 - Seite S59
Gleitprofil.

Klemmzapfen



Art. S0565 - Seite S62
Klemmzapfen für Rohr ø 18-20 mm.

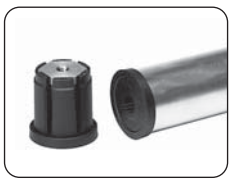

Art. S0179 - Seite S62
Klemmzapfen für Rohr ø 38-42,4 mm.

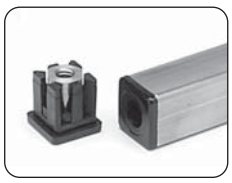

Art. S0566 - Seite S63
Klemmzapfen für Vierkantrohr 20 mm.

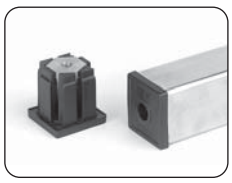

Art. S0592 - Seite S63
Klemmzapfen für Vierkantrohr 40 mm.

Seitenführungen

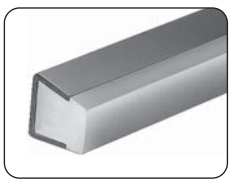

Art. S0317 - Seite S64
Seitenführung (halbrund).
Für empfindliche Produkte.



Art. S0223 - Seite S64
Flache Seitenführungen.
Für stabilere Behälter.

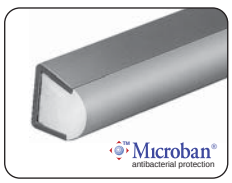

Art. S0219 - Seite S65
Runde Seitenfühung.
Für stabile Behälter.



Art. S0247 - Seite S65
Runde Seitenfühung.
Für stabile Behälter.

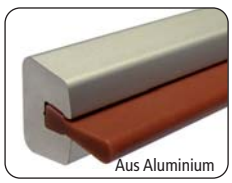

Art. S0715 - Seite S66
Seitenführung.
Für empfindliche Produkte (leere PET-Flaschen).



Art. S0789 - Seite S66
Kunststoff Profil.



Art. S0823 - Seite S66
Metall Profil.



Art. S0346 - Seite S67
Seitenführung (halbrund).
Für Anwendungen mit geringen Kräften.

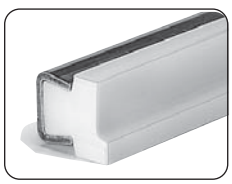

Art. S0596 - Seite S67
Seitenführung zum Schutz der Etiketten.

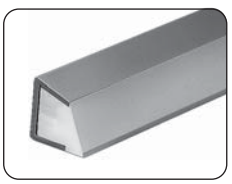

Art. S0393 - Seite S68
Seitenführung zum Schutz der Etiketten.

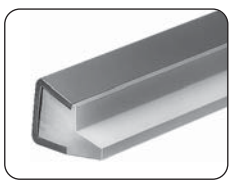

Art. S0308 - Seite S68
Führung für Luftförderer.



Art. S0771 - Seite S69
Lufttransport von PET-Flaschen.

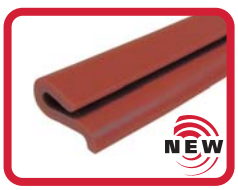

Art. S0776 - Seite S69
Lufttransport von PET-Flaschen.



Art. S0594 - Seite S70
Lufttransport von PET-Flaschen.



Art. S0654 - Seite S70
Führung für Luftförderer.

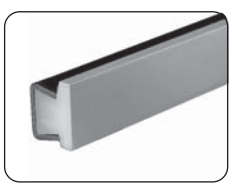

Art. S0770 - Seite S71
Extra breite Seitenführung. Stabile Güter mit empfindlicher Oberfläche.

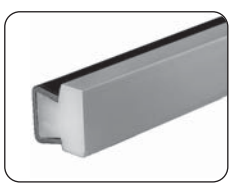

Art. S0769 - Seite S71
Extra breite Seitenführung. Stabile Güter mit empfindlicher Oberfläche.

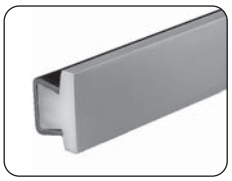

Art. S0768 - Seite S72
Extra breite Seitenführung. Stabile Güter mit empfindlicher Oberfläche.

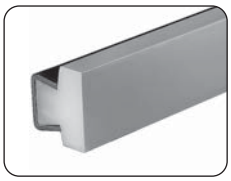

Art. S0767 - Seite S72
Extra breite Seitenführung. Stabile Güter mit empfindlicher Oberfläche.



Art. S0273 - Seite S73
Extra breite Seitenführung. Stabile Güter mit empfindlicher Oberfläche.



Art. S0765 - Seite S73
Extra breite Seitenführungen

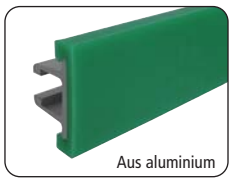

Art. S0422 - Seite S74
Extra breite Seitenführungen. Für stabiles Transportgut.



Art. S0369 - Seite S74
Verbindungsstück für Art.S0754-S0755-S0756-S0757-S0656.



Art. S0370 - Seite S74
Abschlußprofil für Art. S0422.

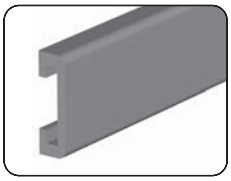

Art. S0639 - Seite S75
Extra breite Seitenführungen.

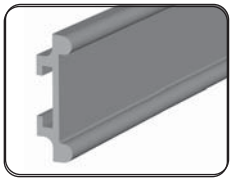

Art. S0640 - Seite S75
Runde Seitenfühung.

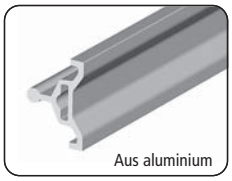

Art. S0641 - Seite S75
Metallprofil für Art. S0639-S0640.

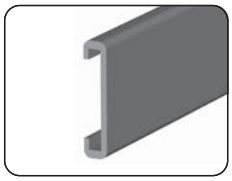

Art. S0642 - Seite S76
Extra breite Seitenführungen. Stabile Güter mit empfindlicher Oberfläche.

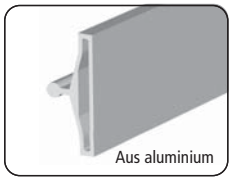

Art. S0643 - Seite S76
Metallprofil für Part. S0642.



Art. S0644 - Seite S77
Runde Seitenfühung. Für stabile Behälter.

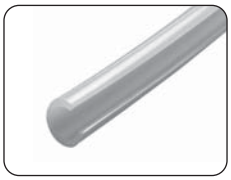

Art. S0645 - Seite S77
Schutzprofil für Rundstahlprofile.

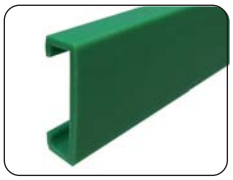

Art. S0539 - Seite S77
Extra breite Seitenführungen. Montage auf Flachstahl 40x8.

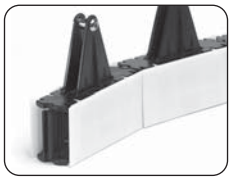

Art. S0605 - Seite S78
Zentrales Geländer (glatt) zum Aufteilen von Massenströmen.



Art. S0606 - Seite S78
Keilmodul für Art. S0605.

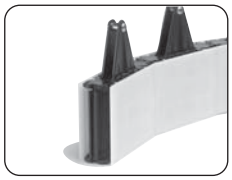

Art. S0605 - Seite S79
Zentrales Geländer (glatt) zum Aufteilen von Massenströmen.



Art. S0606 - Seite S79
Keilmodul für Art. S0605.

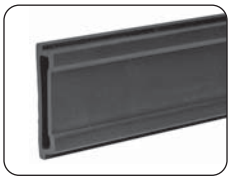

Art. S0191-S0296 - Seite S80
Extra breite Seitenführungen. Montage auf Flachstahl 60x6.



Art. S0376-S0377 - Seite S80
Endstück für Art. S0191-S0296.



Art. S0378-S0379 - Seite S81
Verbindungsklemme für Art. S0191-S0296.



Art. S0581 Seite S82
Röllchengeländer. Für dünnwandige und instabile Behälter.

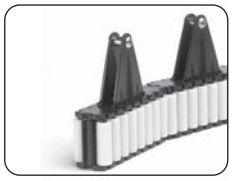

Art. S0585 Seite S82
Zentrales Röllchengeländer. Für dünnwandige und instabile Behälter.



Art. S0586 Seite S83
Keilmodul für Art. S0585.

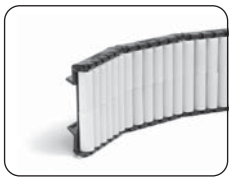

Art. S0581 Seite S84
Röllchengeländer. Für dünnwandige und instabile Behälter.

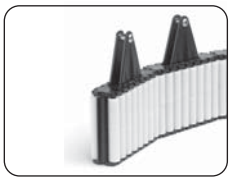

Art. S0585 Seite S84
Zentrales Röllchengeländer. Für dünnwandige und instabile Behälter.



Art. S0586 Seite S85
Keilmodul für Art. S0585.



Art. S0580 - Seite S86
Röllchengeländer. Für stabile Behälter.

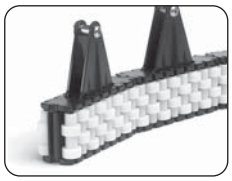

Art. S0557 - Seite S86
Zentrales Röllchengeländer. Für stabile Behälter.

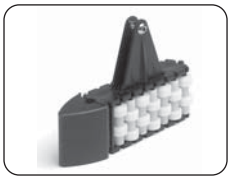

Art. S0570 - Seite S87
Keilmodul für Art. S0557.

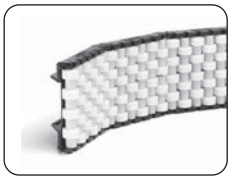

Art. S0580 - Seite S88
Röllchengeländer. Für stabile Behälter.

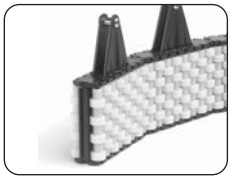

Art. S0557 - Seite S88
Zentrales Röllchengeländer. Für stabile Behälter.



Art. S0570 - Seite S89
Keilmodul für Art. S0557.



Art. S0733 - Seite S90
Röllchengeländer. Für Dosen.



Art. S0721 - Seite S90
Zentrales Röllchengeländer. Für Dosen



Art. S0730 - Seite S91
Keilmodule.



Art. S0628 S - Seite S92
Röllchengeländer. Für stabile Behälter.

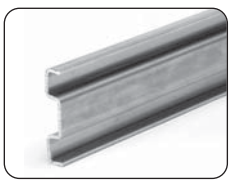

Art. S0537 - Seite S93
Metallprofil 40x8.



Art. S0535 - Seite S93
Bolzen für Art. S0535.

Art. S0757 - Seite S94
Röllchengeländer.

Art. S0760 - Seite S94
Einlaufschuh.



Art. S0755 - Seite S95
Zentrales Röllchengeländer.



Art. S0759 - Seite S95
Einlaufschuh.



Art. S0757 - Seite S96
Röllchengeländer.



Art. S0760 - Seite S96
Einlaufschuh.



Art. S0755 - Seite S97
Zentrales Röllchengeländer.



Art. S0759 - Seite S97
Einlaufschuh.

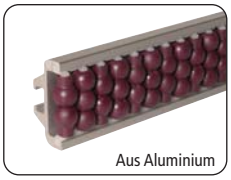

Art. S0756 - Seite S98
Pearl™ Röllchengeländer.



Art. S0760 - Seite S98
Einlaufschuh.

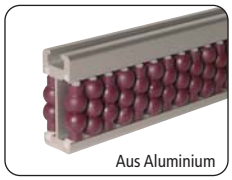

Art. S0754 - Seite S99
Pearl™ Zentrales
Röllchengeländer.



Art. S0759 - Seite S99
Einlaufschuh.

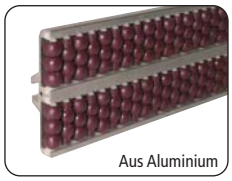

Art. S0756 - Seite S100
Pearl™ Röllchengeländer.



Art. S0760 - Seite S100
Einlaufschuh.



Art. S0754 - Seite S101
Pearl™ Zentrales
Röllchengeländer.



Art. S0759 - Seite S101
Einlaufschuh.

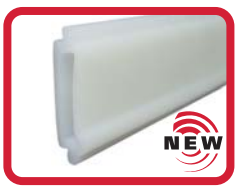

Art. S0777 - Seite S102
Seitenführungen.



Art. S0656 - Seite S103
Zentrales Röllchengeländer.



Art. S0128S - Seite S104
Röllchengeländer.
Für stabiles Transportgut.

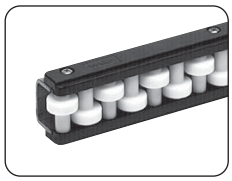

Art. S0128 - Seite S104
Röllchengeländer.
Für stabiles Transportgut.

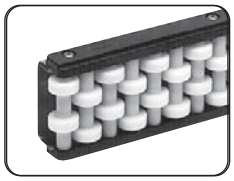

Art. S0128 - Seite S105
Röllchengeländer.
Für stabiles Transportgut.

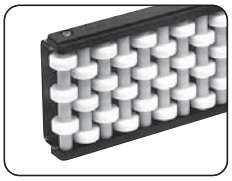

Art. S0128 - Seite S105
Röllchengeländer.
Für stabiles Transportgut.



Art. S0233 - Seite S106-S107
Biegerollen.

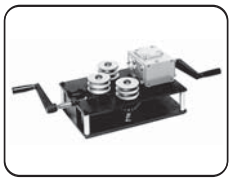

Art. S0218 - Seite S107
Biegemaschine (manuel).

Führungsklemmen



Art. S0210P - Seite S108
Führungsklemme.



Art. S0210 - Seite S108
Führungsklemme.



Art. S0275 - Seite S109
Führungsklemme.



Art. S0211 - Seite S109
Führungsklemme
(Verschiebbar).



Art. S0446 - Seite S109
Führungsklemme
(Verschiebbar).



Art. S0213 - Seite S110
Doppelführungsklemme.



Art. S0213 - Seite S110
Doppelführungsklemme.



Art. S0736-S0737-S0738
Seite S111
Verbindungsklemmen
(Verschiebbar).



Art. S0739-S0739P
Seite S112
Schwenkbare
Bolzenverbindung.



Art. S0740-S0740P
Seite S112
Schwenkbare
Bolzenverbindung.



Art. S0903 - Seite S113
ViseClamp™.



Art. S0216 - Seite S113
Führungsklemmen.



Art. S0215 - Seite S113
Führungsklemmen.



Art. S0693 - Seite S114
Führungsklemmen mit einer
Befestigungsschraube.



Art. S0694 - Seite S114
Führungsklemmen mit zwei
Befestigungsschrauben.



Art. S0217 - Seite S115
Doppelführungsklemme.



Art. S0902 - Seite S115
ViseSplice™.



Art. S0214 - Seite S115
Verbindungsklemme.



Art. S0236 - Seite S116
Führungsklemme.



Art. S0236 - Seite S116
Führungsklemme.



Art. S0237 - Seite S117
Führungsklemme
(Verschiebbar).



Art. S0116 - Seite S117
Doppelführungsklemme.



Art. S0111 - Seite S117
Doppelführungsklemme.



Art. S0082P - Seite S118
Führungsklemme.



Art. S0082-S0082B
Seite S118
Führungsklemme.



Art. S0478 - Seite S119
Führungsklemme
(schwenkbar).



Art. S0159-S0437 - Seite S119
Führungsklemme
(Verschiebbar).



Art. S0451 - Seite S119
Führungsklemme
(Verschiebbar).

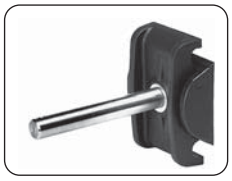

Art. S0071 - Seite S120
Doppelführungsklemme.



Art. S0070 - Seite S120
Doppelführungsklemme.



Art. S0676 - Seite S120
Verbindungsklemme.



Art. S0697 - Seite S121
Führungsklemmen mit einer
Befestigungsschraube.



Art. S0698 - Seite S121
Führungsklemmen mit zwei
Befestigungsschrauben.



Art. S0662 - Seite S122
Führungsklemme.



Art. S0050 - Seite S122
Doppelführungsklemme.

Schwenkbarer Geländerhalter Art.	Geländer-Halter Art.	H	H	P
S0704+S0192 (S0699+S0192)	-	42,5	35,5	52 (128)
-	S0708	42,5	-	67,5
S0704+S0192 (S0699+S0192)	-	60	53	52 (128)
-	S0081-S0088	-	58	36
-	S0705	61	61	31
-	S0107	-	64,5	45
-	S0708	64,5	-	67,5
S0682-S0677	-	67	-	65
-	S0072-S0089	67	-	42,8
S0635-S0637-S0638 (S0650-S0652-S0653)	-	68	-	64 (48)
-	S0599	68	-	64
S0679	-	70	-	65
S0704+S0192 (S0699+S0192)	-	80	73	52 (128)
-	S0140	81	-	50
-	S0085	84,5	-	42
S0636 (S0651)	-	86	-	64 (48)
-	S0097-S0010	86	-	42
-	S0617	87	-	49
S0679	-	87,5	-	65
S0542-S0543-S0544	-	90	86	51
S0681	-	105,5	-	65
S0679	-	107,5	-	65
S0541	-	108	104	51
S0704+S0192 (S0699+S0192)	-	110	103	52 (128)
S0681	-	123	-	65
S0679	-	137,5	-	65
S0681	-	143	-	65
S0704+S0192 (S0699+S0192)	-	150	143	52 (128)
S0681	-	173	-	65
S0679	-	177,5	-	65
S0681	-	213	-	65

P = um das Maß P zu vergrößern kann man mit Distanzstücken arbeiten.



Art. S0646 - Seite S123
Führungsklemme.



Art. S0647 - Seite S123
Stift.

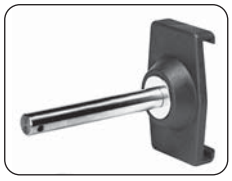

Art. S0190 - Seite S124
Führungsklemme.



Art. S0184 - Seite S124
Führungsklemme.



Art. S0298 - Seite S125
Führungsklemme.



Art. S0298 - Seite S125
Führungsklemme.



Art. S0373 - Seite S126
Führungsklemme.

Geländerhalter



Art. S0708 - Seite S127
Geländerhalter mit
Kreuzgriff.



Art. S0081 - Seite S128
Halter.



Art. S0072 - Seite S128
Halter.



Art. S0088 - Seite S129
Geländerhalter mit
exzentrischem Knebelspanner.



Art. S0089 - Seite S129
Geländerhalter mit exzentrischem Knebelspanner.



Art. S0085 - Seite S130
Geländerhalter mit exzentrischem Knebelspanner.



Art. S0010-S0097 - Seite S130
Geländerhalter mit exzentrischem Knebelspanner.



Art. S0107 - Seite S131
Geländerhalter mit Kreuzgriff.



Art. S0599 - Seite S131
Geländerhalter mit Kreuzgriff.



Art. S0617 - Seite S132
Geländerhalter mit Kreuzgriff.



Art. S0140 - Seite S132
Geländerhalter mit Kreuzgriff.



Art. S0632 - Seite S133
Schwenkbarer Geländerhalter.



Art. S0635 - Seite S134
Schwenkbarer Geländerhalter.



Art. S0636 - Seite S134
Schwenkbarer Geländerhalter.



Art. S0637 - Seite S135
Schwenkbarer Geländerhalter.



Art. S0638 - Seite S135
Schwenkbarer Geländerhalter.



Art. S0648 - Seite S136
Schwenkbarer Geländerhalter.



Art. S0650 - Seite S137
Schwenkbarer Geländerhalter.



Art. S0651 - Seite S137
Schwenkbarer Geländerhalter.



Art. S0652 - Seite S138
Schwenkbarer Geländerhalter.



Art. S0653 - Seite S139
Schwenkbarer Geländerhalter.



Art. S0540 - Seite S140
Schwenkbarer Geländerhalter.



Art. S0542 - Seite S141
Schwenkbarer Geländerhalter.



Art. S0541 - Seite S141
Schwenkbarer Geländerhalter.



Art. S0544 - Seite S142
Schwenkbarer Geländerhalter.



Art. S0543 - Seite S143
Schwenkbarer Geländerhalter.



Art. S0255 - Seite S144
Schwenkkopf.



Art. S0359 - Seite S144
Schwenkkopf.



Art. S0256 - Seite S144
Schwenkkopf.



Art. S0192 - Seite S145-S153
Schwenkkopf.



Art. S0227 - Seite S145
Distanzstück für schwenkbare Geländerhalter.

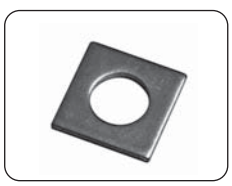

Art. S0096 - Seite S145
Verstärkungsscheibe für Art. S0072-S0081-S0088-S0089.



Art. S0061 - Seite S146
Distanzstück

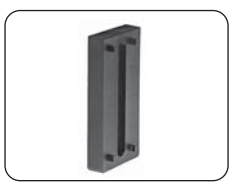

Art. S0142 - Seite S146
Distanzstück



Art. S0545 - Seite S147
Distanzstück



Art. S0725 - Seite S147
Distanzstück

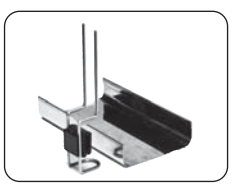

Art. S0226-S0336 - Seite S148
Tropfblechhalter.
Abgewinkelter Halter.



Art. S0226-S0336 - Seite S148
Tropfblechhalter.
Gerader Halter.

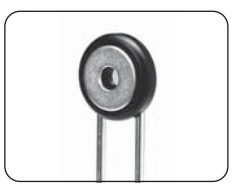

Art. S0338 - Seite S149
Scheibe
für Art. S0226-S0336.



Art. S0678 - Seite S150
Schwenkbarer Geländerhalter.



Art. S0679 - Seite S150
Schwenkbarer Geländerhalter.



Art. S0680 - Seite S151
Schwenkbarer Geländerhalter.



Art. S0681 - Seite S151
Schwenkbarer Geländerhalter.



Art. S0682 - Seite S152
Schwenkbarer Geländerhalter.

Art. S0677 - Seite S152
Schwenkbarer Geländerhalter.

Art. S0683 - Seite S153
Augenschrauben
(mit Kreuzgriff.



Art. S0684 - Seite S153
Augenschrauben
(mit Mutter).



Art. S0705 - Seite S154
Halter.



Art. S0704 - Seite S154
Halter.



Art. S0699 - Seite S155
Halter.



Art. S0718 - Seite S155
Halter.



Art. S0692 - Seite S156
Höhenverstellbare
Führungsklemmen.



Art. S0692 - Seite S156
Höhenverstellbare
Führungsklemmen.



Art. S0691 - Seite S157
Kreuzklemme.



Art. S0663 - Seite S157
Feststellklemme
für Rundstahl.



Art. S0661 - Seite S158
Kreuzklemme.



Art. S0732 - Seite S158
Kreuzklemme.



Art. S0763 - Seite S159
T - Klemme mit
Augenschraube, mit Mutter.



Art. S0763 - Seite S159
T - Klemme mit
Augenschraube, mit Griff.

Verbindungsklemmen



Art. S0340 - Seite S160
Kreuzklemme.
Kombinierte Rund-
und Vierkantbohrung.



Art. S0174-S0174R - Seite S160
Kreuzklemme.
Runde Bohrungen.



Art. S0174Q - Seite S161
Kreuzklemme.
Runde Bohrung +
Vierkantbohrung.



Art. S0339 - Seite S162
T - Klemme.



Art. S0595 - Seite S162
T - Klemme.



Art. S0786 - Seite S163
Kreuzklemme.



Art. S0786 - Seite S163
Kreuzklemme,
mit Mutter.



Art. S0786 - Seite S163
Kreuzklemme,
mit Kreuzgriff.



Art. S0633 - Seite S164
Kreuzklemme mit
rückstellbarem Knebelspanner
für Rundrohre.



Art. S0633 - Seite S164
Kreuzklemme mit
rückstellbarem Knebelspanner
für Vierkantrohre.



Art. S0655 - Seite S165
Kreuzklemme mit
rückstellbarem Knebelspanner
für Rundrohre.



Art. S0655 - Seite S165
Kreuzklemme mit
rückstellbarem Knebelspanner
für Vierkantrohre.

Seitliche Stützköpfe



Art. S0199 - Seite S166
Seitlicher Stützkopf
für Rohre ø 48,3-50,8
und ⍁ 38-40.



Art. S0709 - Seite S167
Seitlicher Stützkopf
für Rohre ø 60,3 ⍁ 50.



Art. S0168 - Seite S167
Seitlicher Stützkopf
für Rohre ø 48,3 ⍁ 40.



Art. S0416 - Seite S179
Seitlicher Stützkopf
für Rohre mit ø 33,7.



Art. S0685 - Seite S183
Seitlicher Stützkopf
für Rohre ø 48,3-50,8-60,3.

Stützköpfe



Art. S0198 - Seite S168
Stützkopf für Rohre mit
ø 48,3-50,8 ⍁ 38-40.



Art. S0280 - Seite S169
Stützkopf für Rohre mit
ø 48,3-50,8-60,3.



Art. S0141 - Seite S169
Stützkopf für Rohre mit
ø 60,3.



Art. S0415 - Seite S179
Stützkopf für Rohre mit
ø 33,7.



Art. S0690 - Seite S183
Stützkopf für Rohre mit
ø 48,3.

Stützelemente



Art. S0615 - Seite S170
Stütze für Rohre mit
ø 38,1-42,4-48,3-50,8-60,3.



Art. S0618 - Seite S171
Stütze für Rohre mit
ø 38,1-42,4-48,3-50,8-60,3.



Art. S0611 - Seite S171
Stütze für Vierkantohr mit
40-50-60.



Art. S0619 - Seite S172
Stütze für Rohre mit
ø 42,4-48,3-50,8-60,3.



Art. S0616 - Seite S173
Stütze für Rohre mit
ø 42,4-48,3-50,8-60,3.



Art. S0124 - Seite S173
Reduktionsbuchse für
Art. S0615-S0616-S0618-S0619.
Für Rohre ø 42,4-48,3-50-50,6.



Art. S0418 - Seite S180
Stütze für Rohre mit ø 33,7.



Art. S0419 - Seite S180
Stütze für Rohre mit
ø 33,7.



Art. S0420 - Seite S181
Reduktionsbuchse für
Art. S0418-S0419
Für Rohre ø 26,9.



Art. S0707 - Seite S184
Stütze für Rohre mit
ø 48,3-50,8-60,3.



Art. S0706 - Seite S184
Stütze für Rohre mit
ø 48,3-50,8-60,3.

Gelenkfüße



Art. R0098 - Seite S174
Gelenkfuß.



Art. R0323 - Seite S174
Gelenkfuß mit
Befestigungslöchern.



Art. R0133 - Seite S175
Gelenkfuß mit
Befestigungslöchern.



Art. R0627 - Seite S185
Gelenkfuß mit
Verschlußkappe
in rostfreiem Stahl.



Art. R0623 - Seite S185
Gelenkfuß mit
Verschlußkappe
in rostfreiem Stahl.

Verbindungsstücke



Art. S0562 - Seite S176
Verbindungsstück für Rohre
mit ø 33,7-38,1-42,4-48,3.



Art. S0563 - Seite S176
Verbindungsstück für Rohre
mit ø 50,8-60,3.



Art. S0564 - Seite S177
Verbindungsstück für Vierkantohr
mit ⍁ 38-40-45-50.

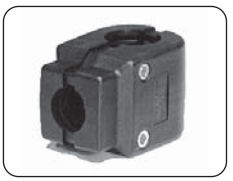

Art. S0454 - Seite S178
Verbindungsstück für Rohre
mit ø 42,4.



Art. S0137 - Seite S178
Verbindungsstück für Rohre
mit ø 48,3-60,3.



Art. S0417 - Seite S181
Verbindungsstück für Rohre
mit ø 33,7.

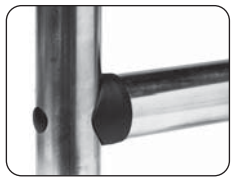

Art. S0409 - Seite S182
Verbindungsstück für Rohre
mit ø 38-42,4-48,3-60,3.



Art. S0686 - Seite S188
Verbindungsstück für Rohre
mit ø 48,3.



Art. S0687 - Seite S188
Verbindungsstück für Rohre
mit ø 60,3.



Art. S0688 - Seite S189
Verbindungsstück für Rohre
mit ø 48,3.



Art. S0689 - Seite S189
Verbindungsstück für Rohre
mit ø 48,3-50,8.

Gewindeeinsatz



Art. S0710 - Seite S186
Gewindeeinsatz
(für Rundrohre)



Art. S0713 - Seite S187
Gewindeeinsatz
(für Vierkantrohr)



Art. S0714 - Seite 187
Gewindeeinsatz
(für Vierkantrohr)

Verbindungsklemmen



Art. S0342 - Seite S190
Montagesatz für Fotozellen oder Sensoren



Art. S0341 - Seite S190
Klemme für Fotozellen oder Sensoren



Art. S0341C - Seite S191
Klemme für Rückstrahler.



Art. S0372 - Seite S192
Universalklemme für Fotozellen oder Sensoren.



Art. S0518 - Seite S193
Fühler.

Scharniere und Schlösser



Art. S0337 - Seite S194
270° Scharnier.



Art. S0260 - Seite S194
170° Scharnier.



Art. S0260 - Seite S195
170° Scharnier. Für versetzte Montagepunkte.



Art. S0272 - Seite S196
Schloß.

Kreuz-und Drehgriffe



Art. S0302 - Seite S197
Rückstellbarer Knebelspanner.



Art. S0303 - Seite S197
Rückstellbarer Knebelspanner.



Art. S0182 - Seite S198
Kreuzgriff.



Art. S0183 - Seite S198
Kreuzgriff.

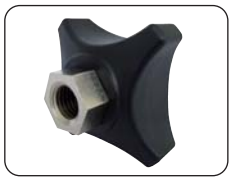

Art. S0625 - Seite S199
Kreuzgriff.



Art. S0775 - Seite S199
Kreuzgriff.



Art. S0185 - Seite S200
Kreuzgriff.



Art. S0671 - Seite S200
Kreuzgriff.



Art. S0734 - Seite S201
Kreuzgriff.

Transferplatte mit Röllchen

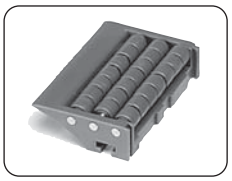

Art. S0567 - Seite S202
Endmodul mit Messerkante.



Art. S0672 - Seite S202
Endmodul mit Messerkante.

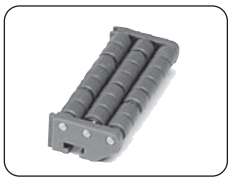

Art. S0569 - Seite S203
Endmodul mit Rundung.

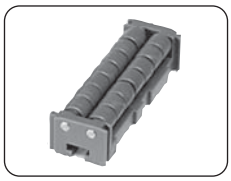

Art. S0568 - Seite S203
Mittelstück.

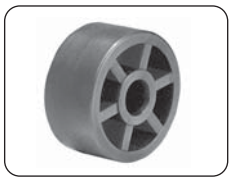

Art. S0020-S0021 - Seite S204
Rollen.

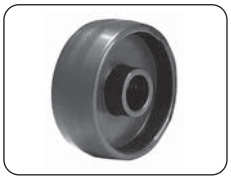

Art. S0016 - Seite S204
Rolle.

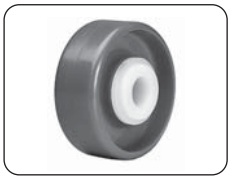

Art. S0076 - Seite S204
Rolle.



Art. S0063-S0095 - Seite S205
Rolle.



Art. S0363 - Seite S205
Rolle.



Art. S0455 - Seite S205
Rolle.

Modulare "Nose-Over" Führung (Messerkante)

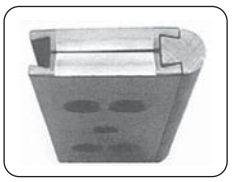

Art. S0905 - Seite S206
Modulares "Nose-Over" Standard Führungsprofil.



Art. S0905 - Seite S206
Modulares "Nose-Over" Spezial Führungsprofil.

Stellringe



Art. S0612 - Seite S207
Geteilte Stellringe
(mit runder Bohrung).



Art. S0612 - Seite S207
Geteilte Stellringe
(mit Vierkantbohrung).

Federrollen für Etikettiermaschinen



Art. S0079 - Seite S208
Federrolle.



Art. S0075 - Seite S208
Federrolle.

Kappen



Art. S0666 - Seite S209
Verschlusskappen
(für Rundprofil).



Art. S0667 - Seite S209
Verschlusskappen
(für Vierkantprofil).



Art. S0668 - Seite S209
Abdeckkappen
(für Rund-Rohr).

Kabelschutzkette

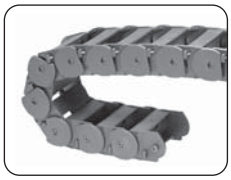

Art. S0112 - Seite S210
Kabelschutzkette.



Art. S0114 - Seite S210
Befestigungswinkel.

Spritzdüsen



Art. S0019 - Seite S211
Spritzdüse.



Art. S0018 - Seite S211
Muschelspritzdüse.

Dieser neue Katalog enthält einige Neuheiten in Bezug auf die Seitengestaltung und die grafische Umsetzung.
Damit möchten wir Ihnen das Nachschlagen erleichtern; die Seiten sind intuitiv gestaltet, und für jeden Artikel finden Sie die von Rexnord vorgeschlagenen besten Auswahlmöglichkeiten.

Die Seiten sind folgendermaßen aufgebaut.

Erste Wahl

Standard

Auf Anfrage : gegebenenfalls Mindestabnahmemenge erforderlich, bitte wenden Sie sich an unseren Customer Service, um die Verfügbarkeit zu prüfen.

Art. S0262

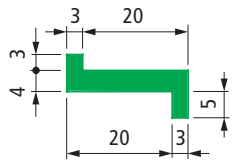

Verstärkte Version

Kettenführungsprofil

Farbe	Verpackung Meter	Code
Schwarz	45	63651
Green	45	632272

- Lieferzustand : Rollen.

Art. S0261

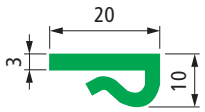

Microban® antibacterial protection

Kettenführungsprofil

Verpackung Meter	Code Mit Microban®	Code Ohne Microban®
40	651992	65681

- Anwendung : 2,5 bis 3,5 mm dicke Bleche.
- Farbe : weiß (mit **Microban®**), grün (ohne **Microban®**)
- Lieferzustand : Rollen.
- Zubehör :

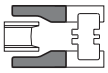

Ketteneinlaufschuh (seitlich) Art. S0551. Siehe Seite S22.

Art. S0243

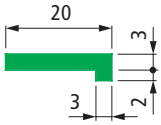

Microban® antibacterial protection

Kettenführungsprofil

Verpackung Meter	Code Mit Microban®	Code Ohne Microban®
90	698642	63701

- Farbe : weiß (mit **Microban®**), grün (ohne **Microban®**)
- Lieferzustand : Rollen.
- Zubehör :

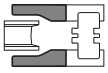

Ketteneinlaufschuh (seitlich) Art. S0551. Siehe Seite S22.

- **Material**
  Polyäthylen UHMWPE mit Molekulardichte 5.600.000.
- **Linearer Ausdehnungskoeffizient**
  2 x 10 $^{-4}$
  Kalkulation der Wärmeausdehnung siehe Seite S212.
- **Einsatztemperatur**
  Trocken (- 40 bis + 80 °C).
  In Wasser (+ 70 °C).
- **Positionierung.** siehe Seite S213.

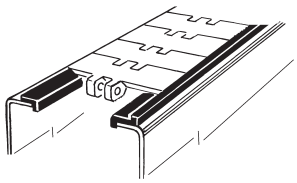

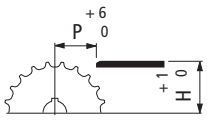

- **Scharnierbandketten** Serie 812 - 815 - 820 - 831 - 881TAB - 8811TAB - 879TAB - 880TAB

Kettenbreite 82,5 mm (K 325) / Führungsbreite 45 mm

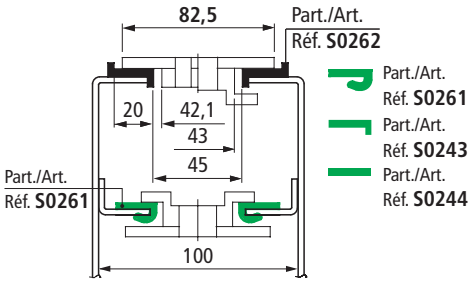

Kettenbreite 82,5 mm (K 325) / Führungsbreite 49 mm

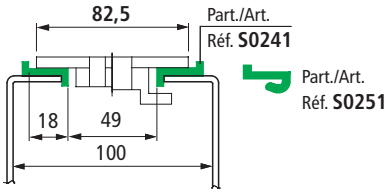

Kettenbreite 114,3 mm (K 450)

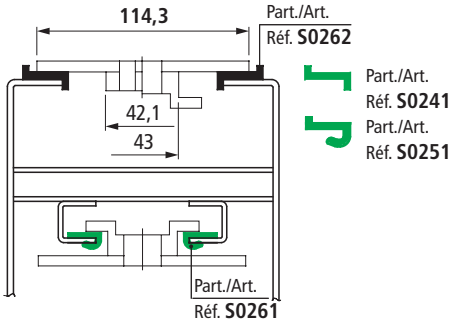

Kettenbreite 152,4 mm (K600), 190,5 (K750)

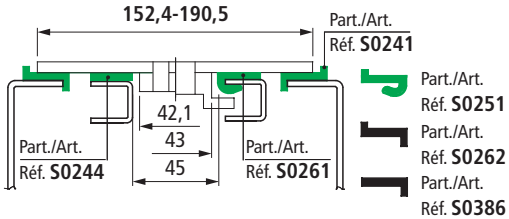

- **Doppel-Scharnierbandketten** Serie 802 - 805

Kettenbreite 190,5 mm (K 750)

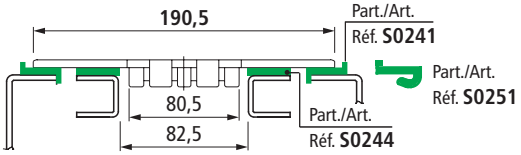

Erste Wahl

Standard

Auf Anfrage : egebenenfalls Mindestabnahmemenge erforderlich, bitte wenden Sie sich an unseren Customer Service, um die Verfügbarkeit zu prüfen.

Artikel-Nr. zum Bestellen = Art. + Code -Nr.

- **Doppel-Scharnierbandketten** Serie 821

Kettenbreite 190,5 mm (K 750)

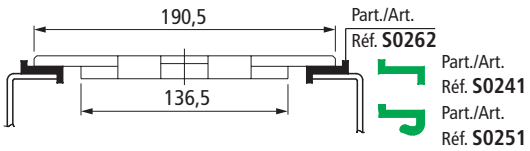

Kettenbreite 304,8 mm (K 1200).

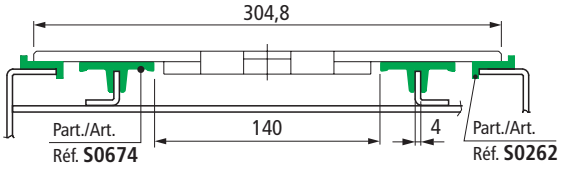

- **Scharnierbandketten** Serie 882 TAB

Kettenbreite 114,3 mm (K 450)

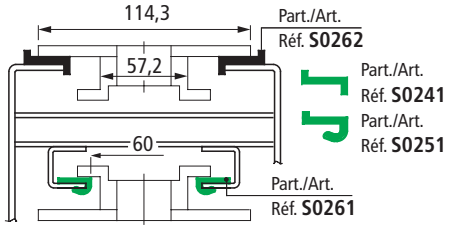

Kettenbreite 254 mm (K 1000), 304,8 mm (K 1200).

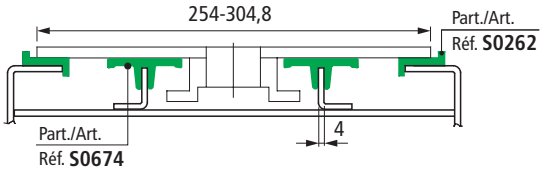

- **Plattenbandketten** Serie 1874 - 4874 - 1873

Kettenbreite 82,5 mm (K 325), 114,3 mm (K 450), 152,4 mm (K 600)

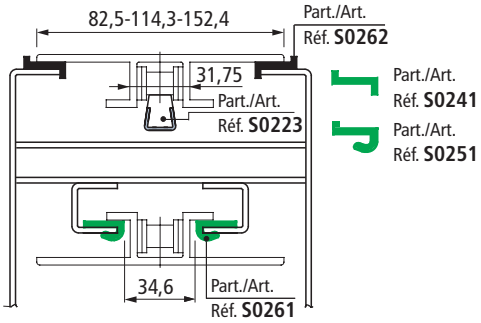

- **Stauförderketten** Serie SLBP 882 TAB - SLBP 821

Kettenbreite 95,2 mm (K 375)

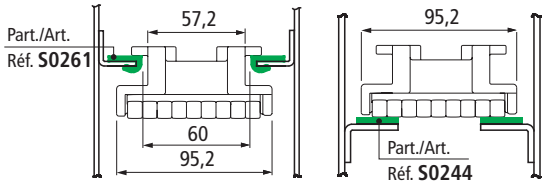

Kettenbreite 190,5 mm (K 750)

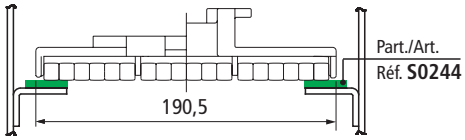

Kettenführungsprofil

Art. S0241

Farbe	Verpackung Meter	Code
Grün	80	63641
Schwarz	80	60356

- Lieferzustand : Rollen.

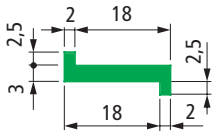

Kettenführungsprofil

Art. S0251

Farbe	Verpackung Meter	Code
Grün	40	63631

- Anwendung : 2,5 bis 3,5 mm dicke Bleche.
- Lieferzustand : Rollen.

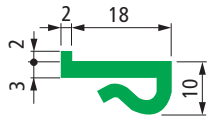

Kettenführungsprofil

Art. S0244

Farbe	L x H mm	Verpackung Meter	Code
Grün	20 x 3	60	63711
	20 x 5	80	63691
	25 x 3	60	63721
	30 x 3	60	63731
	40 x 3	60	63661
	40 x 5	50	608172
Schwarz	20 x 3	60	60386
	20 x 5	80	60376

- Lieferzustand : Rollen.
- Zubehör :

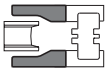

Ketteneinlaufschuh (seitlich) Art. S0551.
Siehe Seite S22.



Erste Wahl

Standard

Auf Anfrage : egebenenfalls Mindestabnahmemenge erforderlich, bitte wenden Sie sich an unseren Customer Service, um die Verfügbarkeit zu prüfen.

Artikel-Nr. zum Bestellen = Art. + Code-Nr.

Art. S0825

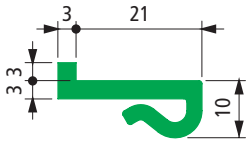

NEW

Kettenführungsprofil

Farbe	Verpackung Meter	Code
Grün	40	632033

- Anwendung : 2,5 bis 3,5 mm dicke Bleche.
- In Kombination mit Art. S0784 verwendbar.
- Lieferzustand : Rollen.

Art. S0822

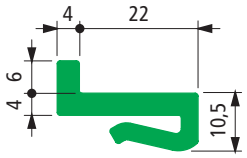

NEW

Kettenführungsprofil

Farbe	Länge Meter	Code
Grün	3	632713
	6	632723

- In Kombination mit Art. S0362 verwendbar.
- Lieferzustand : Stangen von 3 und 6 Meter.
- Verpackung : 96 Meter.

Art. S0386

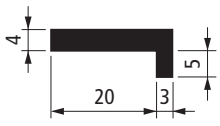

Verstärkte Version

Kettenführungsprofil

Farbe	Verpackung Meter	Code
Schwarz	45	66096

- In Kombination mit Art. S0387 verwendbar.
- Lieferzustand : Rollen.

- **Erste Wahl**
- **Standard**
- **Auf Anfrage** : egebenenfalls Mindestabnahmemenge erforderlich, bitte wenden Sie sich an unseren Customer Service, um die Verfügbarkeit zu prüfen.

Artikel-Nr. zum Bestellen = Art. + Code-Nr.

- **Material**
  Polyäthylen UHMWPE mit Molekulardichte 5.600.000.
- **Linearer Ausdehnungskoeffizient**
  2 x 10^{-4}
  Kalkulation der Wärmeausdehnung siehe Seite S212.
- **Einsatztemperatur**
  Trocken (- 40 bis + 80 °C).
  In Wasser (+ 70 °C).
- **Positionierung.** Siehe Seite S213.

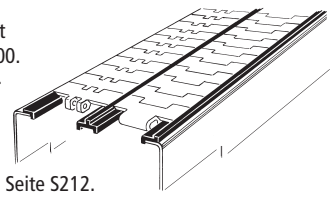

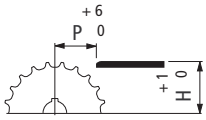

Kettenbreite 82,5 mm (K 325) / Mittenabstand 85 mm

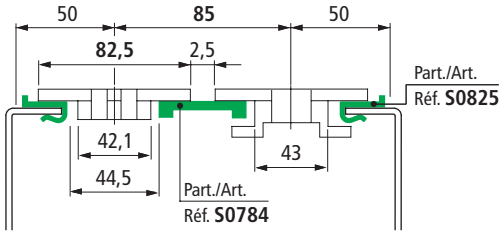

Kettenbreite 84 mm Mittenabstand 85 mm

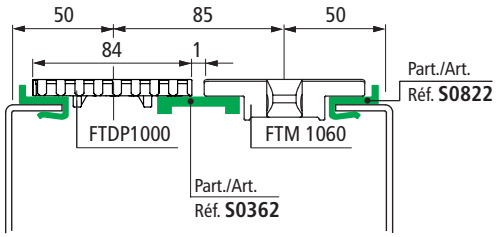

- **Scharnierbandketten** Serie 820 - 880TAB

Kettenbreite 87 mm (K 343) / Mittenabstand 88 mm

Für den Einsatz von PET Flaschen oder anderen instabilen Produkten sollten mehrspurige Förderer mit 82,5 mm breiten etten und einem Mittenabstand von 88 mm umgebaut werden.

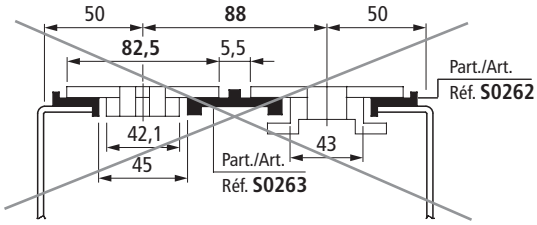

Durch Austausch der 82,5 mm breiten Ketten mit 87 mm breiten Ketten und gleichzeitigem Wechsel der mittleren Führungen ergibt sich eine Reduzierung der Lücke von 5,5 mm auf nur noch 1 mm.

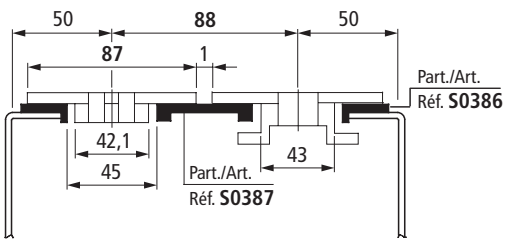

Kettenbreite 82,5 mm (K 325) / Mittenabstand 85 mm

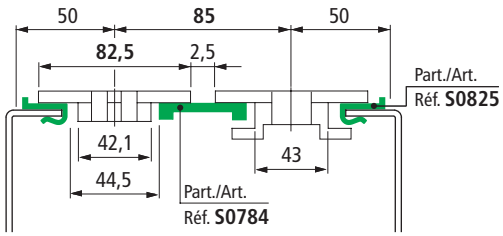

Kettenführungsprofil

Art. S0784

Farbe	Länge Meter	Code
Grün	3	620513
	6	620523
Schwarz	3	620533
	6	620543

- Lieferzustand : Stangen von 3 und 6 Meter.
- Verpackung : 96 Meter.

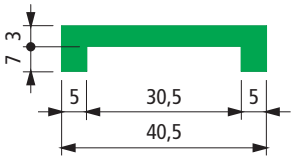

NEW

Kettenbreite 82,5 mm (K 325) / Mittenabstand 85 mm

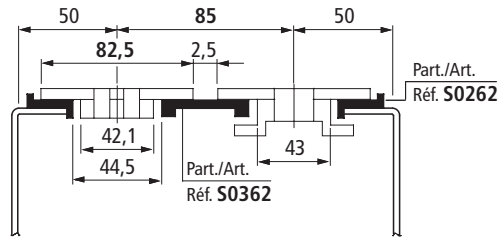

Kettenführungsprofil

Art. S0362

Farbe	Länge Meter	Code
Grün	3	694331
	6	67435
Schwarz	3	694341
	6	61726

- Lieferzustand : Stangen von 3 und 6 Meter.
- Verpackung : 96 Meter.

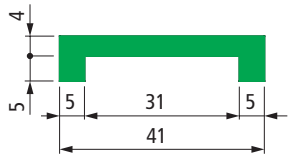

Verstärkte Version

- **Scharnierbandketten** Serie 820 - 880TAB

Kettenbreite 87 mm (K 343) / Mittenabstand 88 mm

Für den Einsatz von PET Flaschen oder anderen instabilen Produkten sollten mehrspurige Förderer mit 82,5 mm breiten etten und einem Mittenabstand von 88 mm umgebaut werden.

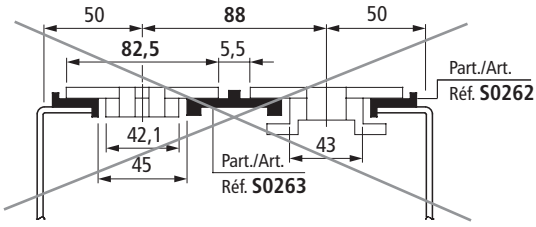

Durch Austausch der 82,5 mm breiten Ketten mit 87 mm breiten Ketten und gleichzeitigem Wechsel der mittleren Führungen ergibt sich eine Reduzierung der Lücke von 5,5 mm auf nur noch 1 mm.

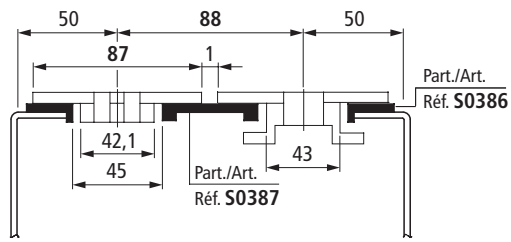

Kettenführungsprofil

Art. S0387

Farbe	Länge Meter	Code
Schwarz	3	694351
	6	66106

- In Kombination mit Art. S0386 verwendbar.
- Lieferzustand : Stangen von 3 und 6 Meter.
- Verpackung : 96 Meter.

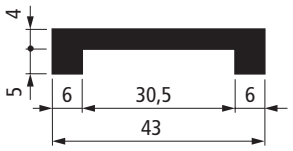

Verstärkte Version

Erste Wahl

Standard

Auf Anfrage : egebenenfalls Mindestabnahmemenge erforderlich, bitte wenden Sie sich an unseren Customer Service, um die Verfügbarkeit zu prüfen.

Artikel-Nr. zum Bestellen = Art. + Code-Nr.

Art. S0263

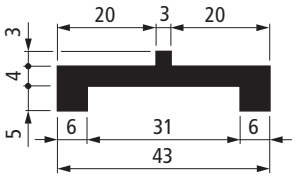

Verstärkte Version

Kettenführungsprofil

Farbe	Länge Meter	Code
Schwarz	3	694321
	6	63681

- Lieferzustand : Stangen von 3 und 6 Meter.
- Verpackung : 96 Meter.

- **Material**
  Polyäthylen UHMWPE mit Molekulardichte 5.600.000.
- **Linearer Ausdehnungskoeffizient**
  2 x 10^{-4}
  Kalkulation der Wärmeausdehnung siehe Seite S212.
- **Einsatztemperatur**
  Trocken (- 40 bis + 80 °C).
  In Wasser (+ 70 °C).
- **Positionierung.** Siehe Seite S213.

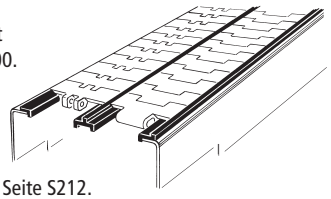

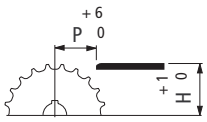

- **Scharnierbandketten** serie 812 - 815 - 820 - 831 - 881TAB - 8811TAB - 879TAB - 880TAB

Kettenbreite 82,5 mm (K 325) / Mittenabstand 88 mm

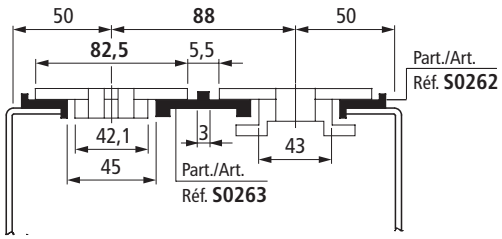

Art. S0242

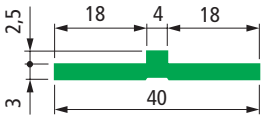

Kettenführungsprofil

Farbe	Verpackung Meter	Code
Grün	80	63671

- Lieferzustand : Rollen.

Kettenbreite 82,5 mm (K 325) / Mittenabstand 88 mm
Durch den breiteren Mittelsteg von Art. S0242 ergibt sich ein kleinerer Spalt zwischen den Ketten und dem Steg.

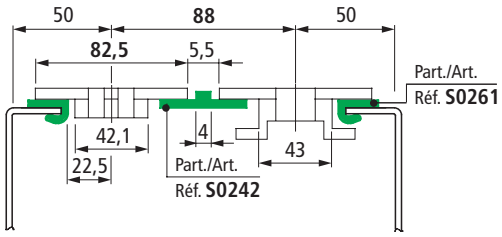

Art. S0824

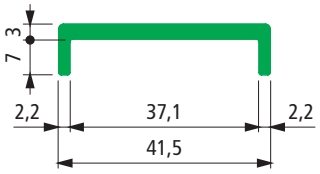

NEW

Kettenführungsprofil

Farbe	Länge Meter	Code
Grün	3	631663
	6	631653

- Lieferzustand : Stangen von 3 und 6 Meter.
- Verpackung : 96 Meter.

Kettenbreite 82,5 mm (K 325) / Mittenabstand 85 mm

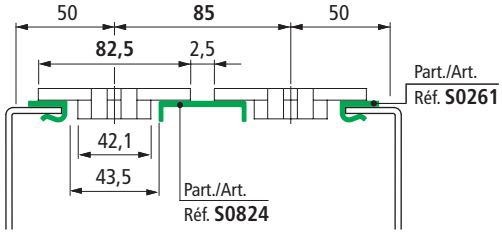

Erste Wahl

Standard

Auf Anfrage : egebenenfalls Mindestabnahmemenge erforderlich, bitte wenden Sie sich an unseren Customer Service, um die Verfügbarkeit zu prüfen.

Artikel-Nr. zum Bestellen = Art. + Code-Nr.

• **Modularketten MatTop®**

Anwendung mit parallel laufenden Gleitleisten.
Empfohlen für mittlere Belastungen.

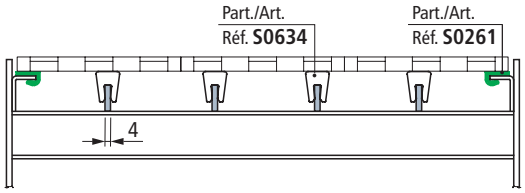

Kettenführungsprofil

Art. S0634

Farbe	Länge Meter	Code Mit Microban®	Code Ohne Microban®
Weiß	3	613053	634073
	6	648132	650962

- Anwendung : 4 mm dicke Bleche.
- Verpackung : 96 Meter.

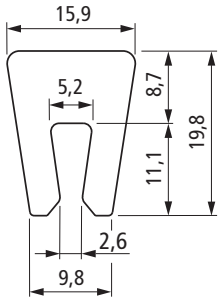

Microban® antibacterial protection

• **Modularketten MatTop®**

Anwendung mit parallel laufenden Gleitleisten.
Empfohlen für mittlere Belastungen.

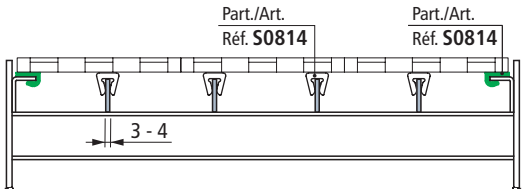

Kettenführungsprofil

Art. S0814

Farbe	Code
Weiß	629163

- Anwendung : 3 bis 4 mm dicke Bleche.
- Lieferzustand : Rollen.
- Verpackung : 96 Meter.

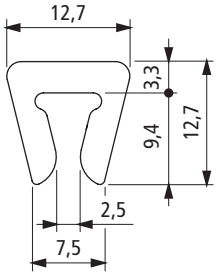

NEW

Erste Wahl

Standard

Auf Anfrage : egebenenfalls Mindestabnahmemenge erforderlich, bitte wenden Sie sich an unseren Customer Service, um die Verfügbarkeit zu prüfen.

Artikel-Nr. zum Bestellen = Art. + Code-Nr.

Art. S0551



Ketteneinlaufschuh (seitlich)

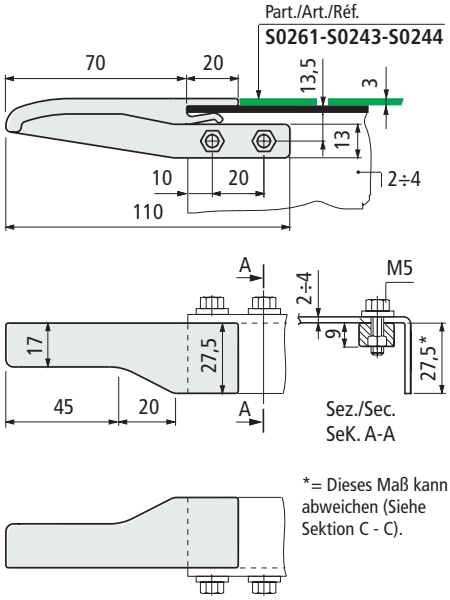

Lieferzustand	Code	Gewicht kg
Links + Rechts	689501	0,026
Rechts	630913	0,013
Links	630923	0,013

- Einsatz : in Kombination mit Art. S0261-S0243-S0244.
- Material : Polyamid PA (schwarz).
- Verpackung : 25 links + 25 rechts.

• **Einsatz** Art. S0551
In Scharnierbandkettenförderern können die Profile im Bereich der Umlenkung eingesetzt werden.

• Kettenbreite 82,5 mm (K325).

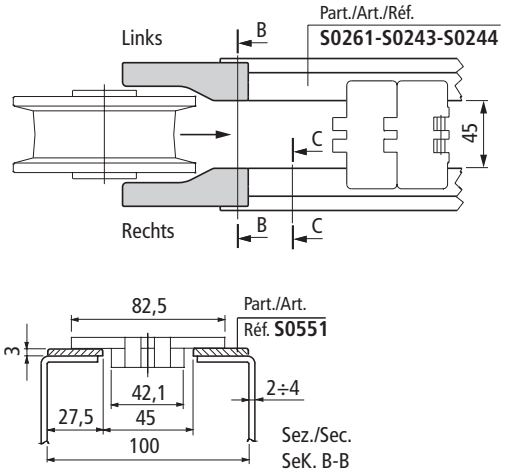

Gleitleistentypen welche mit dem Art. 551 einsetzbar sind (alle mit 3 mm Dicke)

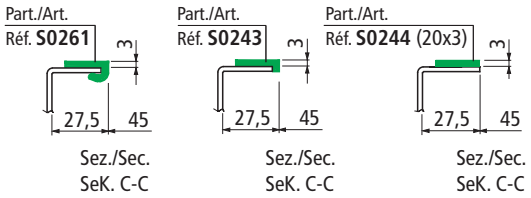

• Positionierung

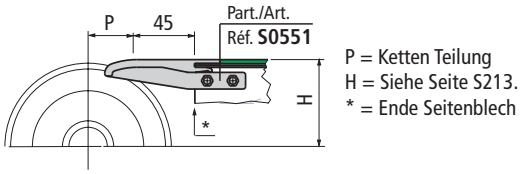

Erste Wahl

Standard

Auf Anfrage : egebenenfalls Mindestabnahmemenge erforderlich, bitte wenden Sie sich an unseren Customer Service, um die Verfügbarkeit zu prüfen.

Artikel-Nr. zum Bestellen = Art. + Code-Nr.

Art. S0742

Kettenführungsprofil

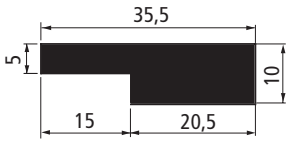

Farbe	Code
Schwarz	617973N

- Material : Polyäthylen UHMWPE mit Molekulardichte 1.000.000.
- Verpackung : 96 Meters (Stangen von 3 Meters).
- Linearer Ausdehnungskoeffizient : 2 x 10 $^{-4}$.
- Einsatztemperatur : Trocken (- 40 bis + 80 °C). In Wasser (+ 70 °C).

• **Anwendungsbeispiele** Art. S0742
Ideal für Scharnierbandketten mit Breite = 114,3 mm (K450)

Kettenbreite 114,3 mm (K450)

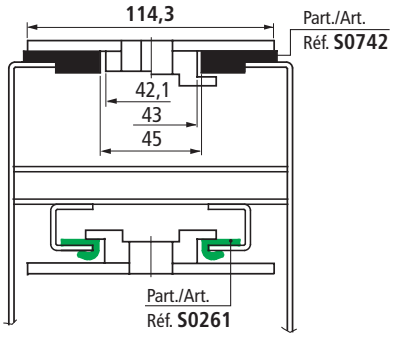

Kettenbreite 114,3 mm (K450) / Mittenabstand 117 mm

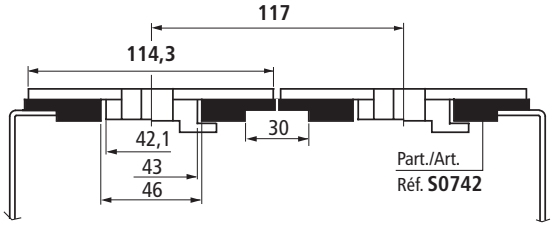

Art. S0674

Kettenführungsprofil

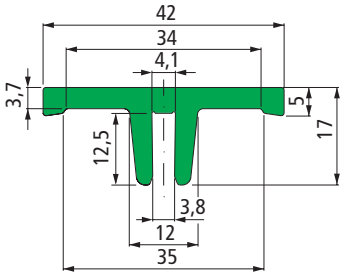



Farbe	Länge Meters	Code
Grün	3	675792
	6	675802

- Material : Polyäthylen UHMWPE (grün).
- Auf Wunsch andere Farben lieferbar.
- Anwendung: 4 mm dicke Bleche.
- Lieferzustand : Stangen von 3 und 6 Meter.
- Verpackung : 24 Meter.

• **Anwendungsbeispiele** Art. S0674
Ideal als zentrale Unterstützung für breite Ketten

Scharnierbandketten Serie 820 Kettenbreite 190,5 (K750)

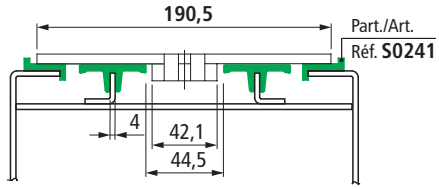

Doppel-Scharnierbandkette Serie 821 Kettenbreite 304,8 mm (K1200)

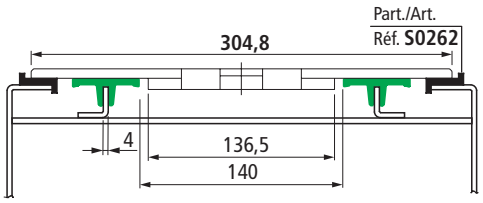

Plattenbandketten Serie 1873 Kettenbreite 254 (K1000) 304,8 (K1200)

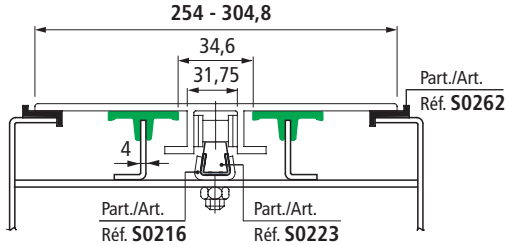

Erste Wahl

Standard

Auf Anfrage : egebenenfalls Mindestabnahmemenge erforderlich, bitte wenden Sie sich an unseren Customer Service, um die Verfügbarkeit zu prüfen.

Artikel-Nr. zum Bestellen = Art. + Code-Nr.

Art. S0366



Kettenführungsprofil

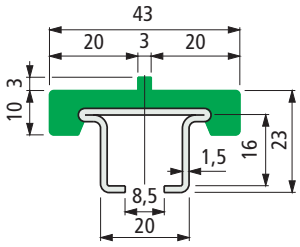

Metall Profil Material	Länge Meter	Code	Gewicht kg/m
Nichtrostender Stahl, Austenitisch	3	64056M	1,10
	6	69585M	
Nichtrostender Stahl, Ferritisch	3	693252M	1,10
	6	693262M	

- Farbe : grün.
- Lieferzustand : Kunststoff- und Metall-Profil werden fertig montiert geliefert.
- Kunststoffprofil als Ersatzteil Code Nr : **S0000644071** (6 Meter lang).
- Verpackung : 18 Meter.

Art. S0367



Kettenführungsprofil

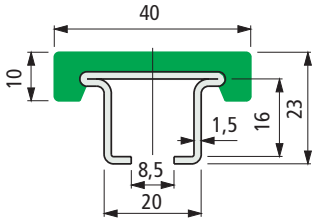

Metall Profil Material	Länge Meter	Code	Gewicht kg/m
Nichtrostender Stahl, Austenitisch	3	64046M	1,10
	6	69615M	
Nichtrostender Stahl, Ferritisch	3	693272M	1,10
	6	693282M	

- Farbe : grün.
- Lieferzustand : Kunststoff- und Metall-Profil werden fertig montiert geliefert.
- Kunststoffprofil als Ersatzteil Code Nr : **S000068309** (6 Meter lang).
- Verpackung : 18 Meter.

Art. S0368



Kettenführungsprofil

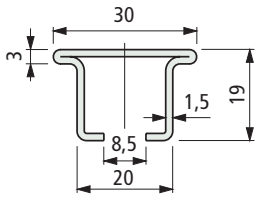

Metall Profil Material	Länge Meter	Code	Gewicht kg/m
Nichtrostender Stahl, Austenitisch	3	64066	0,90
	6	69645	
Nichtrostender Stahl, Ferritisch	3	693292	0,90
	6	693302	

- Einsatzbereiche sind unter anderem hohe Geschwindigkeiten, erhöhte Temperaturen und abrasiven Bedingungen.
- Verpackung : 18 Meter.

- **Erste Wahl**
- **Standard**
- **Auf Anfrage** : egebenenfalls Mindestabnahmemenge erforderlich, bitte wenden Sie sich an unseren Customer Service, um die Verfügbarkeit zu prüfen.

Artikel-Nr. zum Bestellen = Art. + Code-Nr.

- **Material**
  Polyäthylen UHMWPE mit Molekulardichte 5.600.000.
- **Linearer Ausdehnungskoeffizient**
  2 x 10 $^{-4}$
  Kalkulation der Wärmeausdehnung siehe Seite S212.

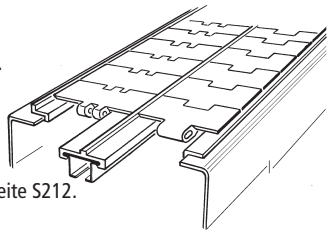

- **Einsatztemperatur**
  Trocken (- 40 bis + 80 °C).
  In Wasser (+ 70 °C).
- **Positionierung.** siehe Seite S213.

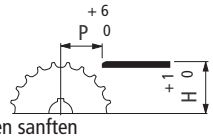

- **Montage der Profile**
  Um Stufen zu vermeiden und somit einen sanften Lauf der Kette zu erreichen, sollten die Kunststoff-Profile an den Stoßstellen mittels 45 Schnitt aneinanderstoßen. Sollten zudem noch Temperaturschwankungen vorliegen, ist durch Einsatz einer kleinen Lücke zwischen den Profilen ein problemloses Ausdehnen der Kunststoff-Profile möglich.

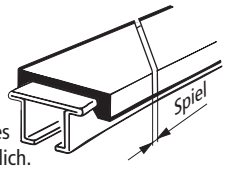

- **Belastungsdiagramm von** Art. S0366 - S0367 - S0368

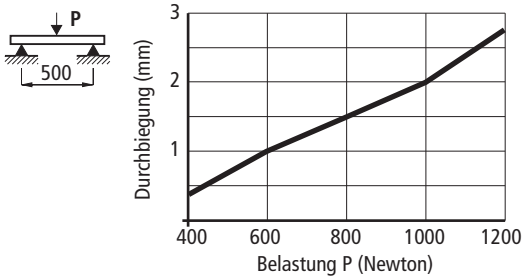

- **Scharnierbandketten** Serie 812 - 815 - 820 - 831 - 881TAB - 8811TAB - 879TAB - 880TAB

Kettenbreite 82,5 mm (K 325) / Mittenabstand 88 mm

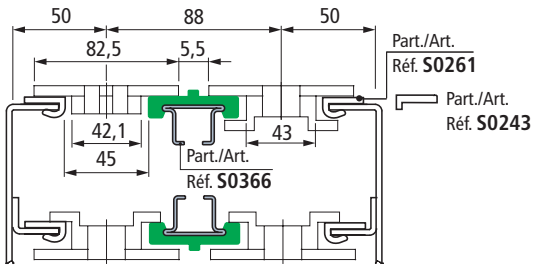

Kettenbreite 82,5 mm (K 325) / Mittenabstand 85 mm

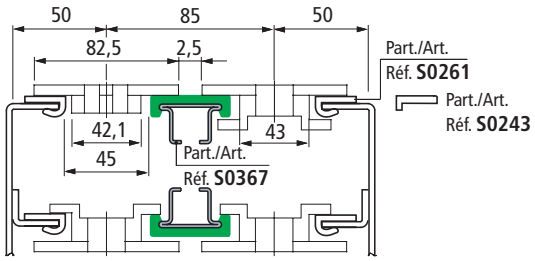

Kettenbreite 82,5 mm (K 325) / Mittenabstand 83,5 mm

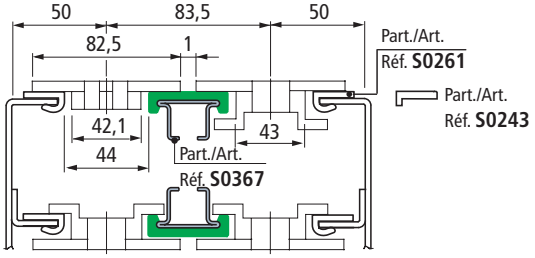

Kettenführungsprofile

für Art. S0366 - S0367 - S0368

Kettenbreite 114,3 mm (K 450) / Mittenabstand 120 mm

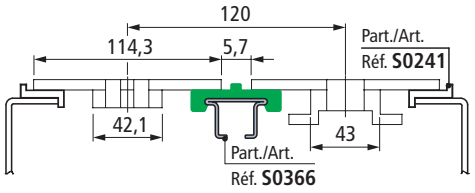

Kettenbreite 152,4 mm (K 600) / Mittenabstand 158 mm

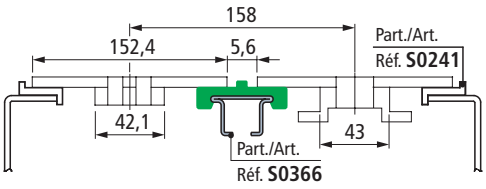

- **Modularketten MatTop®**

Anwendung mit parallel laufenden Gleitleisten.
Empfohlen für mittlere Belastungen

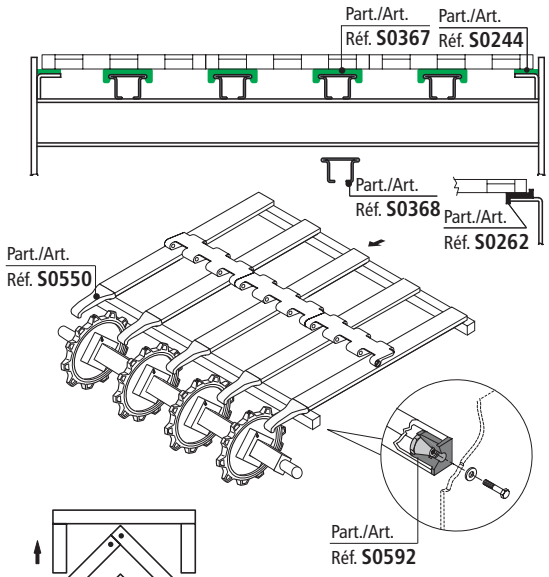

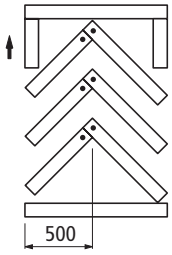

Fischgräten Muster. Empfohlen für höhere Belastungen (Stautische).
Der Kettenverschleiß wird über die gesamte Breite verteilt

- **Montage auf Art. S0559**

Art. S0371 (M6 Version) kann direkt auf dem Art. S0559 befestigt werden.

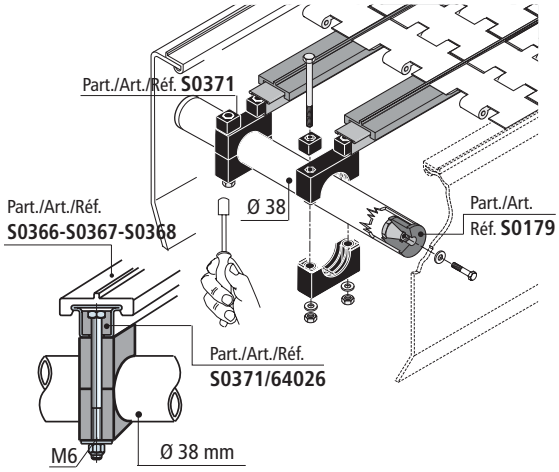

Befestigungselement

Art. S0371

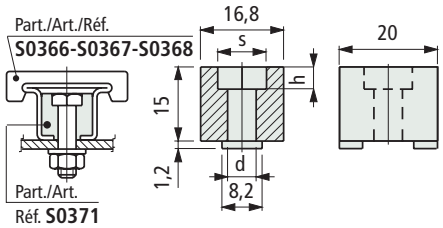



d mm	h mm	Sechskant s mm	Code
6,2 (für Schraube M 6)	4,5	10,2	64026
8,1 (für Schraube M 8)	6	13,2	61056

- Einsatz : Einfache Montage der Gleitleisten auf den Querträgern mit M6 oder M8 Sechskant-Schrauben.
- Material : verstärktes Polyamid PA FV (schwarz).
- Verpackung : 100 Stück.

Verbindungselement

Art. S0621

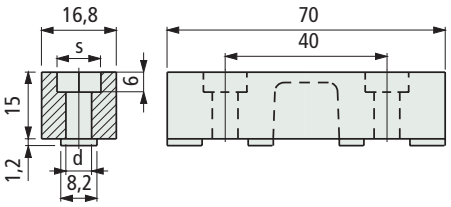



d mm	Sechskant s mm	Code
6,1 (für Schraube M6)	10,2	670562
8,1 (für Schraube M 8 - 5/16")	13,2	635542

- Einsatz : Einfache Verbindung von Kettenführungsprofil Artikel S0366 - S0367 - S0368. Montage mit M8 - 5/16" Sechskant-Schrauben.
- Material : verstärktes Polyamid PA FV (schwarz).
- Verpackung : 100 Stück.

Klemme zu Kettenführungsprofil

Art. S0559

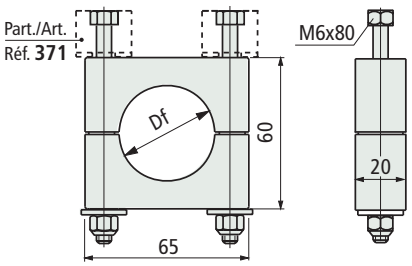



Bohrung Df mm	Code
Ø 38	696161

- Einsatz : für die einfache Montage der Profile auf Rohren mit ø 38 mm.
- Material : Klemme aus verstärktem Polyamid PA FV (schwarz). Schrauben und Muttern aus Nichtrostender Stahl Austenitisch. Selbstsichernde mutter.
- Verpackung : 50 Stück.

Erste Wahl

Standard

Auf Anfrage : egebenenfalls Mindestabnahmemenge erforderlich, bitte wenden Sie sich an unseren Customer Service, um die Verfügbarkeit zu prüfen.

Artikel-Nr. zum Bestellen = Art. + Code-Nr.

für Art. S0366 - S0367

Art. S0550



Ketteneinlaufschuh (Mitte)

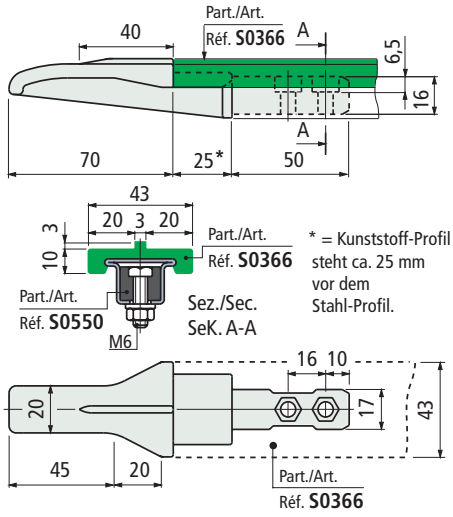

Code	Gewicht kg
689481	0,042

- Einsatz : in Kombination mit Art. S0366.
- Material : Polyamid PA (schwarz).
  Verpackung : 50 Stück.

In Scharnierbandkettenförderern können die Profile im Bereich der Umlenkung eingesetzt werden.
In Modularkettenförderern sind sie auch im Bereich des Antriebes möglich.

- Kettenbreite 82,5 mm (K325) / Mittenabstand 88 mm.

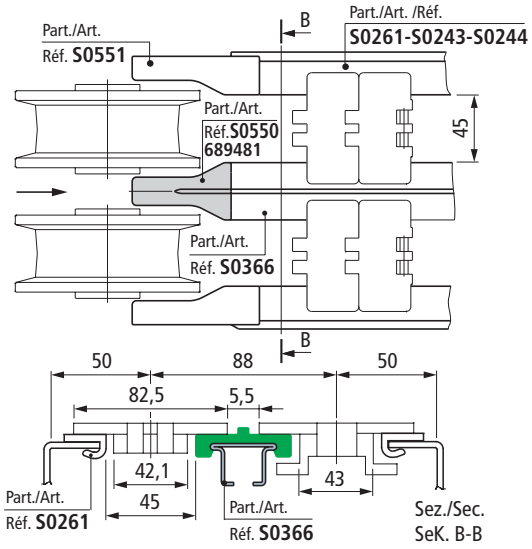

- Kettenbreite 82,5 mm (K 325) / Mittenabstand 83,5 mm

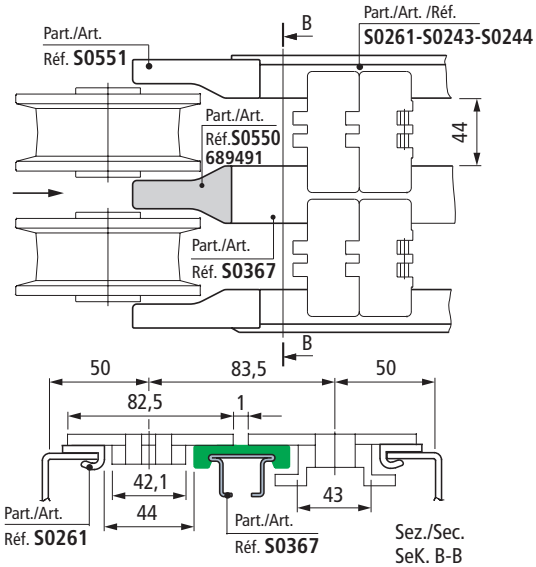

Art. S0550



Ketteneinlaufschuh (Mitte)

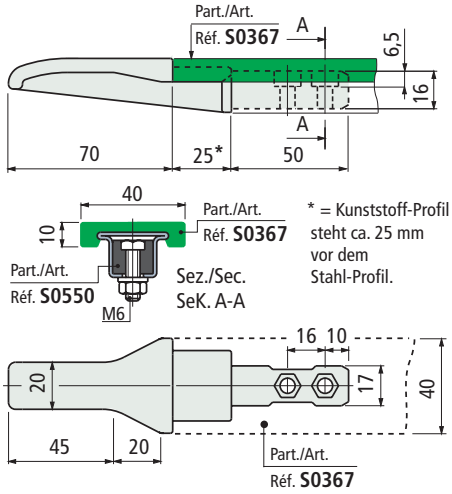

Code	Gewicht kg
689491	0,042

- Einsatz : in Kombination mit Art. S0367.
- Material : Polyamid PA (schwarz).
- Verpackung : 50 Stück.

- Anwendungsbeispiel von Art. 550 in einem Modularkettenförderer

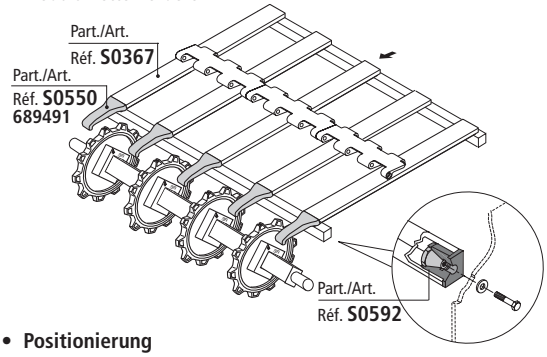

- **Positionierung**

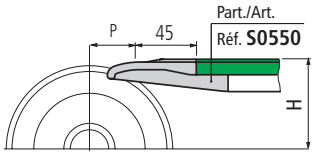

P = Ketten teilung
H = siehe Seite S213.

Erste Wahl

Standard

Auf Anfrage : egebenenfalls Mindestabnahmemenge erforderlich, bitte wenden Sie sich an unseren Customer Service, um die Verfügbarkeit zu prüfen.

Artikel-Nr. zum Bestellen = Art. + Code-Nr.

für Art. S0367

Art. S0669

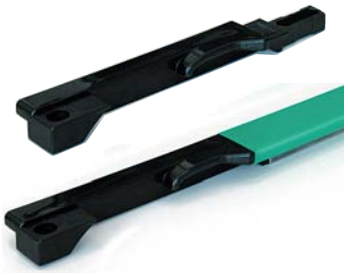

• Rechte Ausführung Dx

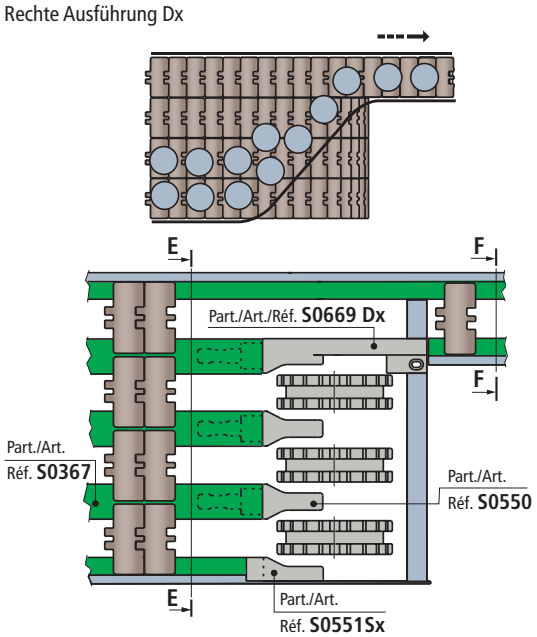

• Linke Ausführung Sx

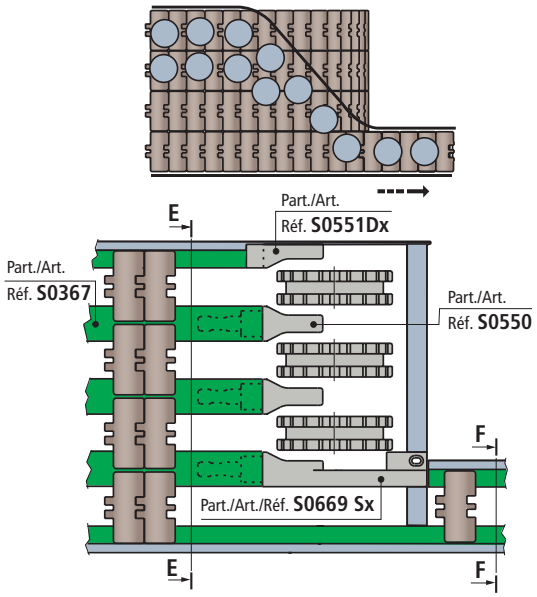

Seitentransferführung

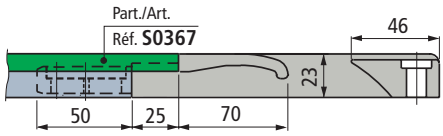

Rechte Ausführung Dx

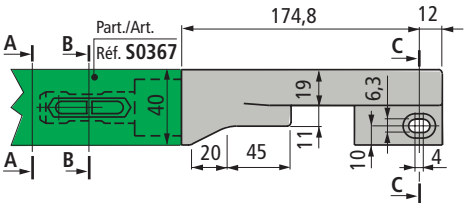

Linke Ausführung Sx

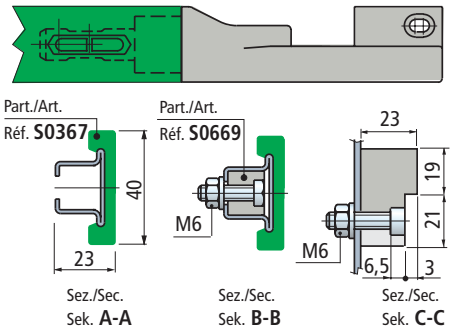

Material	Version	Code	Gewicht kg/m
Polyamid PA (schwarz)	Rechts Dx	674212	0,1
	Linke Sx	674222	

- Einsatz : Kettenführung im Seitentransferbereich.
- Verpackung : 10 Stück.

• Positionierung

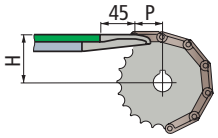

P = Ketten Teilung
H = Siehe Seite S213.

• Scharnierbandketten Serien 812-815-820-831-881TAB-8811TAB-879TAB-880TAB

Kettenbreite 82,5 mm (K325) / Mittenabstand 83,5 mm

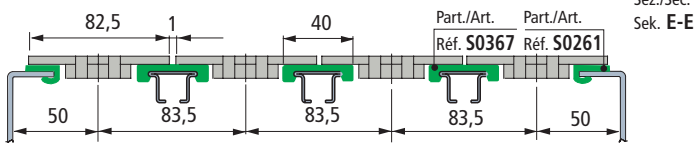

Sez./Sec. Sek. **E-E**

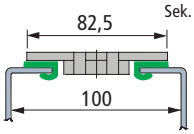

Sez./Sec. Sek. **F-F**

Kettenbreite 82,5 mm (K325) - 83,8 mm (K330) / Mittenabstand 85 mm

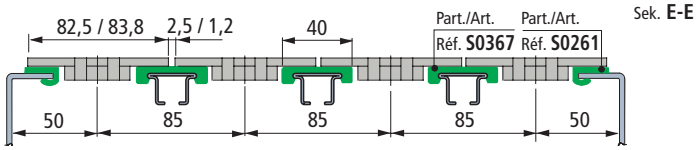

Sez./Sec. Sek. **E-E**

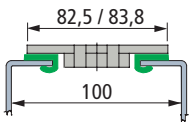

Sez./Sec. Sek. **F-F**

Modularkette metrische Serien 7705 M.

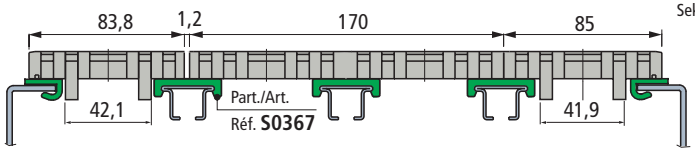

Sez./Sec. Sek. **E-E**

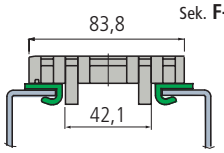

Sez./Sec. Sek. **F-F**

Erste Wahl

Standard

Auf Anfrage : egebenenfalls Mindestabnahmemenge erforderlich, bitte wenden Sie sich an unseren Customer Service, um die Verfügbarkeit zu prüfen.

Artikel-Nr. zum Bestellen = Art. + Code-Nr.

Art. S0768



Microban® antibacterial protection

Kettenführungsprofile

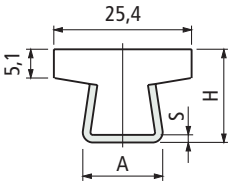

S mm	H mm	A mm
1,5	17	16
2	17,5	17

Dicke S mm	Metall Profil Material	Länge Meter	Code	Gewicht kg/m
1,5	Nichtrostender Stahl, Austenitisch	3	609083	0,63
		6	609093	
	Verzinkter Stahl	3	609103	
2	Nichtrostender Stahl, Austenitisch	3	609113	0,74
		6	609123	

- Material : Kunststoffprofil aus Polyäthylen UHMWPE mit Molekulardichte 5.600.000 mit Microban®
- Farbe: weiß
- min. Kurvenradius: 160 mm
- Linearer Ausdehnungskoeffizient: 4 x 10 $^{-5}$.
- Verpackung : 24 Meter

Art. S0767



Microban® antibacterial protection

Kettenführungsprofile

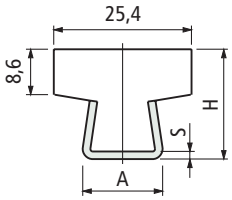

S mm	H mm	A mm
1,5	20,5	16
2	21	17

Dicke S mm	Metall Profil Material	Länge Meter	Code	Gewicht kg/m
1,5	Nichtrostender Stahl, Austenitisch	3	609033	0,72
		6	609043	
	Verzinkter Stahl	3	609053	
2	Nichtrostender Stahl, Austenitisch	3	609063	0,82
		6	609073	

- Material : Kunststoffprofil aus Polyäthylen UHMWPE mit Molekulardichte 5.600.000 mit Microban®
- Farbe: weiß
- min. Kurvenradius: 160 mm
- Linearer Ausdehnungskoeffizient: 4 x 10 $^{-5}$.
- Verpackung : 24 Meter

- **Material**
  Kunststoffprofil aus Polyäthylen UHMWPE mit Molekulardichte 5.600.000.
  Metallprofil Material Nichtrostender Stahl Austenitisch, Verzinkter Stahl.

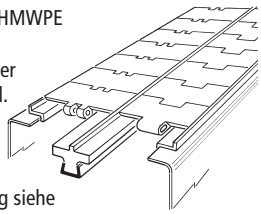

- **Linearer Ausdehnungskoeffizient**
  4 x 10 $^{-5}$
  Kalkulation der Wärmeausdehnung siehe Seite S212.
- **Einsatztemperatur**
  Trocken (- 40 bis + 80 °C).
  In Wasser (+ 70 °C).

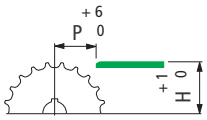

- **Positionierung.** Siehe Seite S213.
- **Montage der Profile**
  Um Stufen zu vermeiden und somit einen sanften Lauf der Kette zu erreichen, sollten die Kunststoff-Profile an den Stoßstellen mittels 45 Schnitt aneinanderstoßen. Sollten zudem noch Temperaturschwankungen vorliegen, ist durch Einsatz einer kleinen Lücke zwischen den Profilen ein problemloses Ausdehnen der Kunststoff-Profile möglich.

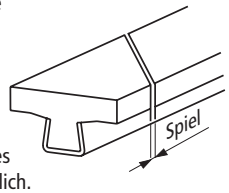

- **Durchbiegung bei** Art. S0223 - S0310 - S0356

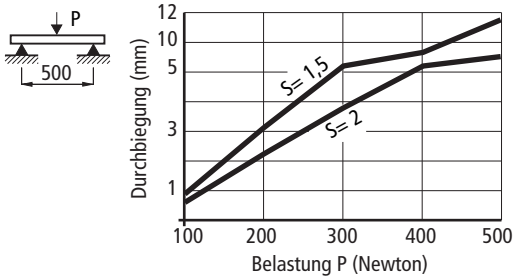

- **Scharnierbandketten** Serie 812 - 815 - 820 - 831 - 881TAB - 8811TAB - 879TAB - 880TAB

Kettenbreite 82,5 mm (K 325) / Mittenabstand 88 mm

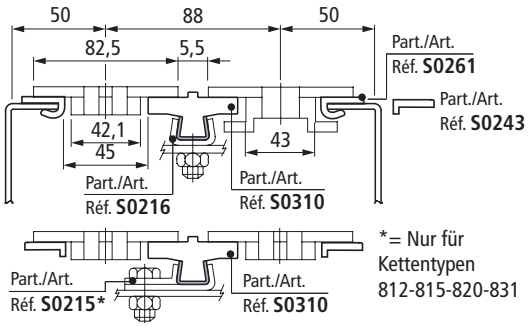

*= Nur für Kettentypen 812-815-820-831

Kettenbreite 82,5 mm (K 325) / Mittenabstand 85 mm

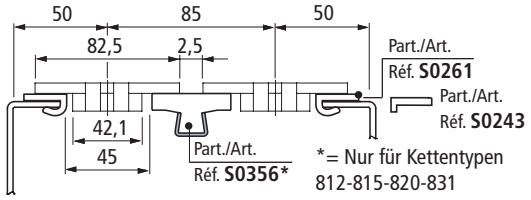

*= Nur für Kettentypen 812-815-820-831

Kettenbreite 82,5 mm (K 325) / Mittenabstand 83,5 mm

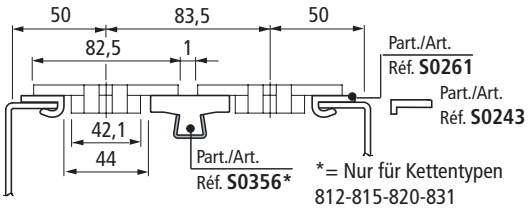

*= Nur für Kettentypen 812-815-820-831

Erste Wahl

Standard

Auf Anfrage : egebenenfalls Mindestabnahmemenge erforderlich, bitte wenden Sie sich an unseren Customer Service, um die Verfügbarkeit zu prüfen.

Artikel-Nr. zum Bestellen = Art. + Code-Nr.

- **Modularketten MatTop®**

Anwendung mit parallel laufenden Gleitleisten.
Empfohlen für mittlere Belastungen.

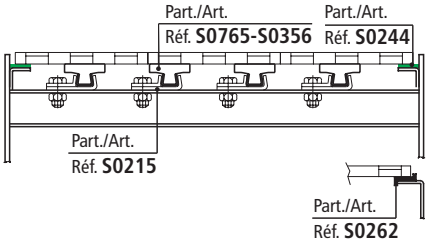

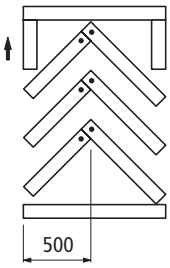

Fischgräten Muster. Empfohlen für höhere Belastungen (Stautische).
Der Kettenverschleiß wird über die gesamte Breite verteilt.

Kettenführungsprofile

Art. S0356

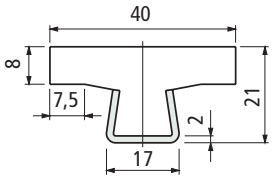



Farbe	Länge Meter	Code Mit Microban®	Code Ohne Microban®	Gewicht kg/m
Weiß	3	605173	61605	0,89
	6	652002	61615	

- Material : Metall Profil Nichtrostender Stahl Austenitisch.
- Verpackung : 24 Meter.

Kettenführungsprofile

Art. S0310

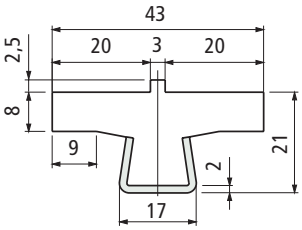



Farbe	Länge Meter	Code	Gewicht kg/m
Weiß	3	65612	0,95
	6	69412	

- Material : Metall Profil Nichtrostender Stahl Austenitisch.
- Verpackung : 24 Meter.

Kettenführungsprofile

Art. S0765

S mm	H mm	A mm
1,5	20,5	16
2	21	17

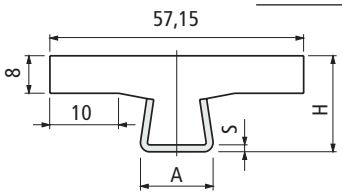



Dicke S mm	Metallprofil Material	Länge Meter	Code	Gewicht kg/m
1,5	Nichtrostender Stahl, Austenitisch	3	608943	0,95
		6	608953	
	Verzinkter Stahl	3	608963	
2	Nichtrostender Stahl, Austenitisch	3	608973	1,06
		6	608983	

- Material : Kunststoffprofil aus Polyäthylen UHMWPE mit Molekulardichte 5.600.000 mit Microban®.
- Farbe : weiß.
- min. Kurvenradius : 200 mm.
- Linearer Ausdehnungskoeffizient : 4 x 10 $^{-5}$.
- Verpackung : 24 Meter.

Microban® antibacterial protection

Microban® antibacterial protection

Erste Wahl

Standard

Auf Anfrage : egebenenfalls Mindestabnahmemenge erforderlich, bitte wenden Sie sich an unseren Customer Service, um die Verfügbarkeit zu prüfen.

Artikel-Nr. zum Bestellen = Art. + Code-Nr.

Art. S0766



Microban® antibacterial protection

Kettenführungsprofile

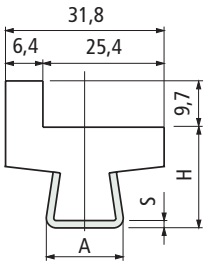

S mm	H mm	A mm
1,5	20,5	16
2	21	17

Dicke S mm	Metallprofil Material	Länge Meter	Code	Gewicht kg/m
1,5	Nichtrostender Stahl Austenitisch	3	608993	0,82
		6	609003	
2	Nichtrostender Stahl Austenitisch	3	609013	0,93
		6	609023	

- Material : Kunststoffprofil aus Polyäthylen UHMWPE mit Molekulardichte 5.600.000 mit Microban®
- Farbe: weiß.
- Linearer Ausdehnungskoeffizient: 4 x 10 $^{-5}$.
- Verpackung : 24 Meter

Art. S0764



Microban® antibacterial protection

Kettenführungsprofile

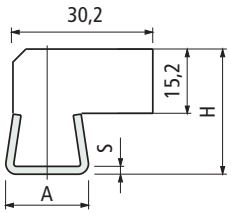

S mm	H mm	A mm
1,5	25,7	16
2	26,2	17

Dicke S mm	Metallprofil Material	Länge Meter	Code	Gewicht kg/m
1,5	Nichtrostender Stahl Austenitisch	3	608903	0,93
		6	608913	
2	Nichtrostender Stahl Austenitisch	3	608923	1,03
		6	608933	

- Material : Kunststoffprofil aus Polyäthylen UHMWPE mit Molekulardichte 5.600.000 mit Microban®
- Farbe: weiß.
- Linearer Ausdehnungskoeffizient: 4 x 10 $^{-5}$.
- Verpackung : 24 Meter

- **Modularketten MatTop®**

  Anwendung mit parallel laufenden Gleitleisten.
  Empfohlen für mittlere Belastungen

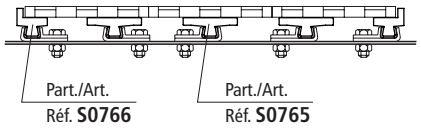

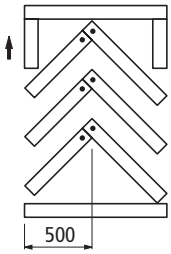

Fischgräten Muster. Empfohlen für höhere Belastungen (Stautische). Der Kettenverschleiß wird über die gesamte Breite verteilt

- **Material**

  Kunststoffprofil aus Polyäthylen UHMWPE mit Molekulardichte 5.600.000. Metallprofil Material Nichtrostender Stahl Austenitisch.

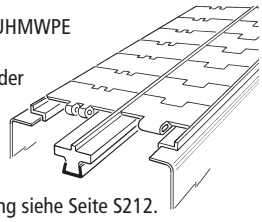

- **Linearer Ausdehnungskoeffizient**

  4 x 10 $^{-5}$

  Kalkulation der Wärmeausdehnung siehe Seite S212.

- **Einsatztemperatur**

  Trocken (- 40 bis + 80 °C).
  In Wasser (+ 70 °C).

- **Positionierung.** Siehe Seite S213.

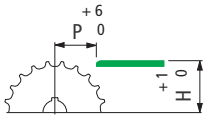

- **Montage der Profile**

  Um Stufen zu vermeiden und somit einen sanften Lauf der Kette zu erreichen, sollten die Kunststoff-Profile an den Stoßstellen mittels 45 Schnitt aneinanderstoßen. Sollten zudem noch Temperaturschwankungen vorliegen, ist durch Einsatz einer kleinen Lücke zwischen den Profilen ein problemloses Ausdehnen der Kunststoff-Profile möglich.

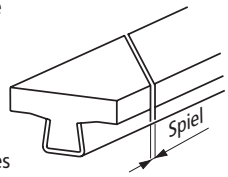

- **Modularketten MatTop®**

  Anwendung mit parallel laufenden Gleitleisten.
  Empfohlen für mittlere Belastungen.

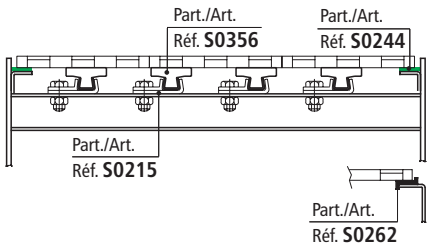

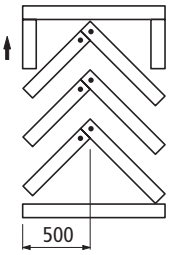

Fischgräten Muster. Empfohlen für höhere Belastungen (Stautische). Der Kettenverschleiß wird über die gesamte Breite verteilt.

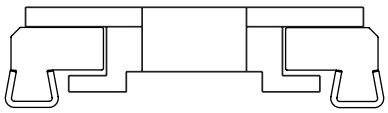

Erste Wahl

Standard

Auf Anfrage : egebenenfalls Mindestabnahmemenge erforderlich, bitte wenden Sie sich an unseren Customer Service, um die Verfügbarkeit zu prüfen.

Artikel-Nr. zum Bestellen = Art. + Code-Nr.

• **Anwendungsbeispiele** Art. S0223

Kettenführungsprofil für amerikanische Rollenketten ANSI 60 (Teilung 19,05 mm oder Ø Rolle 11,91 mm, Innenbreite 12,7 mm).

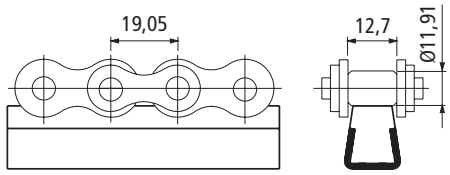

• **Plattenbandkette** Serie 1874 - 4874 - 1873

Kettenbreite 82,5 mm (K 325), 114,3 mm (K 450), 152,4 mm (K 600)

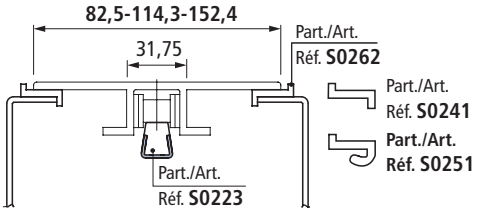

Kettenbreite 254 mm (K 1000), 304,8 mm (K 1200)

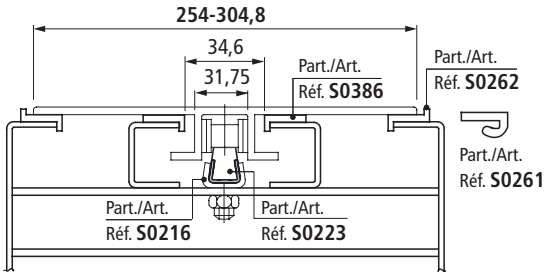

• **Anwendungsbeispiele** Art. S0274

Kettenführungsprofil für Rollenketten europäischer Bauform - ISO 12 B1 (Teilung 10,05 mm oder Ø Rolle 12,07 mm, Innenbreite 11,68 mm).

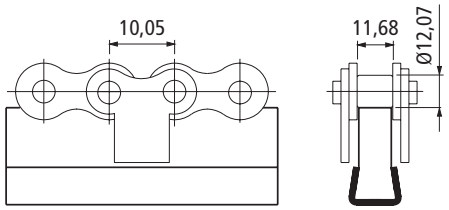

Kettenführungsprofile

Art. S0223



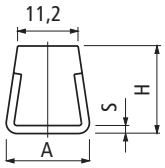

S mm	H mm	A mm
1,5	17,5	16
2	18	17

Dicke S mm	Metallprofil Material	Länge Meter	Code	Gewicht kg/m
1,5	Nichtrostender Stahl Austenitisch	3	61031	0,54
		6	69402	
	Verzinkter Stahl	3	63971	
2	Nichtrostender Stahl Austenitisch	3	61743	
		6	67123	

- Farbe : weiß.
- Verpackung : 24 Meter (in 3 m Länge).
  48 Meter (in 6 m Länge).

Kettenführungsprofile

Art. S0274



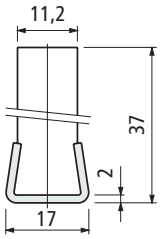

Farbe	Länge Meter	Code	Gewicht kg/m
Weiß	3	66801	0,79

- Material : Metall Profil Nichtrostender Stahl Austenitisch.
- Verpackung : 24 Meter.

Erste Wahl

Standard

Auf Anfrage : egebenenfalls Mindestabnahmemenge erforderlich, bitte wenden Sie sich an unseren Customer Service, um die Verfügbarkeit zu prüfen.

Artikel-Nr. zum Bestellen = Art. + Code-Nr.

Art. S0903



ViseClamp™

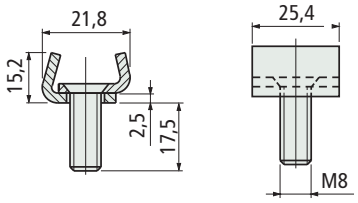

Einsatz	Code
Für Führungen mit S = 2	**656001N**

- Material : Nichtrostender Stahl Austenitisch.
- Verpackung : 50 Stück.

• **Montage auf** Art. S0903

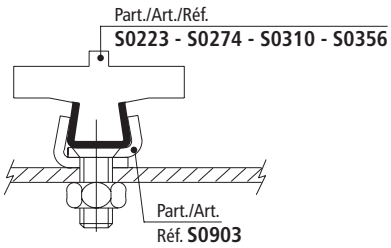

Art. S0902



ViseSplice™

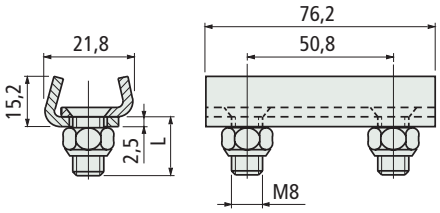

Einsatz	L mm	Code
Für Führungen mit S = 2	17,5	**656041N**

- Material : Nichtrostender Stahl Austenitisch.
- Selbstsichernde Mutter.
- Verpackung : 50 Stück.

• **Montage auf** Art. S0902

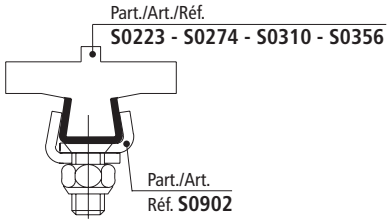

Erste Wahl

Standard

Auf Anfrage : egebenenfalls Mindestabnahmemenge erforderlich, bitte wenden Sie sich an unseren Customer Service, um die Verfügbarkeit zu prüfen.

Artikel-Nr. zum Bestellen = Art. + Code-Nr.

für Art. S0223 - S0274 - S0310 - S0356

• **Montage auf** Art. S0215

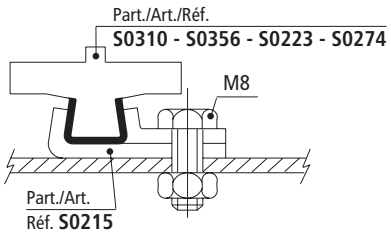

Führungsklemme

Art. S0215

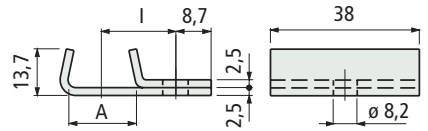



Einsatz	A mm	I mm	Code
Für Führungen mit S = 1,5	16	20,5	60121N
Für Führungen mit S = 2	17	20	65976N

- Einsatz : Einfache Montage der Profile Art. S0310-S0356-S0223-S0274.
- Material : Nichtrostender Stahl Austenitisch.
- Verpackung : 50 Stück.

• **Montage auf** Art. S0216

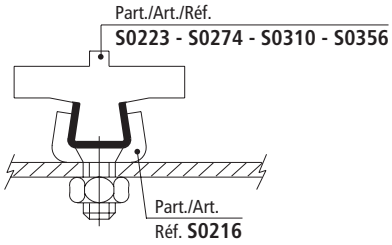

Führungsklemme

Art. S0216

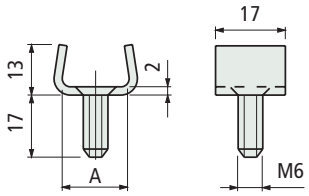

A = 16 mm (mit S = 1,5)
A = 17 mm (mit S = 2)



Einsatz	Code
Für Art. S0223 (mit S= 1,5)	60131
Für Art. S0223 (mit S= 2)-S0274-S0310-S0356	64244

- Einsatz : Einfache Montage der Profile Art. S0310-S0356-S0223-S0274.
- Material : Nichtrostender Stahl Austenitisch.
- Verpackung : 50 Stück.

• **Montage auf** Art. S0275

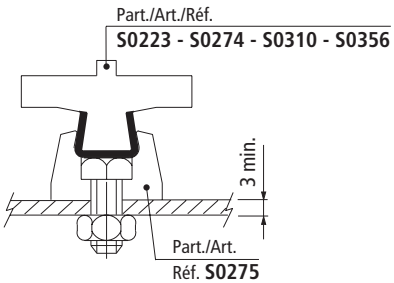

Führungsklemme

Art. S0275

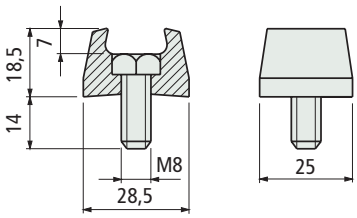



Einsatz	Code
Für Art. S0223 (mit S=1,5 und 2) -S0274-S0310-S0356	66811

- Einsatz : Einfache Montage der Profile Art. S0310-S0356-S0223-S0274.
- Material : Klemme aus Azetal POM (schwarz), Schraube aus Nichtrostender Stahl Austenitisch.
- Verpackung : 100 Stück.

Erste Wahl

Standard

Auf Anfrage : egebenenfalls Mindestabnahmemenge erforderlich, bitte wenden Sie sich an unseren Customer Service, um die Verfügbarkeit zu prüfen.

Artikel-Nr. zum Bestellen = Art. + Code-Nr.

Art. S0422



Aus Aluminium

Kettenführungsprofil

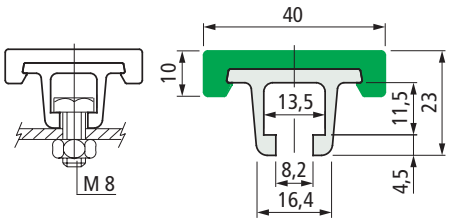

Montage mit M8
Sechskant-Schraube

Farbe	Länge Meter	Code	Gewicht kg/m
Grün	3	65248M	0,7
	6	65258M	

- Lieferzustand : Kunststoff- und Metall-Profil werden fertig montiert geliefert.
- Kunststoffprofil als Ersatzteil Code Nr. : S000068309 (6 Meter lang).
- Verpackung : 48 Meter.

- **Material**
  Kunststoffprofil aus Polyäthylen UHMWPE mit Molekulardichte 5.600.000.
  Metallprofil Material Nichtrostender Stahl Austenitisch, Verzinkter Stahl.

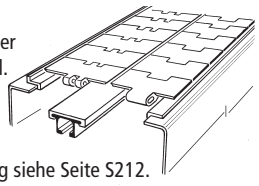

- **Linearer Ausdehnungskoeffizient**
  2 x 10 $^{-4}$
  Kalkulation der Wärmeausdehnung siehe Seite S212.
- **Einsatztemperatur**
  Trocken (- 40 bis + 80 °C).
- **Positionierung.** Siehe Seite S213.

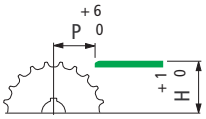

- Nicht für mit Wasser und Bandschmiermittel geschmierte Förderer zu empfehlen.

- **Montage der Profile**
  Um Stufen zu vermeiden und somit einen sanften Lauf der Kette zu erreichen, sollten die Kunststoff-Profile an den Stoßstellen mittels 45 Schnitt aneinanderstoßen. Sollten zudem noch Temperaturschwankungen vorliegen, ist durch Einsatz einer kleinen Lücke zwischen den Profilen ein problemloses Ausdehnen der Kunststoff-Profile möglich.

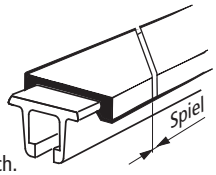

- **Belastungsdiagramm**

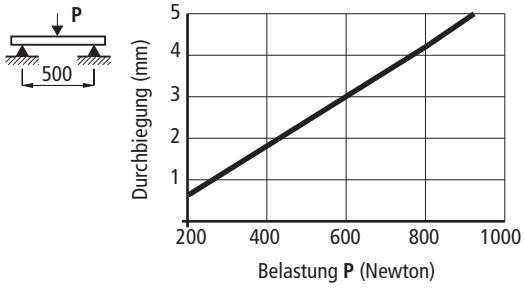

- **Scharnierbandketten** Serie 812 - 815 - 820 - 831- 881TAB - 8811TAB - 879TAB - 880TAB

Kettenbreite 82,5 mm (K 325) / Mittenabstand 85 mm

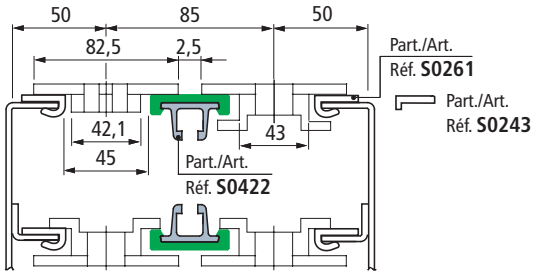

Kettenbreite 82,5 mm (K 325) / Mittenabstand 83,5 mm

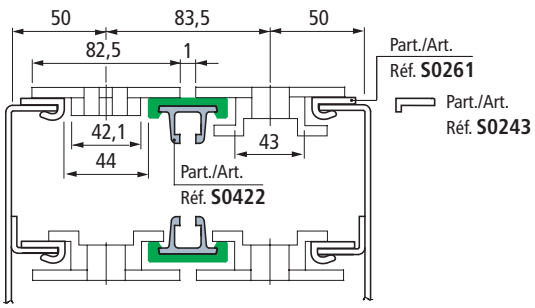

- **Modularketten MatTop®**

Anwendung mit parallel laufenden Gleitleisten.
Empfohlen für mittlere Belastungen.

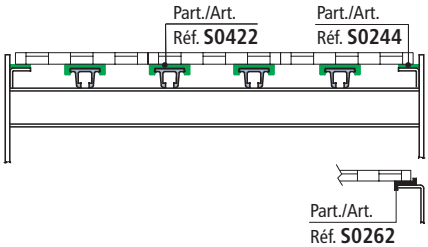

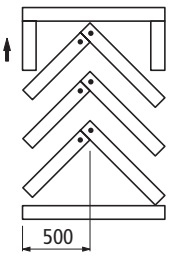

Fischgräten Muster.
Empfohlen für höhere Belastungen (Stautische).
Der Kettenverschleiß wird über die gesamte Breite verteilt

Erste Wahl

Standard

Auf Anfrage : egebenenfalls Mindestabnahmemenge erforderlich, bitte wenden Sie sich an unseren Customer Service, um die Verfügbarkeit zu prüfen.

Artikel-Nr. zum Bestellen = Art. + Code-Nr.

für Art. S0422

- **Montage** Art. S0369
  Die beiden Führungen verbinden und die Stiftschrauben fest anziehen.

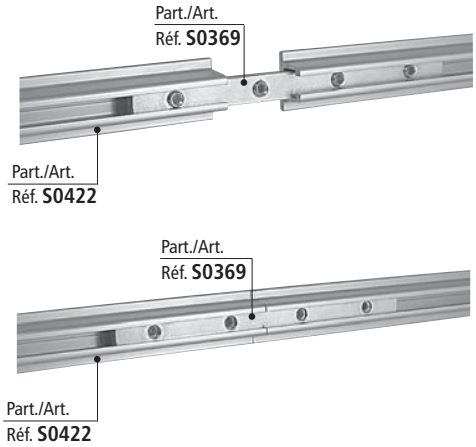

Verbindungsstück

Art. S0369

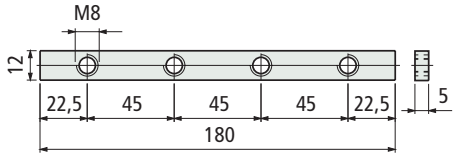



Code
69995

- Material : verzinkter Stahl.
- Gewicht : 0,1 Kg.
- Verpackung : 8 Stück.

Abschlußprofil

Art. S0370

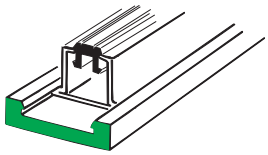



Code
61036

- Einsatz : Nach der Montage auf dem Stahl-Profil bietet dieses Produkt Schutz vor Verschmutzung.
- Material : Gummi EPDM 80 (schwarz).
- Lieferzustand : Rollen
- Verpackung : 20 Meter.

Erste Wahl

Standard

Auf Anfrage : egebenenfalls Mindestabnahmemenge erforderlich, bitte wenden Sie sich an unseren Customer Service, um die Verfügbarkeit zu prüfen.

Artikel-Nr. zum Bestellen = Art. + Code-Nr.

Kurven und gerade Führungsschienen für Scharnierbandketten Serie :

- 880 BEVEL
- 879 BEVEL
- 8811 BEVEL
- 881 BEVEL

881

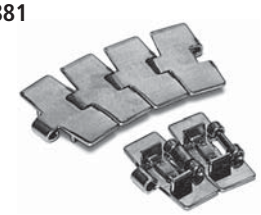

8811

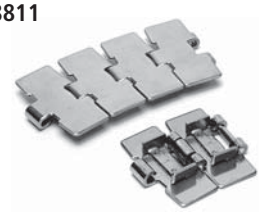

880 - 879



Serie KSU

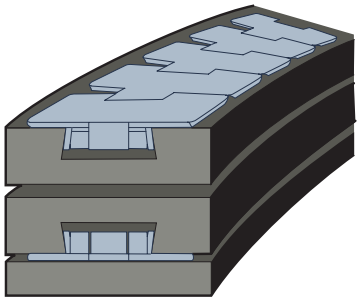

Kurven

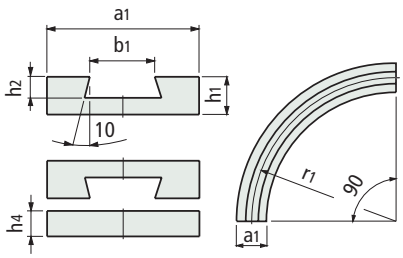

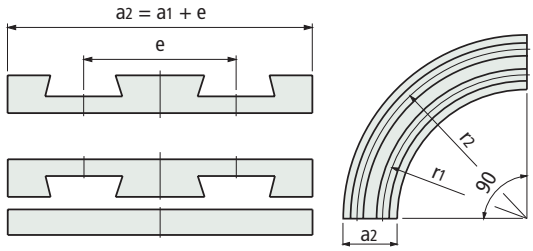

Verwendung für Kette	Ketten Breite mm	Radius r1 mm	Breite a1 mm	± 0.5 b1 mm	h1 mm	h2 mm	h4 mm	Mitten-abstand e mm	Code 1 spurig
880-K325, 879-K325 881-K325, 8811-K325	82,5	500	100	41,4	25	18	16	90	**787.00.85**
880-K450, 881-K450 8811-K450	114,3	610	125	41,4	25	18	16	120	**787.00.17**
881-K750 8811-K750	190,5	610	200	41,4	25	18	16	195	**787.00.94**

Serie SSU

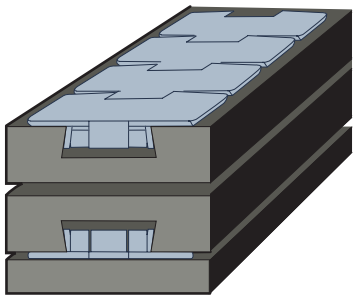

Gerade Führungsschienen

Oberteil

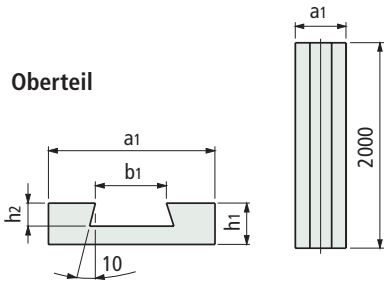

Unterteil

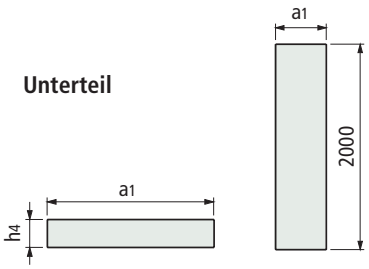

Verwendung für Kette	Ketten Breite mm	Breite a1 mm	b1 mm	h1 mm	h2 mm	h4 mm	Code Oberteil	Code Unterteil
880-K325, 879-K325 881-K325, 8811-K325	82,5	100	41,4	25	17	15	**787.90.02**	**787.90.03**
880-K450 881-K450 8811-K450	114,3	130	41,4	25	17	15	**787.90.18**	**787.90.19**

- **Material :** Polyäthylen UHMWPE (schwarz) mit Molekulardichte 1.000.000.
- **Lieferumfang :** die Kompaktführungsschienen werden komplett mit Unter- und Oberteil geliefert. Die geraden Führungsschienen sind Einzelteile von 2 m Länge.
- **Sonderabmessungen** auf Anfrage.
- **Für mehrspurige Versionen kontaktieren Sie bitte unseren Customer Service und/oder unseren Kettenkatalog.**
- **Linearer Ausdehnungskoeffizient :** 2 x 10^{-4} Kalkulation der Wärmeausdehnung siehe Seite S212.
- **Einsatztemperatur :** Trocken (- 40 bis + 80 °C). In Wasser (+ 70 °C).
- **Positionierung :** Siehe Seite S213.

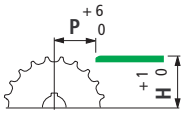

882



Kurven für Scharnierbandketten
Serie :
• 882 BEVEL

Kurven

Serie KSU200

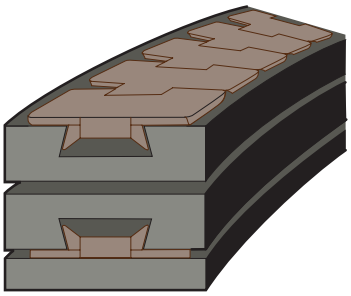

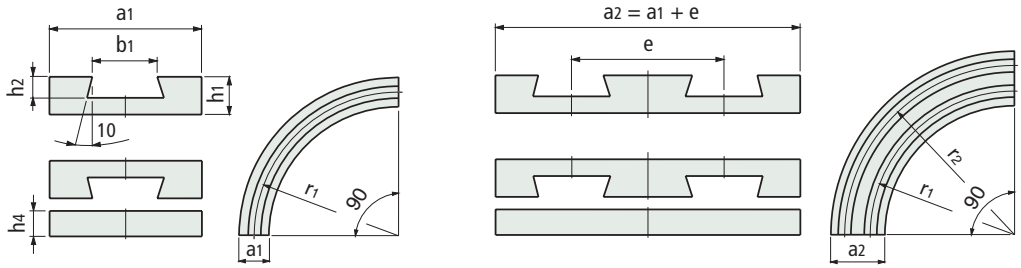

Verwendung für Kette	Ketten Breite mm	Radius r1 mm	Breite a1 mm	± 0.5 b1 mm	h1 mm	h2 mm	h4 mm	Mitten-abstand e mm	Code 1 spurig
882 - K450	114,3	610	125	58	27	21	16	120	**787.00.95**
882 - K750	190,5	610	200	58	27	21	16	195	**787.00.96**
882 - K1000	254	610	265	58	27	21	16	260	**787.01.06**

- **Material** : Polyäthylen UHMWPE (schwarz) mit Molekulardichte 1.000.000.
- **Lieferumfang** : die Kompaktführungsschienen werden komplett mit Unter- und Oberteil geliefert.
- **Sonderabmessungen** auf Anfrage.

- **Für mehrspurige Versionen kontaktieren Sie bitte unseren Customer Service und/oder unseren Kettenkatalog.**

- **Linearer Ausdehnungskoeffizient** : 2 x 10^{-4}
  Kalkulation der Wärmeausdehnung siehe Seite S212.
- **Einsatztemperatur** :
  Trocken (- 40 bis + 80 °C).
  In Wasser (+ 70 °C).
- **Positionierung** : Siehe Seite S213

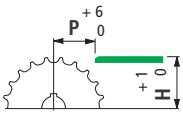

Kurven und gerade Führungsschienen für Scharnierbandketten Serie :

- 881 TAB
- 8811 TAB
- 879 TAB - 879 TAB BO
- 880 TAB - 880 TAB BO
- RH - RHD
- FT 1050 TAB - FT 1055 TAB
- LBP 879 BO

881 TAB - 8811 TAB

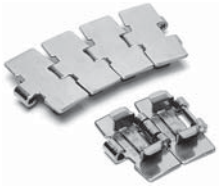

879 TAB - 879 TAB BO
880 TAB - 880 TAB BO - RH - RHD



FT 1050 TAB - FT 1055 TAB



Serie KTU

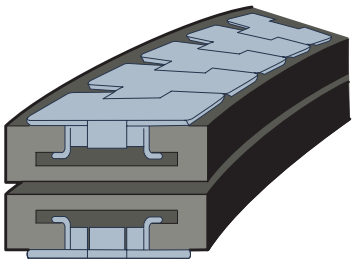

Kurven

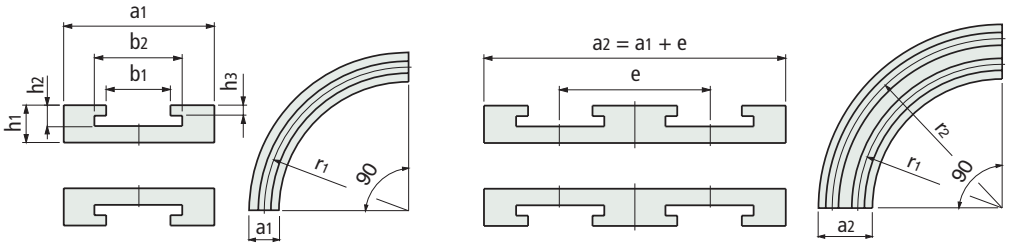

Verwendung für Kette	Ketten Breite mm	Radius r1 mm	Breite a1 mm	± 0.5 b1 mm	b2 mm	h1 mm	h2 mm	h3 mm	Mitten-abstand e mm	Code 1 spurig
879TAB-K325, 880TAB-K325 880TAB BO-K325, 879TAB BO-K325 881TAB-K325, 8811TAB-K325 SRH325, RH325, RHD325 FT1050TAB, FT1055TAB LBP879 BO-K325	82,5	500	100	45	70	25	20	10	90	**787.00.02**
879TAB-K450, 880TAB-K450 879TAB-K450 BO, 880TAB-K450 BO 880TAB-K454, 881TAB-K450 8811TAB-K450, RH450, RHD450	114,3	610	125	45	70	25	20	10	120	**787.01.09**
881TAB-K750, 8811TAB-K750	190,5	610	200	45	70	25	20	10	195	**787.00.07**

Serie STU

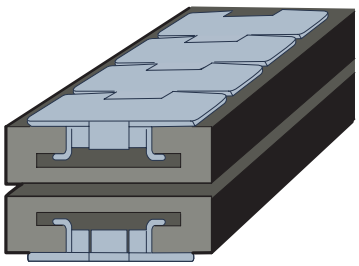

Gerade Führungsschienen

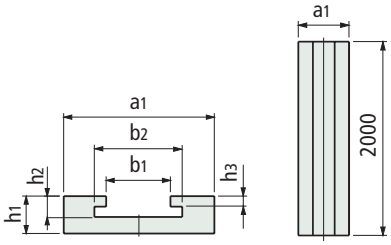

Verwendung für Kette	Ketten Breite mm	Breite a1 mm	b1 mm	b2 mm	h1 mm	h2 mm	h3 mm	Code
879TAB-K325, 880TAB-K325 880TAB BO-K325, 879TAB BO-K325 881TAB-K325, 8811TAB-K325 SRH325, RH325, RHD325 FT1050TAB, FT1055TAB LBP879 BO-K325	82,5	100	45	70	25	20	10	**787.90.09**
879TAB-K450, 880TAB-K450 879TAB-K450 BO, 880TAB-K450 BO 880TAB-K454, 881TAB-K450 8811TAB-K450, RH450, RHD450	114,3	130	45	70	25	20	10	**787.90.04**

- **Material** : Polyäthylen UHMWPE (schwarz) mit Molekulardichte 1.000.000.
- **Lieferumfang** : die Kompaktführungsschienen werden komplett mit Unter- und Oberteil geliefert. Die geraden Führungsschienen sind Einzelteile von 2 m Länge.
- **Sonderabmessungen** auf Anfrage.

- **Für mehrspurige Versionen kontaktieren Sie bitte unseren Customer Service und/oder unseren Kettenkatalog.**

- **Linearer Ausdehnungskoeffizient** : 2 x 10^{-4}
  Kalkulation der Wärmeausdehnung siehe Seite S212.
- **Einsatztemperatur** :
  Trocken (- 40 bis + 80 °C).
  In Wasser (+ 70 °C).
- **Positionierung** : Siehe Seite S213.

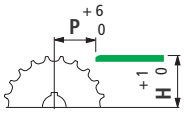

882 TAB - HDF



Kurven und gerade Führungsschienen für

Scharnierbandketten Serie :

- 882 TAB
- HDF

Kurven

Serie KTU200

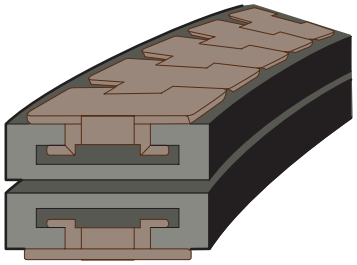

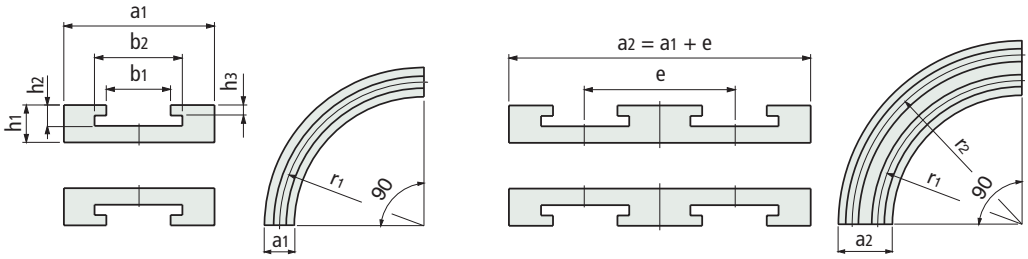

Verwendung für Kette	Ketten Breite mm	Radius r1 mm	Breite a1 mm	b1 mm	b2 mm	h1 mm	h2 mm	h3 mm	Mitten-abstand e mm	Code 1 spurig
882TAB-K450 HDF450	114,3	610	130	60	90	30	24	15	120	**787.02.80**
882TAB-K750 HDF 750	190,5	610	210	60	90	30	24	15	195	**787.00.54**
882TAB-K1000 HDF1000	254	610	270	60	90	30	24	15	260	**787.00.06**
882TAB-K1200 HDF1200	304,8	610	320	60	90	30	24	15	310	**787.00.21**

Gerade Führungsschienen

Serie STU200

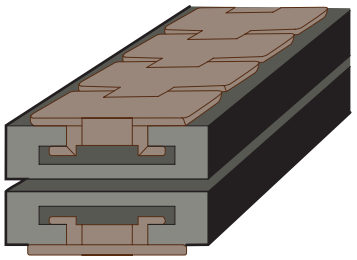

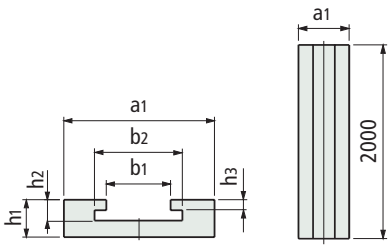

Verwendung für Kette	Ketten Breite mm	Breite a1 mm	b1 mm	b2 mm	h1 mm	h2 mm	h3 mm	Code
882TAB-K450 HDF450	114,3	130	60	90	30	24	15	**787.90.17**
882TAB-K750 HDF 750	190,5	210	60	90	30	24	15	**787.90.05**
882TAB-K1000 HDF1000	254	270	60	90	30	24	15	**787.90.06**
882TAB-K1200 HDF1200	304,8	320	60	90	30	24	15	**787.90.07**

- **Material** : Polyäthylen UHMWPE (schwarz) mit Molekulardichte 1.000.000.
- **Lieferumfang** : die Kompaktführungsschienen werden komplett mit Unter- und Oberteil geliefert. Die geraden Führungsschienen sind Einzelteile von 2 m Länge.
- **Sonderabmessungen** auf Anfrage.

- **Für mehrspurige Versionen kontaktieren Sie bitte unseren Customer Service und/oder unseren Kettenkatalog.**

- **Linearer Ausdehnungskoeffizient** : 2 x 10^{-4}
  Kalkulation der Wärmeausdehnung siehe Seite S212.
- **Einsatztemperatur** :
  Trocken (- 40 bis + 80 °C).
  In Wasser (+ 70 °C).
- **Positionierung** : Siehe Seite S213.

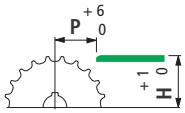

Magnet Führungsschienen für

Scharnierbandketten Serie :

- 881 M
- RHM
- RHMD 325 LBP
- HDFM
- HDFM LBP

881 M

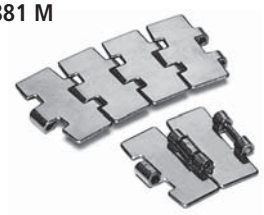

RHM



RHMD 325 LBP



HDFM



HDFM LBP



Serie COMBI C

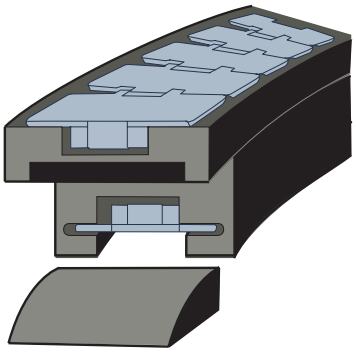

Magnetkurven

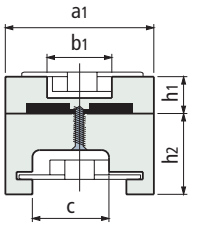

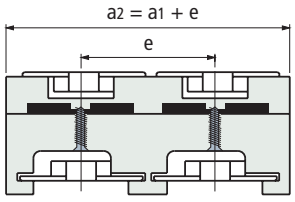

Anordnung des Einlaufgleitschuhes

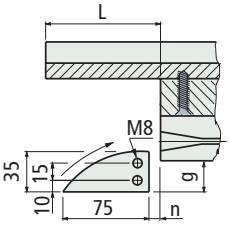

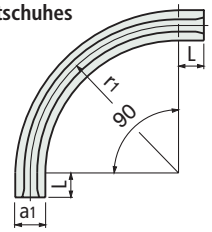

Verwendung für Kette	Ketten Breite mm	Radius r1 mm	Breite a1 mm	L mm	b1 mm	c mm	h1 mm	h2 mm		n mm	g mm	M	Code 1 spurig	Version Nummer
881M-K325	82,5 / 83,8	500	100	0	44	50	27	55*	85	-	-	-	**704.15.01**	C7
10M31M	82,5 / 83,8	500	100	100	44	50	27	63	85	20	20	M8	**704.14.01**	C6
45M31M	82,5 / 83,8	500	111	100	44	50	27	63	85	20	20	M8	**704.08.01**	C4
60M31(S)M	82,5 / 83,8	500	111	100	44	50	27	63	85	20	20	M8	**704.19.01**	C14
66M31(S)M	82,5 / 83,8	500	100	125	44	50	27	55	89	0	30	M6	**704.05.01**	C1
60M31RM	82,5 / 83,8	500	100	100	44	50	27	55	90	0	30	M8	**704.06.01**	C2
60M84SM	82,5 / 83,8	500	110	0	44	50	27	55	90	0	30	M8	**704.07.01**	C3
66M84SM	82,5 / 83,8	680	100	100	44	50	27	55	-	0	30	M8	**704.09.01**	C5A
RHMP325	82,5 / 83,8	750	111	100	44	50	27	63	85	20	20	M8	**704.28.01**	C42
RHMDP325	82,5 / 83,8	860	100	125	44	50	27	55	-	0	30	M8	**704.11.01**	C5C
RHMP84	82,5 / 83,8	1000	100	0	44	50	27	55	-	0	30	M6	**704.12.01**	C5D
	82,5 / 83,8	1000	111	100	44	50	27	63	85	20	20	M8	**704.29.01**	C43
RHMD325LBP	82,5	500	100	100	44	50	27	63	90	0	30	M8	**704.34.01**	LBP2
881M-K450, 10M42M 45M42M, 60M42M RHMP450, RHMDP450	114,3	500	129	125	44	54	27	63	120	20	20	M6	**714.08.01**	C21A
	114,3	610	129	125	44	54	27	63	120	20	20	M6	**714.09.01**	C22A
881M-K750, 10M72M	190,5	610	214	125	44	54	27	63	196	20	20	M6	**724.05.01**	C61
60M72M, 66M72(R)M	190,5	860	214	0	44	54	27	55	-	0	30	M6	**724.11.01**	C66
	190,5	1000	214	0	44	54	27	55	-	0	30	M6	**724.07.01**	C65
60M75(R)M, 66M75M	190,5	610	200	100	60	65	32	63	195	20	20	M8	**724.31.01**	C81
HDFM750	190,5	860	214	0	60	65	32	55	-	0	30	M8	**724.36.01**	C86
HDFM1000	254	860	290	0	60	65	32	55	-	0	30	M8	**724.42.01**	C91
HDFM1000LBP	254	860	290	0	60	65	32	63	-	0	30	M8	**724.45.01**	LBP91
HDFM1200	304,8	860	340	0	60	65	32	55	-	0	30	M8	**724.44.01**	C96
HDFM1200LBP	304,8	860	340	0	60	65	32	63	-	0	30	M8	**724.46.01**	LBP96

* = Für Kurvenführungen mit Zwei und mehreren Spuren wird h2 = 63 mm

- Magnetkurven erlauben eine einfache Reinigung und Wartung. Dies ist insbesondere bei hohen Kettenbeanspruchungen von Vorteil.

- **Material** : Polyäthylen UHMWPE (schwarz).
- **Lieferumfang** : die Kompaktführungsschienen werden komplett mit Unter- und Oberteil geliefert.

- **Für mehrspurige Versionen kontaktieren Sie bitte unseren Customer Service und/oder unseren Kettenkatalog.**

- **Linearer Ausdehnungskoeffizient** : 2 x 10^{-4}
  Kalkulation der Wärmeausdehnung siehe Seite S212.
- **Einsatztemperatur** :
  Trocken (- 40 bis + 80 °C).
  In Wasser (+ 70 °C).
- **Positionierung** : Siehe Seite S213.

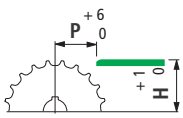

FGM 1050



FTM 1060 - FTM 1055



Magnet Führungsschienen für

Scharnierbandketten Serie :

- FGM 1050
- FTM 1050
- FTM 1055

Magnetkurven

Serie COMBI CB

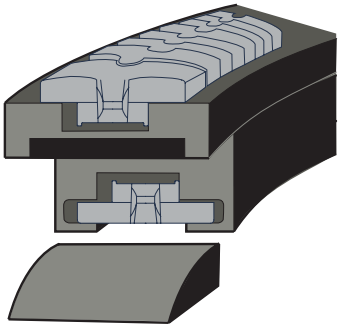

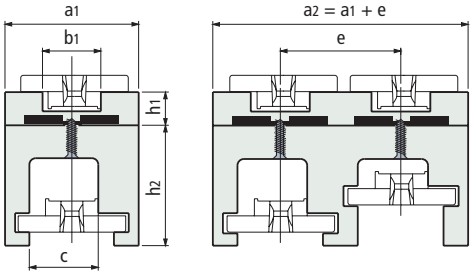

Anordnung des Einlaufgleitschuhes

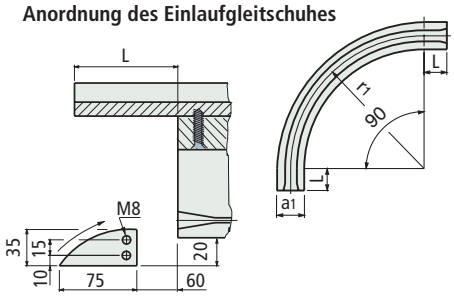

Verwendung für Kette	Ketten Breite mm	Radius r1 mm	Breite a1 mm	L mm	b1 mm	c mm	h1 mm	h2 mm	Mitten-abstand e mm	n mm	g mm	M	Code 1 spurig	Version Nummer
FGM1050 FTM1060	83,8	500	100	0	44	50	27	55 (63•)	85	-	-	-	**604.15.01**	CB7
	83,8	500	100	100	44	50	27	63	85	60	20	M8	**604.14.01**	CB6
	83,8	500	111	100	44	50	27	63	85	60	20	M8	**604.08.01**	CB4

* = Lieferung ohne Vorlaufstück L.

• = Nur für mehrbahnige Kurven.

Magnetkurven

Serie COMBI CC

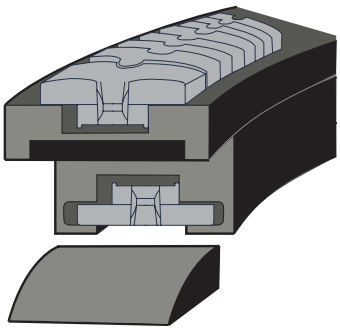

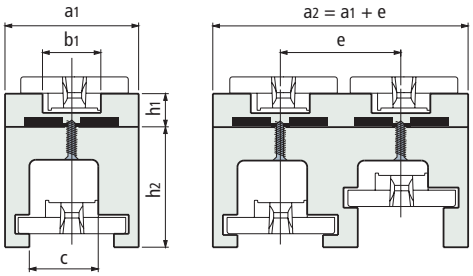

Anordnung des Einlaufgleitschuhes

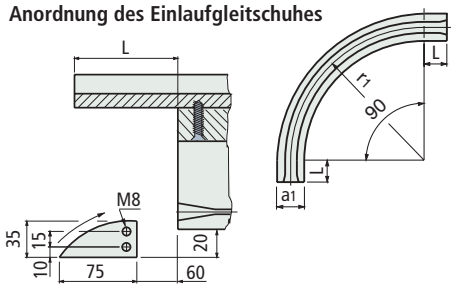

Verwendung für Kette	Ketten Breite mm	Radius r1 mm	Breite a1 mm	L mm	b1 mm	c mm	h1 mm	h2 mm	Mitten-abstand e mm	n mm	g mm	M	Code 1 spurig	Version Nummer
FTM1055	83,8	500	111	100	44	50	27	63	85	60	20	M8	**614.01.01**	CC4
	83,8	500	100	100	44	50	27	63	85	60	20	M8	**614.02.01**	CC6
	83,8	500	100	0	44	50	27	63	85	-	-	-	**614.06.01**	CC7
	114,3	500	129	125	44	50	27	63	120	60	20	M8	**614.08.01**	CC21
	114,3	610	129	125	44	50	27	63	120	60	20	M6	**614.09.01**	CC22

* = Lieferung ohne Vorlaufstück L.

• = Nur für mehrbahnige Kurven.

- Magnetkurven erlauben eine einfache Reinigung und Wartung. Dies ist insbesondere bei hohen Kettenbeanspruchungen von Vorteil.
- **Material** : Polyäthylen UHMWPE (schwarz).
- **Lieferumfang** : die Kompaktführungsschienen werden komplett mit Unter- und Oberteil geliefert.
- **Für mehrspurige Versionen kontaktieren Sie bitte unseren Customer Service und/oder unseren Kettenkatalog.**
- **Linearer Ausdehnungskoeffizient** : 2 x 10^{-4}
  Kalkulation der Wärmeausdehnung siehe Seite S212.
- **Einsatztemperatur** :
  Trocken (- 40 bis + 80 °C).
  In Wasser (+ 70 °C).
- **Positionierung** : Siehe Seite S213.

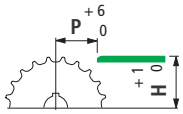

Kurven und gerade Führungsschienen für Plattenbandketten Serie :

- 1874
- 1873
- 3873

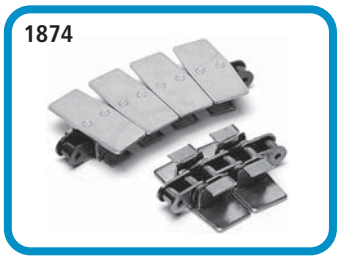

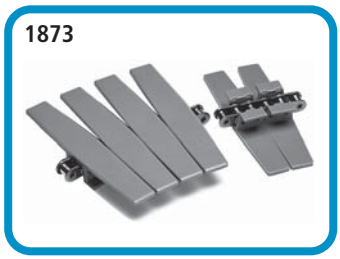

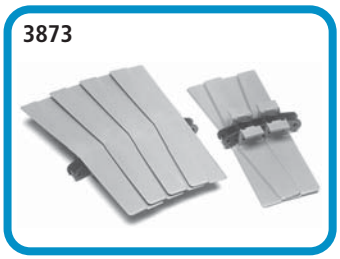

Serie KTU300

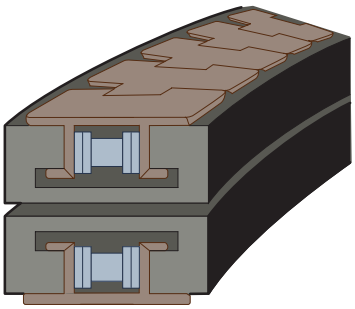

Kurven

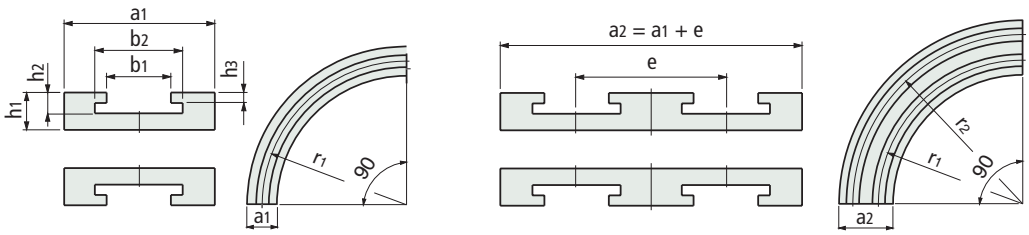

Verwendung für Kette	Ketten Breite mm	Radius r1 mm	Breite a1 mm	± 0.5 b1 mm	b2 mm	h1 mm	h2 mm	h3 mm	Mitten-abstand e mm	Code 1 spurig
1873-K325 1874-K325	82,5	500	100	34,6	70	36	29	19	90	**787.01.13**
1873-K450 1874-K450	114,3	500	125	34,6	70	36	29	19	120	**787.01.16**
1873-K600 1874-K600	152,4	610	160	34,6	70	36	29	19	160	**787.01.19**
1873-K750 1874-K750	190,5	610	200	34,6	70	36	29	19	195	**787.01.22**
1873-K1000 3873-K1000	254	610	260	34,6	70	36	29	19	260	**787.01.25**
1873-K1200 3873-K1200	304,8	610	310	34,6	70	36	29	19	310	**787.01.28**

Serie STU300

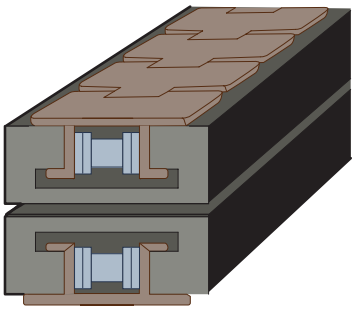

Gerade Führungsschienen

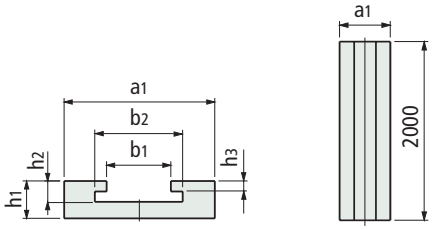

Verwendung für Kette	Ketten Breite mm	Breite a1 mm	b1 mm	b2 mm	h1 mm	h2 mm	h3 mm	Code
1873-K325 1874-K325	82,5	100	34,6	70	36	29	19	787.45.27
1873-K450 1874-K450	114,3	125	34,6	70	36	29	19	787.47.56
1873-K600 1874-K600	152,4	160	34,6	70	36	29	19	787.47.97
1873-K750 1874-K750	190,5	200	34,6	70	36	29	19	787.46.85
1873-K1000 3873-K1000	254	260	34,6	70	36	29	19	787.48.04
1873-K1200 3873-K1200	304,8	310	34,6	70	36	29	19	787.90.17

- **Material** : Polyäthylen UHMWPE (schwarz) mit Molekulardichte 1.000.000.
- **Lieferumfang** : die Kompaktführungsschienen werden komplett mit Unter- und Oberteil geliefert. Die geraden Führungsschienen sind Einzelteile von 2 m Länge.
- **Sonderabmessungen** auf Anfrage.

- **Für mehrspurige Versionen kontaktieren Sie bitte unseren Customer Service und/oder unseren Kettenkatalog.**

- **Linearer Ausdehnungskoeffizient** : 2 x 10^{-4}
  Kalkulation der Wärmeausdehnung siehe Seite S212.
- **Einsatztemperatur** :
  Trocken (- 40 bis + 80 °C).
  In Wasser (+ 70 °C).
- **Positionierung** : Siehe Seite S213.

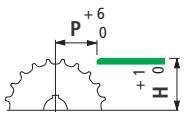

LBP 883



Kurven und gerade Führungsschienen für

Stauförderketten Serie :

- LBP 883

Kurven

Serie KTU200

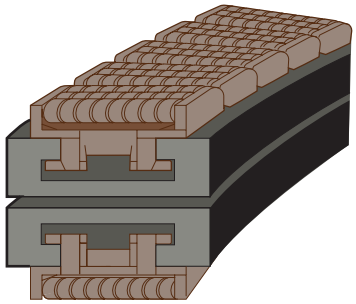

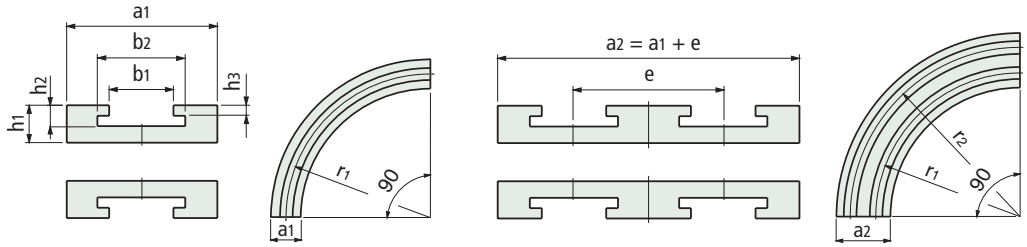

Verwendung für Kette	Ketten Breite mm	Radius r1 mm	Breite a1 mm	b1 mm	b2 mm	h1 mm	h2 mm	h3 mm	Mitten-abstand e mm	Code 1 spurig
LBP883TAB-K450	114,3	610	130	60	90	30	24	15	*	**787.02.80**
LBP883TAB-K750	190,5	610	210	60	90	30	24	15	*	**787.00.54**

* = Im Auftrag mit angeben.

Gerade Führungsschienen

Serie STU200

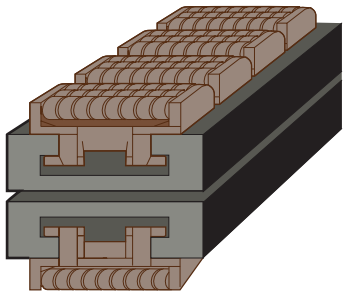

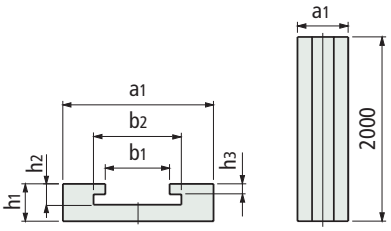

Verwendung für Kette	Ketten Breite mm	Breite a1 mm	b1 mm	b2 mm	h1 mm	h2 mm	h3 mm	Code
LBP883TAB-K450	114,3	130	60	90	30	24	15	**787.90.17**
LBP883TAB-K750	190,5	210	60	90	30	24	15	**787.90.05**

- **Material** : Polyäthylen UHMWPE (schwarz) mit Molekulardichte 1.000.000.
- **Lieferumfang** : die Kompaktführungsschienen werden komplett mit Unter- und Oberteil geliefert. Die geraden Führungsschienen sind Einzelteile von 2 m Länge.
- **Sonderabmessungen** auf Anfrage.

- **Für mehrspurige Versionen kontaktieren Sie bitte unseren Customer Service und/oder unseren Kettenkatalog.**

- **Linearer Ausdehnungskoeffizient** : 2 x 10^{-4}
  Kalkulation der Wärmeausdehnung siehe Seite S212.
- **Einsatztemperatur** :
  Trocken (- 40 bis + 80 °C).
  In Wasser (+ 70 °C).
- **Positionierung** : Siehe Seite S213

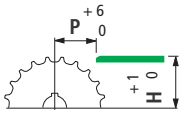

Kurven und gerade Führungsschienen für Multiflexketten Serie :

- 1700 TAB K
- 1701 TAB K
- 1710 TAB K
- 1713 TAB K

1700 TAB K - 1790 TAB K



1710 TAB K



1713 TAB K



Serie KTU500

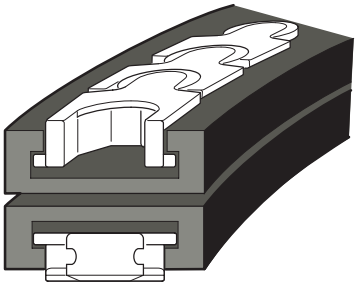

Kurven

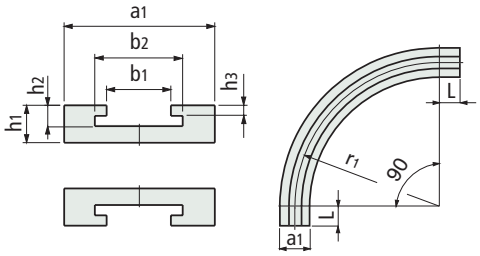

Verwendung für Kette	Ketten Breite mm	Radius r1 mm	Breite a1 mm	b1 mm	b2 mm	h1 mm	h2 mm	h3 mm	L mm	Code
1700TABK	55	250	100	58	70	40	21	12	50	**787.03.31**
1790TABK		500	100	58	70	40	21	12	50	**787.01.81**
1710TABK	98	250	110	58	70	40	31	22	50	**787.02.97**
		500	110	58	70	40	31	22	50	**787.00.40**
1713TABK	253	500	270	58	70	40	30,5	20	50	**787.03.63**

Serie STU500

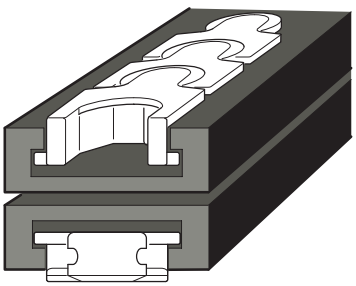

Gerade Führungsschienen

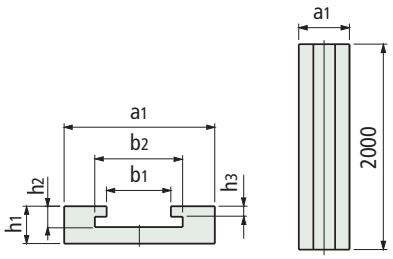

Verwendung für Kette	Ketten Breite mm	Breite a1 mm	b1 mm	b2 mm	h1 mm	h2 mm	h3 mm	Code
1700TABK 1790TABK	55	100	58	70	40	21	12	**787.40.74**
1710TABK	98	110	58	70	40	31	22	**787.90.11**
1713TABK	253	270	58	70	40	30	20	**787.90.20**

- **Material** : Polyäthylen UHMWPE (schwarz) mit Molekulardichte 1.000.000.
- **Lieferumfang** : die Kompaktführungsschienen werden komplett mit Unter- und Oberteil geliefert. Die geraden Führungsschienen sind Einzelteile von 2 m Länge.
- **Sonderabmessungen** auf Anfrage.
- **Linearer Ausdehnungskoeffizient** : 2 x 10^{-4}
  Kalkulation der Wärmeausdehnung siehe Seite S212.
- **Einsatztemperatur** :
  Trocken (- 40 bis + 80 °C).
  In Wasser (+ 70 °C).
- **Positionierung** : Siehe Seite S213.

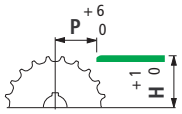

Art. S0153

• Positionierung

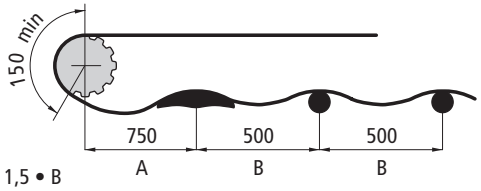

A = 1,5 • B

• Montage

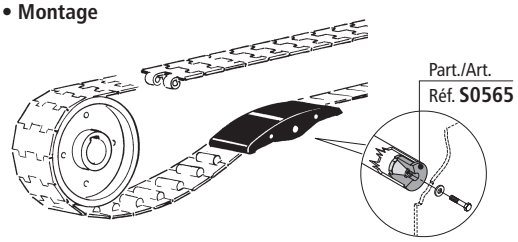

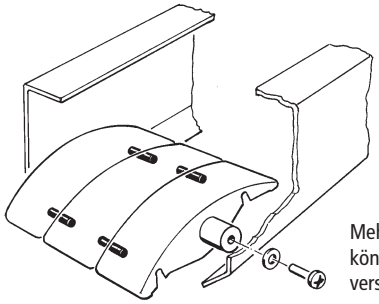

Mehrere Spannstücke können mit einander verstiftet werden

• Scharnierbandketten / Plattenbandketten

Kettenbreite 82,5 mm (K 325)

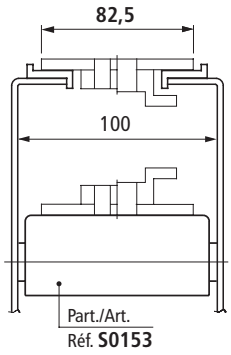

Kettenbreite 82,5 mm (K 325) / Mittenabstand 88 mm

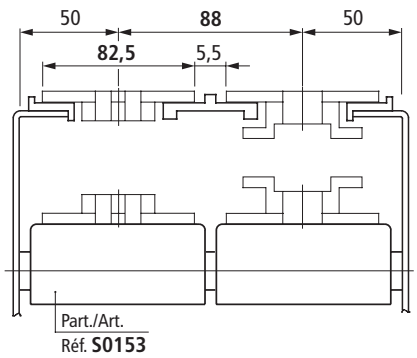

Kettenspannstück

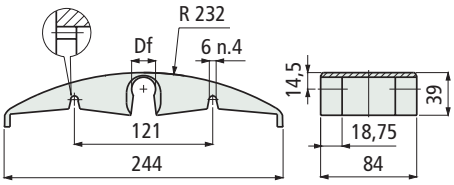

Ø Welle mm	Fertig-bohrung Df mm	Material	Code
18	18,5	UNL™ (aubergine)	609423N1
		Polyäthylen PE (grün)	608692N1
20	20,5	Polyamide PA (schwarz)	684221N1
		Polyäthylen PE (grün)	684231N1
		UNL™ (aubergine)	609433N1

- UNL™ Geräuscharmes Material wird nur in Verbindung mit LBP-Ketten empfohlen.
- Polyäthylen PE (grün) kann bei Kunststoff-sowie Metallketten verwendet werden.
- Polyamid PA (schwarz) wird nur in Verbindung mit Metallketten empfohlen.
- Die Verwendung eines Gleitschuhs wird lediglich einmal direkt nach dem Kettendurchhang empfohlen, nur bei LBP-Ketten sind weitere Gleitschuhe Möglich.
- Verpackung : 15 Stück.



Zum Aufstecken

Kettenbreite 82,5 mm (K 325) / Mittenabstand 85 mm

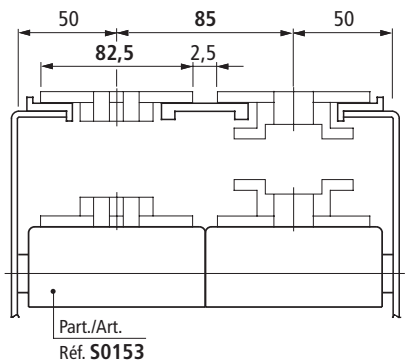

Erste Wahl

Standard

Auf Anfrage : egebenenfalls Mindestabnahmemenge erforderlich, bitte wenden Sie sich an unseren Customer Service, um die Verfügbarkeit zu prüfen.

Artikel-Nr. zum Bestellen = Art. + Code-Nr.

Art. S0073

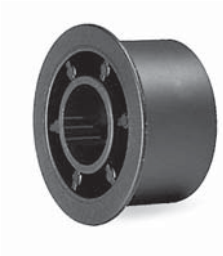

Ø 42,5 mm

Rolle

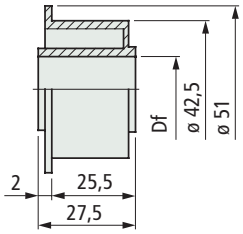

Ø Welle mm	Fertigbohrung Df mm	Code
12	12,5	50660
16	16,5	62946
18	18,5	50670
20	20,5	50680

- Material : Polyäthylen PE (schwarz).
- Verpackung : 100 Stück.

Art. S0126



Distanzstück

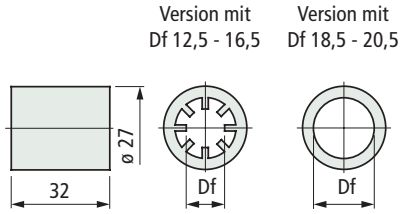

Ø Welle mm	Fertigbohrung Df mm	Code
12	12,5	65396
16	16,5	65406
18	18,5	65416
20	20,5	62520

- Material : Polyäthylen PE (schwarz).
- Verpackung : 100 Stück.

Art. S0125



Ø 42,5 mm

Doppelrolle L55

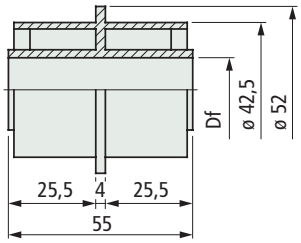

Ø Welle mm	Fertigbohrung Df mm	Code
12	12,5	62956
16	16,5	62966
18	18,5	62976
20	20,5	62510

- Material : Polyäthylen PE (schwarz).
- Verpackung : 100 Stück.

Erste Wahl

Standard

Auf Anfrage : egebenenfalls Mindestabnahmemenge erforderlich, bitte wenden Sie sich an unseren Customer Service, um die Verfügbarkeit zu prüfen.

Artikel-Nr. zum Bestellen = Art. + Code-Nr.

• Scharnierbandketten / Plattenbandketten

Kettenbreite 82,5 mm (K 325)

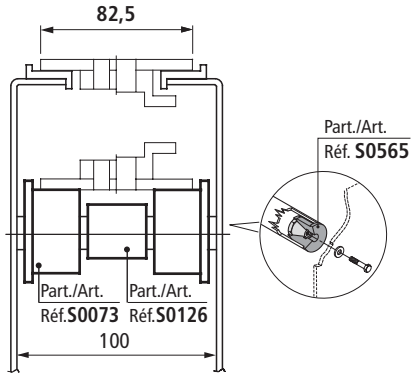

Kettenbreite 114,3 mm (K 450)

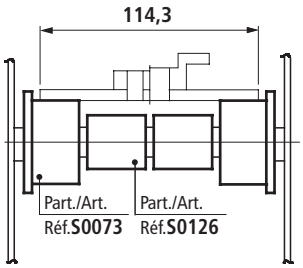

Kettenbreite 82,5 mm (K 325) / Mittenabstand 88 mm

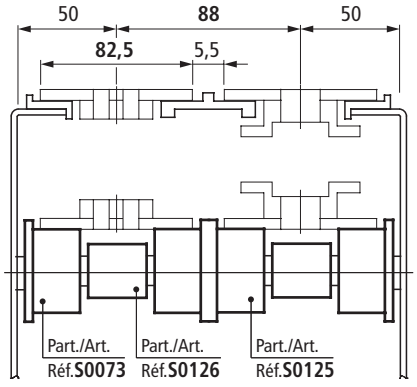

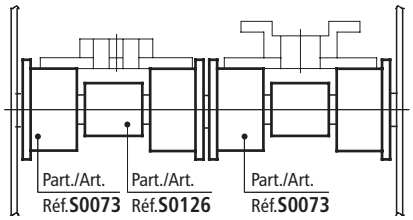

Kettenbreite 114,3 mm (K 450) / Mittenabstand 120 mm

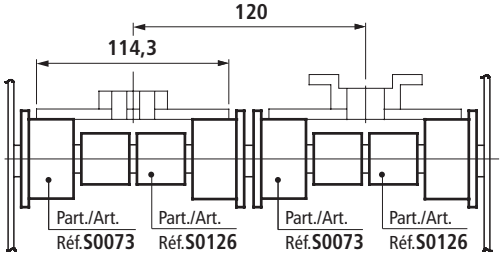

Kettenbreite 82,5 mm (K 325) / Mittenabstand 85 mm

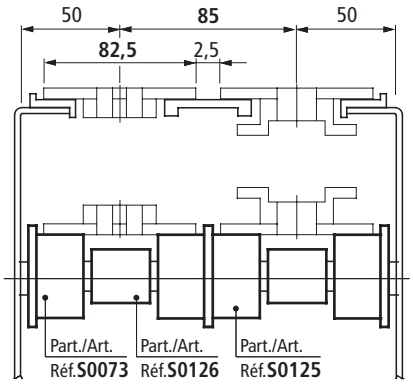

Kettenbreite 82,5 mm (K 325) / Mittenabstand 83,5 mm

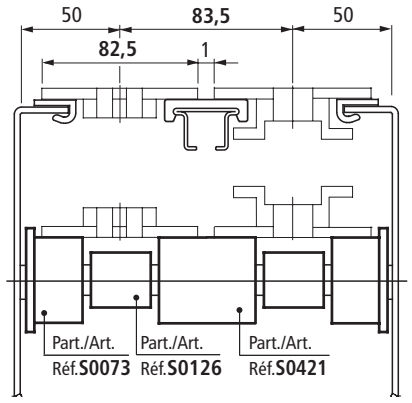

Kettenbreite 87 mm (K 343) / Mittenabstand 88 mm

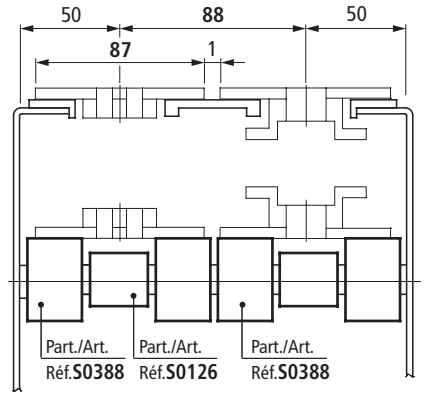

Für den Einsatz von PET Flaschen oder anderen instabilen Produkten sollten mehrspurige Förderer mit 82,5 mm breiten Ketten und einem Mittenabstand von 88 mm umgebaut werden. Durch Austausch der 82,5 mm breiten Ketten mit 87 mm breiten Ketten und gleichzeitigem Wechsel der mittleren Führungen ergibt sich eine Reduzierung der Lücke von 5,5 mm auf nur noch 1 mm.

Doppelrolle L52

Art. S0125

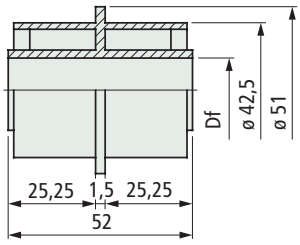



Ø 42,5 mm

Ø Welle mm	Fertigbohrung Df mm	Code
12	12,5	63898
16	16,5	63908
18	18,5	63918
20	20,5	68873

- Material : Polyäthylen PE (schwarz).
- Verpackung : 100 Stück.

Rolle

Art. S0421

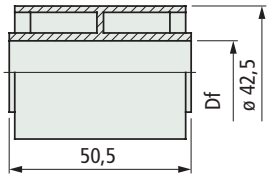



Ø 42,5 mm

Ø Welle mm	Fertigbohrung Df mm	Code
12	12,5	63858
16	16,5	63868
18	18,5	63878
20	20,5	63888

- Material : Polyäthylen PE (schwarz).
- Verpackung : 100 Stück.

Rolle

Art. S0388

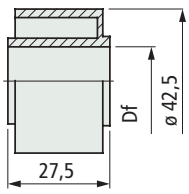



Ø 42,5 mm

Ø Welle mm	Fertigbohrung Df mm	Code
12	12,5	66116
16	16,5	66126
18	18,5	66136
20	20,5	66146

- Material : Polyäthylen PE (schwarz).
- Verpackung : 100 Stück.

Erste Wahl

Standard

Auf Anfrage : egebenenfalls Mindestabnahmemenge erforderlich, bitte wenden Sie sich an unseren Customer Service, um die Verfügbarkeit zu prüfen.

Artikel-Nr. zum Bestellen = Art. + Code-Nr.

Art. S0727



Dia. 46 mm

■ **Rolle**

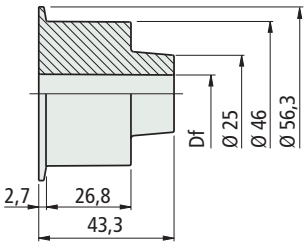

Ø Welle mm	Fertigbohrung Df mm	Code
12	12,2	688902

- Material : Polyäthylen PE (weiß).
- Verpackung : 100 Stück.

Art. S0728



Dia.46 mm

■ **Rolle**

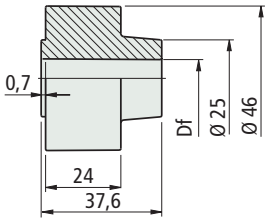

Ø Welle mm	Fertigbohrung Df mm	Code
12	12,2	688912

- Material : Polyäthylen PE (weiß).
- Verpackung : 100 Stück.

Eigenschaften
- Vollkommen geschlossenes Gehäuse für höchste Desinfizierbarkeit.
- Aus Polyäthylen PE (weiß), ideal für Anwendungen im Lebensmittelbereich.

Microban® antibacterial protection — Auf Wunsch mit antibakteriellem Schutz Microban®.

- Kettenbreite 82,5 mm (K 325) / Mittenabstand 84 mm

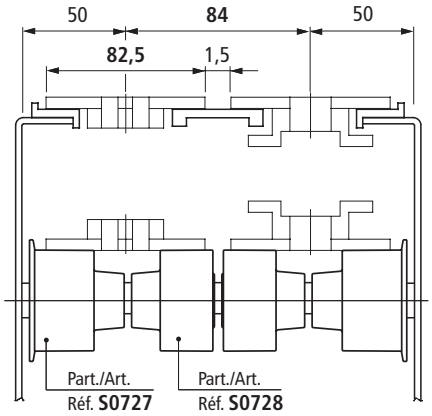

- Kettenbreite 114,3 mm (K 450) / Mittenabstand 120 mm

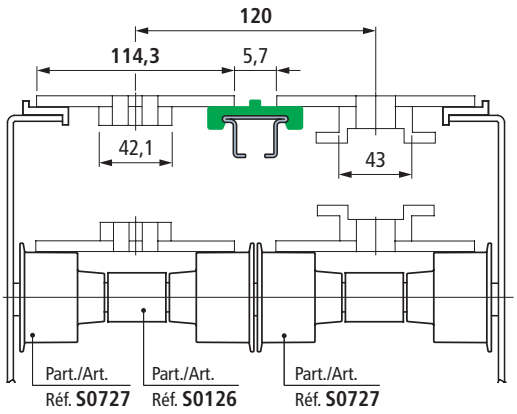

● **Erste Wahl**

● **Standard**

● **Auf Anfrage** : egebenenfalls Mindestabnahmemenge erforderlich, bitte wenden Sie sich an unseren Customer Service, um die Verfügbarkeit zu prüfen.

Artikel-Nr. zum Bestellen = Art. + Code-Nr.

Kettenbreite 82,5 mm (K 325)

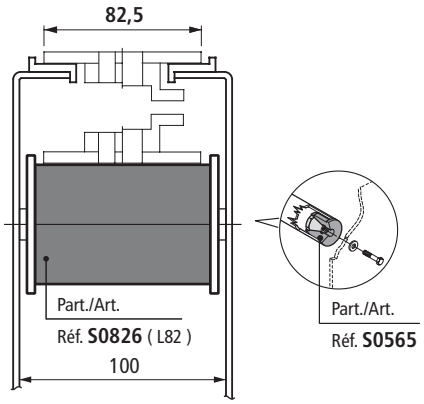

Kettenbreite 82,5 mm (K 325) / Mittenabstand 85 mm

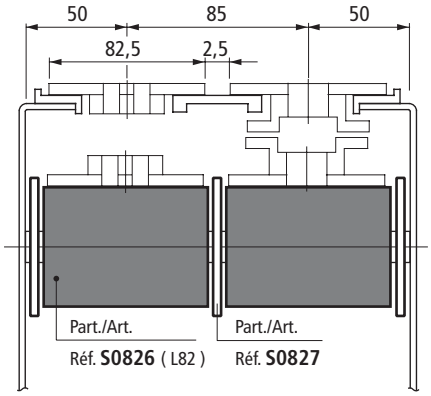

Kettenbreite 84 mm Mittenabstand 85 mm

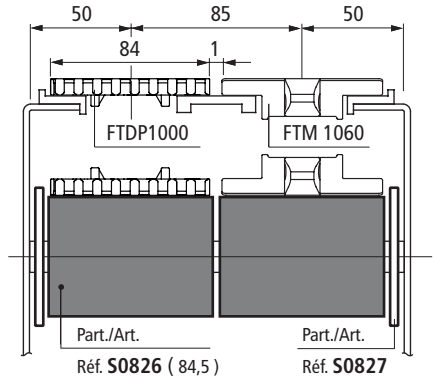

Modularketten MatTop®

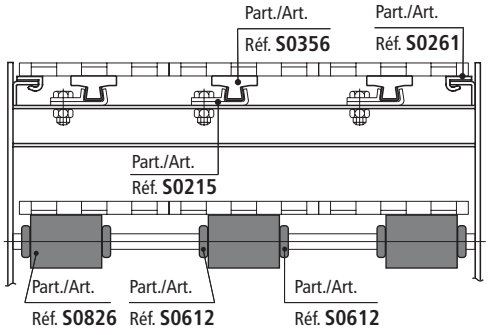

Doppelrolle (gummiert)

Art. S0826

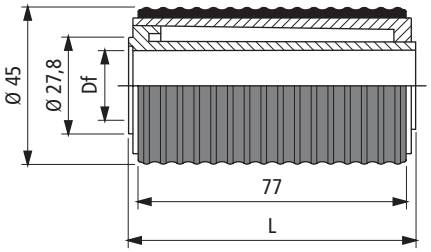



Ø 45 mm

Ø Welle mm	Fertigbohrung Df mm	Code L = 82	Code L = 84,5
16	16,5	**632063**	**632083**
20	20,5	**632073**	**632093**

- Beschreibung : geschlossene Bauweise mit gummierter Lauffläche zur Geräuschreduzierung und Unterstützung der Rotationsbewegung.
- Material : Rolle aus Azetal POM (weiß), Lauffläche gummiert (grau), Härte 65 Shore.
- Verpackung : 100 Stück.

Führungsflansch

Art. S0827

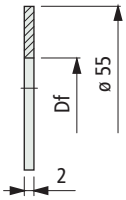



Ø Welle mm	inch	fertogbohrung Df mm	Code
16	-	16,2	**632103**
20	**3/4**	20,2	**632113**

- Material : Polyäthylen PE (schwarz).
- Verpackung : 100 Stück.

Erste Wahl

Standard

Auf Anfrage : egebenenfalls Mindestabnahmemenge erforderlich, bitte wenden Sie sich an unseren Customer Service, um die Verfügbarkeit zu prüfen.

Artikel-Nr. zum Bestellen = Art. + Code-Nr.

Art. S0561



Ø 50 mm

Rolle

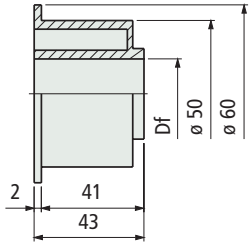

Ø Welle mm	Fertigbohrung Df mm	Code
15	15,5	697561

- Material : Polyäthylen PE (schwarz).
- Verpackung : 100 Stück.

Art. S0560

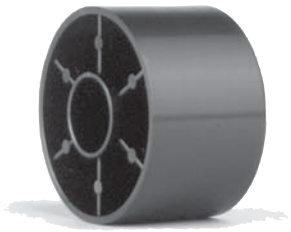

Ø 50 mm

Rolle

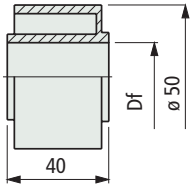

Ø Welle mm	Fertigbohrung Df mm	Code
12	15,5	697551

- Material : Polyäthylen PE (schwarz).
- Verpackung : 100 Stück.

• Scharnierbandketten / Plattenbandketten

Kettenbreite 82,5 mm (K 325)

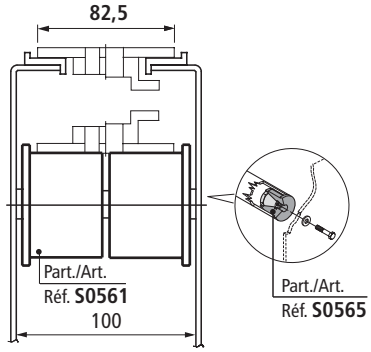

Kettenbreite 114,3 mm (K 450)

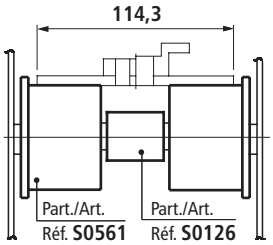

Kettenbreite 82,5 mm (K 325) / Mittenabstand 88 mm

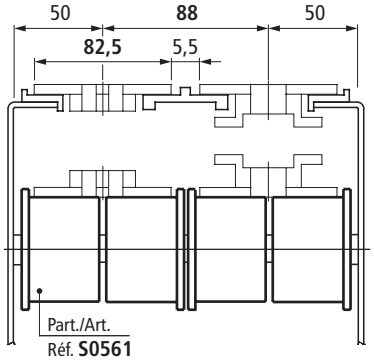

Kettenbreite 114,3 mm (K 450) / Mittenabstand 120 mm

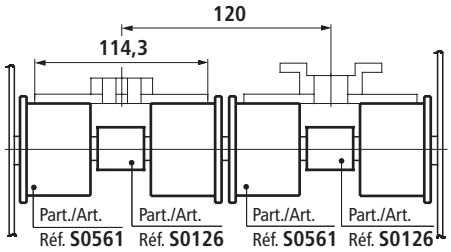

Kettenbreite 82,5 mm (K 325) / Mitten-abstand 83,5 mm

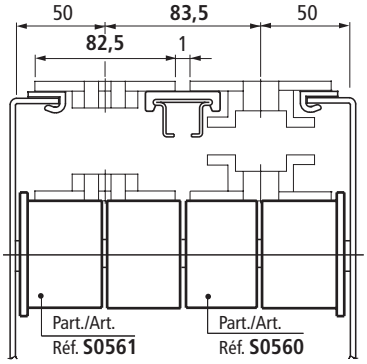

Erste Wahl

Standard

Auf Anfrage : egebenenfalls Mindestabnahmemenge erforderlich, bitte wenden Sie sich an unseren Customer Service, um die Verfügbarkeit zu prüfen.

Artikel-Nr. zum Bestellen = Art. + Code-Nr.

Kettenbreite 82,5 mm (K 325)

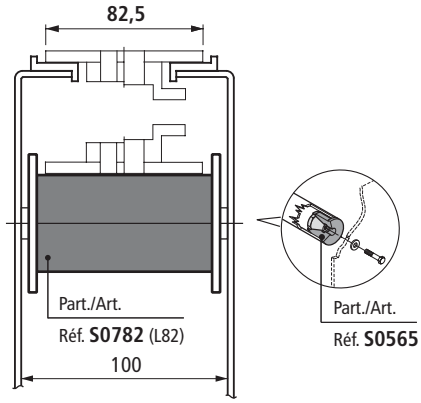

Kettenbreite 82,5 mm (K 325) / Mittenabstand 85 mm

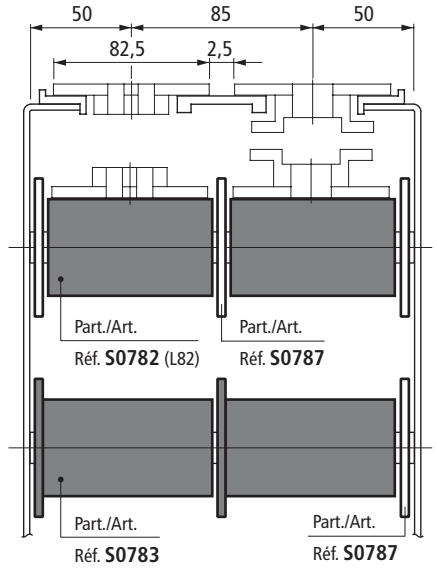

Kettenbreite 84 mm (K 325) / Mittenabstand 85 mm

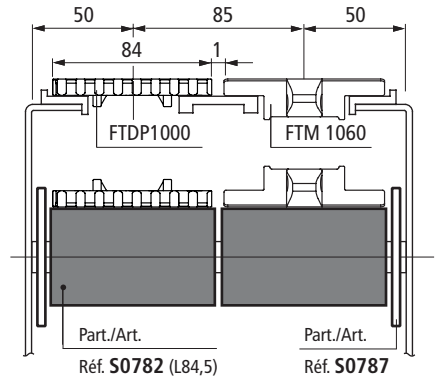

Modularketten MatTop®

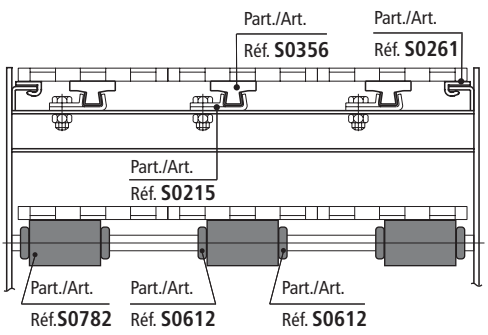

Doppelrolle

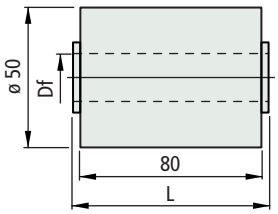

Ø Welle mm	Ø Welle inch	fertogbohrung Df mm	Code L = 82	Code L = 84,5
Version UNL™				
18	**-**	18,5	613953	613983
20	**3/4**	20,5	**613963**	**613993**
Version PE (schwarz)				
18	**-**	18,5	620603	620623
20	**3/4**	20,5	**620613**	**620633**

- Beschreibung : geschlossene Bauweise.
- Version in UNL™ geräuschdämpfendem Material.
- Farbe : UNL™ (aubergine), Polyäthylen PE (schwarz).
- Verpackung : 100 Stück.

Doppelrolle mit Führungsflansch

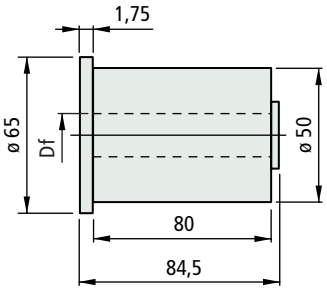

Material	Ø Welle mm	Ø Welle inch	fertogbohrung Df mm	Code
UNL™	**18**	**-**	18,5	614013
	20	**3/4**	20,5	**614023**
Polyäthylen PE	**18**	**-**	18,5	620643
	20	**3/4**	20,5	**620653**

- Beschreibung : geschlossene Bauweise.
- Version in UNL™ geräuschdämpfendem Material.
- Farbe : UNL™ (aubergine), Polyäthylen PE (schwarz).
- Verpackung : 100 Stück.

Führungsflansch

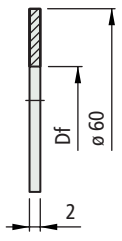

Material	Ø Welle mm	Ø Welle inch	fertogbohrung Df mm	Code
Polyäthylen PE	**18**	**-**	18,2	614713
(aubergine)	**20**	**3/4**	20,2	**614723**
Polietilene PE	**18**	**-**	18,2	620663
(schwarz)	**20**	**3/4**	20,2	**620673**

- Montage : zu verwenden mit Art. S0782.
- Verpackung : 100 Stück.

Art. S0782



Ø 50 mm

NEW

Art. S0783



Ø 50 mm

NEW

Art. S0787



Für Art. S0782

NEW

Erste Wahl

Standard

Auf Anfrage : egebenenfalls Mindestabnahmemenge erforderlich, bitte wenden Sie sich an unseren Customer Service, um die Verfügbarkeit zu prüfen.

Artikel-Nr. zum Bestellen = Art. + Code-Nr.

Art. S0556

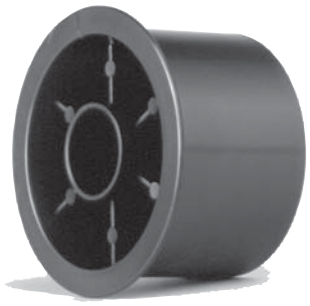

Ø 60 mm

Rolle

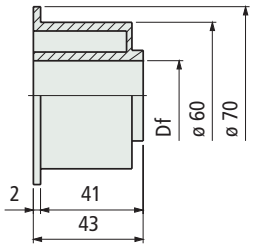

Ø Welle mm	Fertigbohrung Df mm	Code
15	15,5	695221
16	16,5	695231
18	18,5	695241
20	20,5	695251

- Material : Polyäthylen PE (schwarz).
- Verpackung : 100 Stück.

Art. S0554

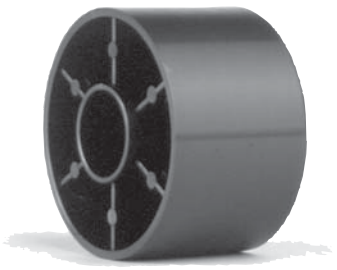

Ø 60 mm

Rolle

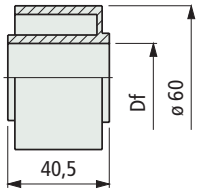

Ø Welle mm	Fertigbohrung Df mm	Code
15	15,5	695141
16	16,5	695151
18	18,5	695161
20	20,5	695171

- Material : Polyäthylen PE (schwarz).
- Verpackung : 100 Stück.

Erste Wahl

Standard

Auf Anfrage : egebenenfalls Mindestabnahmemenge erforderlich, bitte wenden Sie sich an unseren Customer Service, um die Verfügbarkeit zu prüfen.

Artikel-Nr. zum Bestellen = Art. + Code-Nr.

• **Scharnierbandketten / Plattenbandketten**

Kettenbreite 82,5 mm (K 325)

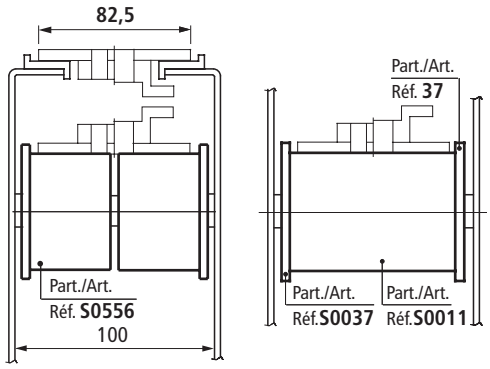

Kettenbreite 82,5 mm (K 325) - 101,6 mm (K400)

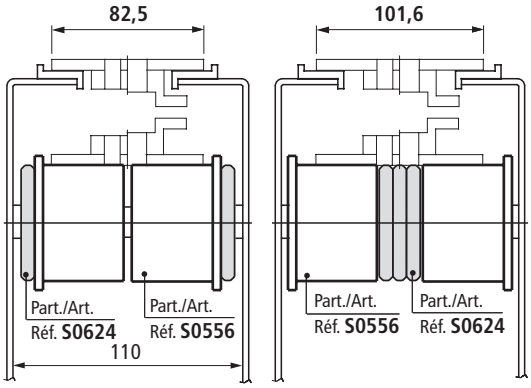

Kettenbreite 114,3 mm (K 450)

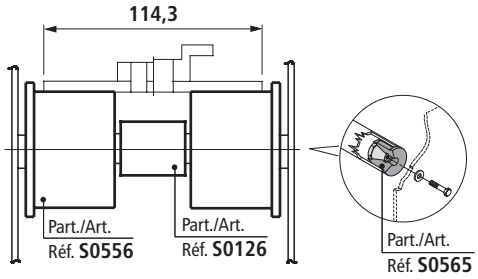

Kettenbreite 82,5 mm (K 325) / Mittenabstand 88 mm

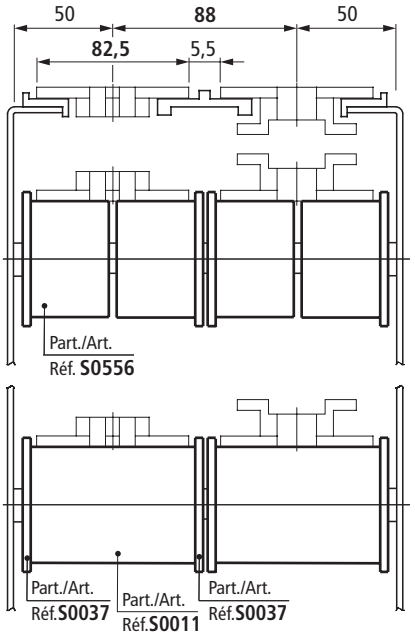

- **Scharnierbandketten / Plattenbandketten**

Kettenbreite 82,5 mm (K 325)

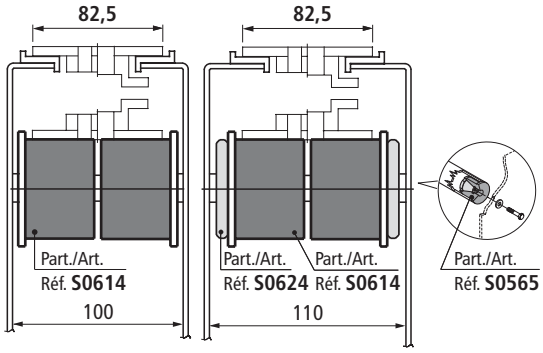

Kettenbreite 101,6 mm (K 400)

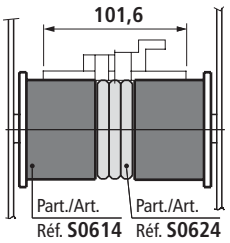

Kettenbreite 114,3 mm (K 450)

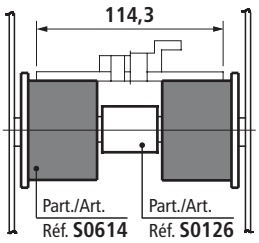

Kettenbreite 82,5 mm (K 325) / Mittenabstand 85 mm

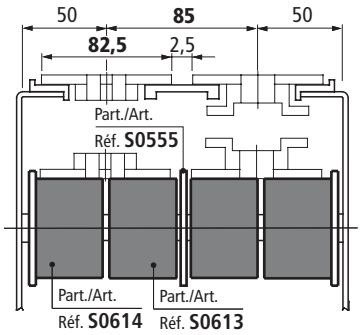

Kettenbreite 82,5 mm (K 325) / Mittenabstand 83,5 mm

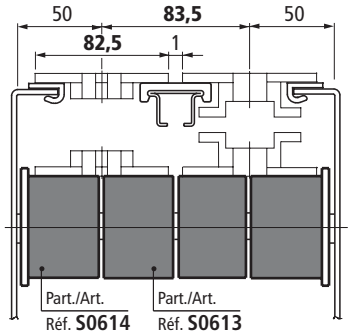

Kettenbreite 114,3 mm (K 450) / Mittenabstand 120 mm

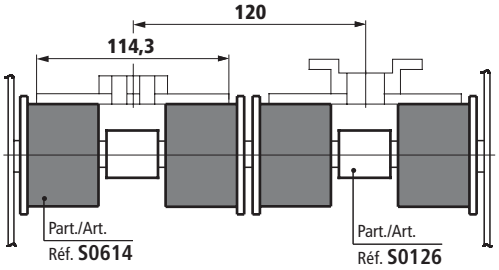

Rolle (gummiert)

Art. S0614

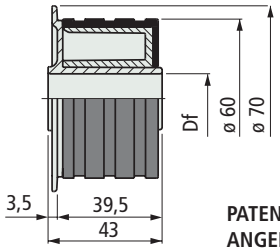

PATENT ANGEMELDET



Ø 60 mm

Ø Welle mm	Fertigbohrung Df mm	Code
15	15,5	615382
16	16,5	615392
18	18,5	615402
20	20,5	615412

- Beschreibung : geschlossene Bauweise mit gummierter Lauffläche zur Geräuschreduzierung und Unterstützung der Rotationsbewegung.
- Material : Rolle aus Azetal POM (weiß), Lauffläche gummiert (grau), Härte 70 Shore.
- Verpackung : 100 Stück.

Rolle (gummiert)

Art. S0613

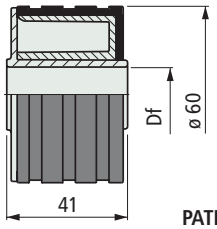

PATENT ANGEMELDET



Ø 60 mm

Ø Welle mm	Fertigbohrung Df mm	Code mit Microban®	Code ohne Microban®
15	15,5	-	615342
16	16,5	-	615352
18	18,5	-	615362
20	20,5	652012	615372

- Beschreibung : geschlossene Bauweise mit gummierter Lauffläche zur Geräuschreduzierung und Unterstützung der Rotationsbewegung.
- Version mit **Microban®** material : Rolle aus Azetal POM (weiß) mit **Microban®** antibakteriellem Schutz versehen. Lauffläche gummiert (grau) mit **Microban®** antibakteriellem Schutz versehen. Härte 70 Shore.
- Version ohne **Microban®** material : Rolle aus Azetal POM (weiß), Lauffläche gummiert (grau), Härte 70 Shore.
- Verpackung : 100 Stück.

Microban® antibacterial protection

Erste Wahl

Standard

Auf Anfrage : egebenenfalls Mindestabnahmemenge erforderlich, bitte wenden Sie sich an unseren Customer Service, um die Verfügbarkeit zu prüfen.

Artikel-Nr. zum Bestellen = Art. + Code-Nr.

Art. S0758



NEW

Ø 60 mm

Ersetzt Art. S0011



Doppelrolle

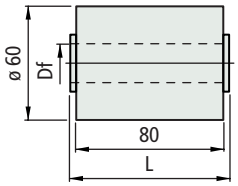

Ø Welle mm	Ø Welle inch	fertogbohrung Df mm	Code L = 82	Code L = 84,5
Version UNL™				
15	-	15,5	608533	608553
18	-	18,5	608183	608563
19,05	**3/4**	19,5	612913	613563
20	-	20,5	**608543**	**608573**
Version PE (schwarz)				
14	-	14,5	634033	634053
15	-	15,5	**620683**	**620723**
16	-	16,5	634043	634063
18	-	18,5	620693	620733
19,05	**3/4**	19,5	620703	620743
20	-	20,5	**620713**	**620343**

- Beschreibung : geschlossene Bauweise.
- Version in UNL™ geräuschdämpfendem Material.
- Farbe : UNL™ (aubergine), Polyäthylen PE (schwarz).
- Verpackung : 100 Stück.

Art. S0778



NEW

Ø 60 mm

Doppelrolle mit Führungsflansch

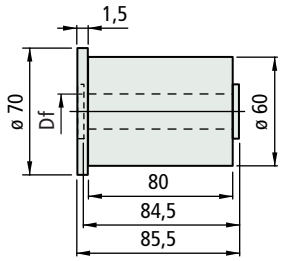

Material	Ø Welle mm	Ø Welle inch	fertogbohrung Df mm	Code
UNL™	**15**	-	15,5	613483
	18	-	18,5	613473
	19,05	**3/4**	19,5	613573
	20	-	20,5	**613463**
Polyäthylen PE	**14**	-	14,5	634433
	15	-	15,5	**620753**
	16	-	16,5	634443
	18	-	18,5	620763
	19,05	**3/4**	19,5	620773
	20	-	20,5	**620373**

- Beschreibung : geschlossene Bauweise.
- Version in UNL™ geräuschdämpfendem Material.
- Farbe : UNL™ (aubergine), Polyäthylen PE (schwarz).
- Verpackung : 100 Stück.

Art. S0555

Für Art. S0554
Art. S0613
Art. S0758



Führungsflansch

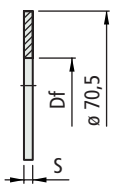

Ø Welle mm	Ø Welle inch	fertogbohrung Df mm	Code S=2	Code S=1
15	-	15,2	695181	-
16	-	16,2	**695191**	-
18	-	18,2	695201	630693
20	**3/4**	20,2	**695211**	630703

- Material : Polyäthylen PE (schwarz).
- Verpackung : 100 Stück.

Erste Wahl

Standard

Auf Anfrage : egebenenfalls Mindestabnahmemenge erforderlich, bitte wenden Sie sich an unseren Customer Service, um die Verfügbarkeit zu prüfen.

Artikel-Nr. zum Bestellen = Art. + Code-Nr.

Kettenbreite 82,5 mm (K 325)

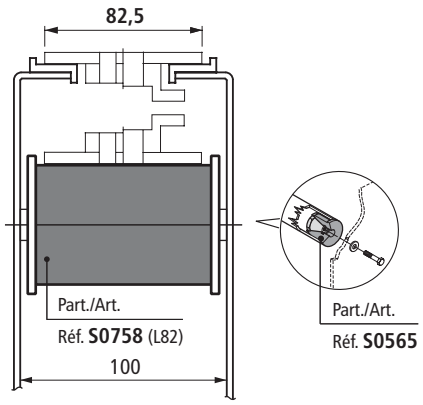

Kettenbreite 82,5 mm (K 325) / Mittenabstand 85 mm

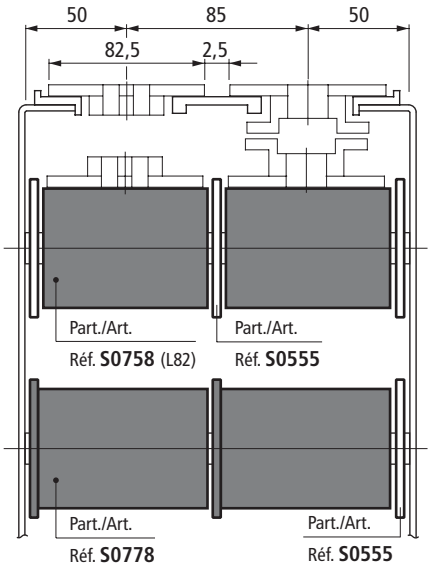

Kettenbreite 84 mm (K 325) / Mittenabstand 85 mm

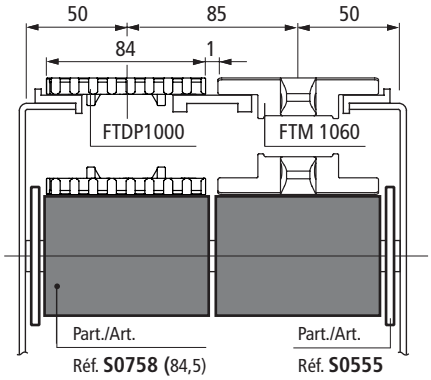

Modularketten MatTop®

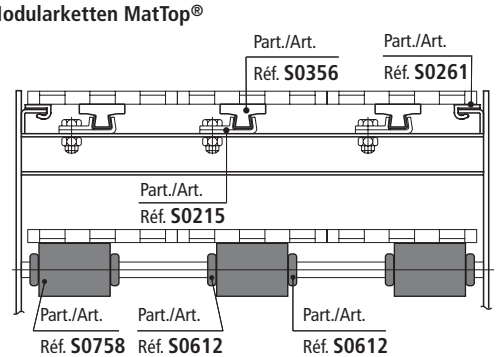

Kettenbreite 82,5 mm (K 325)

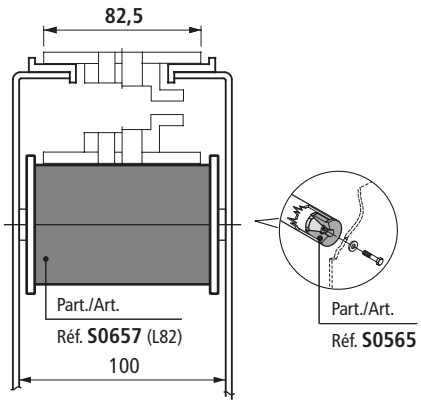

Kettenbreite 82,5 mm (K 325) / Mittenabstand 85 mm

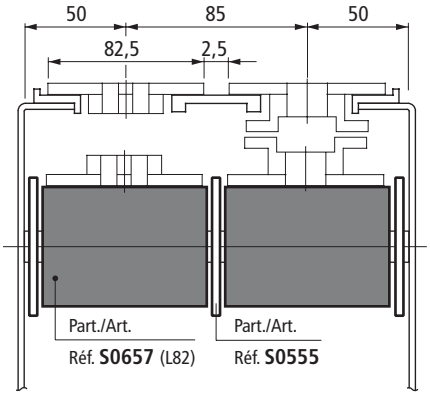

Kettenbreite 84 mm (K 325) / Mittenabstand 85 mm

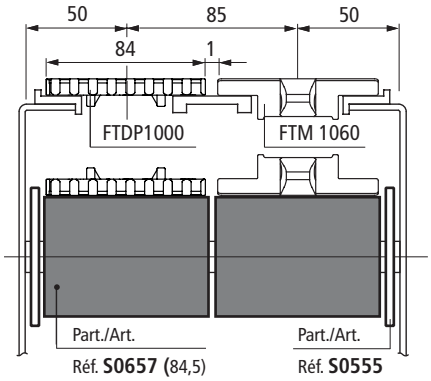

Modularketten MatTop®

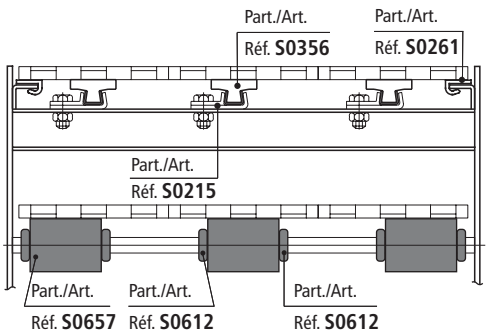

Doppelrolle (gummiert)

Art. S0657

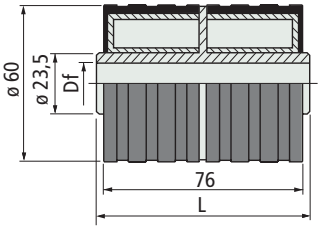

PATENT ANGEMELDET



Ø 60 mm

Ø Welle mm	Fertigbohrung Df mm	Code L = 82	Code L = 84,5
15	15,5	656992	608253
16	16,5	657002	608263
18	18,5	657012	608273
20	20,5	657022	608283

- Beschreibung : geschlossene Bauweise mit gummierter Lauffläche zur Geräuschreduzierung und Unterstützung der Rotationsbewegung.
- Material : Rolle aus Azetal POM (weiß), Lauffläche gummiert (grau), Härte 70 Shore.
- Verpackung : 100 Stück.

Distanzstück

Art. S0624

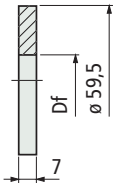



Ø Welle mm	Fertigbohrung Df mm	Code
20	20,2	620783N

- Montage : zu verwenden mit Art. S0556-S0614.
- Material : Polyäthylen PE (schwarz).
- Verpackung : 100 Stück.

Erste Wahl

Standard

Auf Anfrage : egebenenfalls Mindestabnahmemenge erforderlich, bitte wenden Sie sich an unseren Customer Service, um die Verfügbarkeit zu prüfen.

Artikel-Nr. zum Bestellen = Art. + Code-Nr.

Art. S0067
Art. S0022
Art. S0074



Produkt wird nicht mehr produziert

Rollen

Art. S0067 (Df 30) - S0022 - S0074

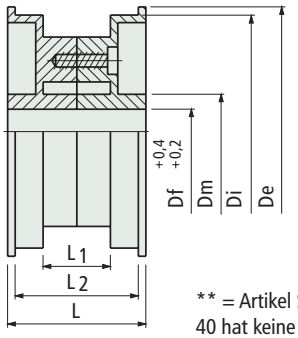

Art. S0067 (Df 40)

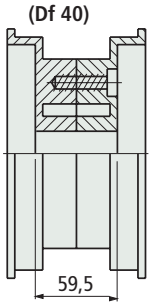

** = Artikel S0067 mit Bohrung 40 hat keine Nabe

Art.	Ø De mm	Ø Di mm	Dm mm	L1 mm	L2 mm	L mm	Fertigbohrung Df mm	Code
S0067	167	156	41	50	84,5	87,5	30	50580
							40	50590
S0022	200	191	53	45	85,5	87,5	30	63840
							40	50630
S0074	200	191	53	62	102,5	105,5	30	50640
							40	50650

- Material : Rolle aus Polyamid PA (schwarz), Schrauben aus verzinktem Stahl.
- Gewicht : Art. S0067 (0,39 Kg), Art. S0022 (0,50 Kg), Art. S0074 (0,59 Kg).
- Verpackung : Art. S0067 (30 Stück), Art. S0022 (20 Stück), Art. S0074 (15 Stück).

Art. S0022M



Produkt wird nicht mehr produziert

Rolle

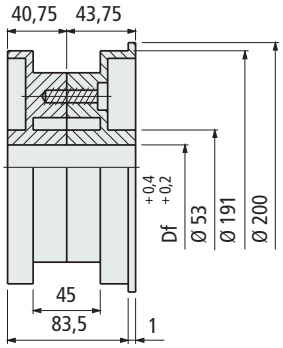

Fertigbohrung Df mm	Code	Gewicht Kg
30	64507	0,49

- Material : Rolle aus Polyamid PA (schwarz), Schrauben aus verzinktem Stahl.
- Verpackung : 20 Stück.

Kettenbreite 101,6 mm (K 400)

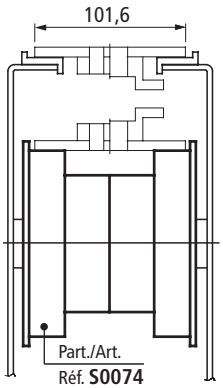

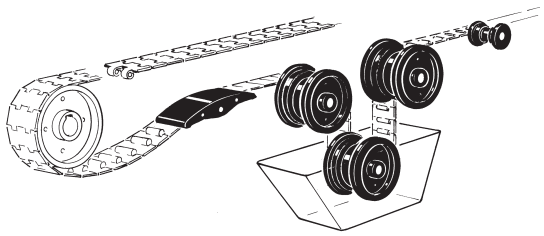

- **Scharnierbandketten**

Kettenbreite 82,5 mm (K 325)

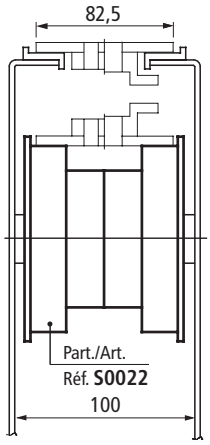

Kettenbreite 82,5 mm (K 325) / Mittenabstand 88 mm

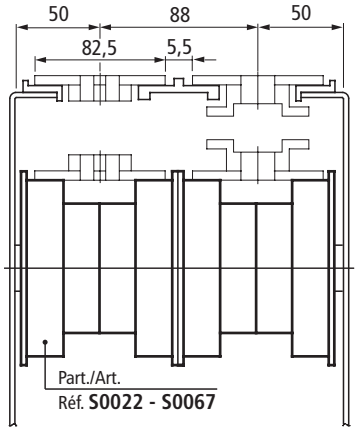

Kettenbreite 82,5 mm (K 325) / Mittenabstand 85 mm

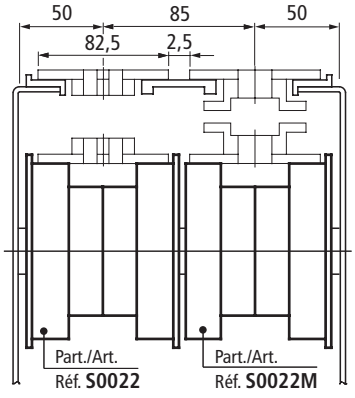

- Für 3 - strängige Förderer : 1 Art. S0022 und 2 Art. S0022M.
- Für 4 - strängige Förderer : 1 Art. S0022 und 3 Art. S0022M, usw.

Erste Wahl

Standard

Auf Anfrage : egebenenfalls Mindestabnahmemenge erforderlich, bitte wenden Sie sich an unseren Customer Service, um die Verfügbarkeit zu prüfen.

Artikel-Nr. zum Bestellen = Art. + Code-Nr.

- **Montage** Art. S0729
  Festsitz wird durch einfaches Aufdrücken gewährleistet.
  Montageschemata siehe Seite S60 bis S61

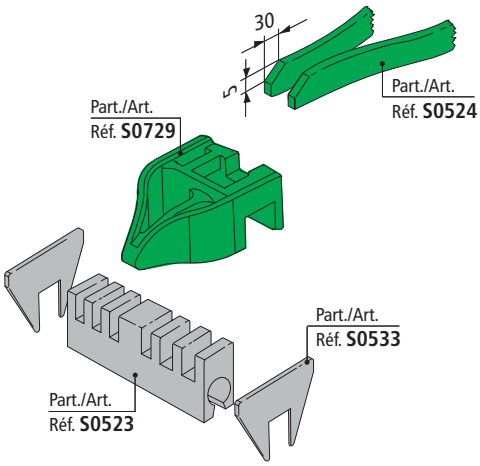

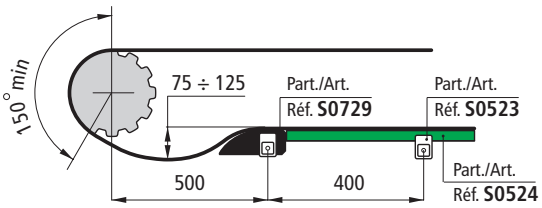

- **Montage** Art. S0523
  Aufstecken auf Vierkant.
  Montageschemata siehe Seite S60 bis S61.

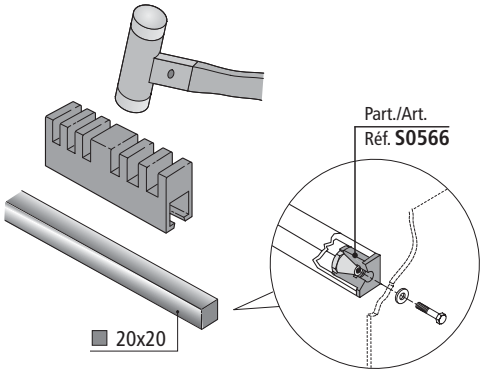

Kettengleitstück

Art. S0729

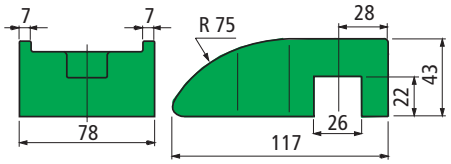



Material	Code	Gewicht Kg
Polyamid PA (schwarz)	689642	0,10
Polyäthylen PE (grün)	697662	

- Neues Design mit gleichmäßiger verteiltem Verschleiß bei gleichzeitiger besserer Reinigbarkeit.
- Polyäthylen PE (grün) kann bei Kunststoff-sowie Metallketten verwendet werden.
- Polyamid PA (schwarz) wird nur in Verbindung mit Metallketten empfohlen.
- Verpackung : 50 Stück.

Führungsblock für Vierkantrohr

Art. S0523



Version mit Breite **L 84** mm

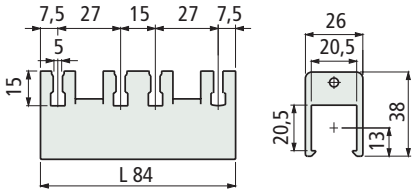

Version mit Breite **L 88** mm

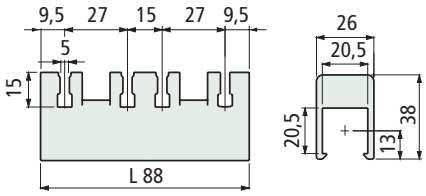

Version mit Breite **L 108** mm

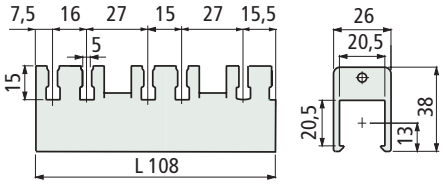

Version mit Breite **L 116** mm

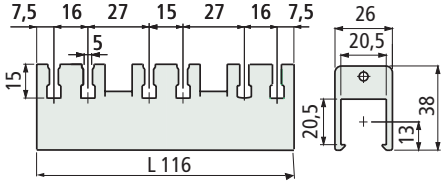

Vierkant-rohre mm	Breite L mm	Code	Gewicht Kg
20x20	L 84	643451	0,03
	L 88	698472	0,05
	L 108	698462	0,05
	L 116	692122	0,05

- Material : Polyamid PA (schwarz).
- Verpackung : 100 Stück.

Erste Wahl

Standard

Auf Anfrage : egebenenfalls Mindestabnahmemenge erforderlich, bitte wenden Sie sich an unseren Customer Service, um die Verfügbarkeit zu prüfen.

Artikel-Nr. zum Bestellen = Art. + Code-Nr.

Art. S0523



Führungsblock für runde Achsen

Version mit breite **L 84** mm

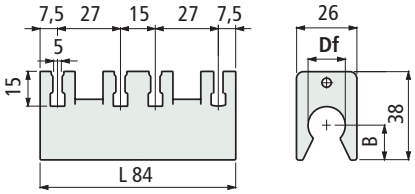

Version mit Breite **L 88** mm

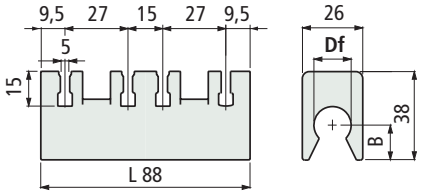

Version mit Breite **L 108** mm

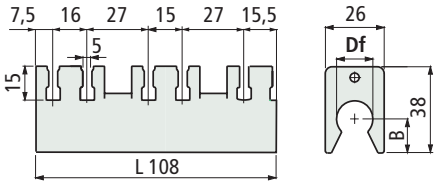

Version mit Breite **L 116** mm

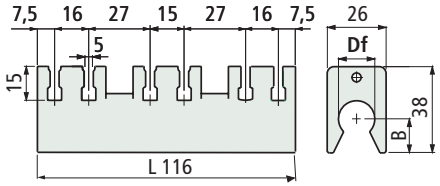

Breite L mm	Fertigbohrung Df mm	inch	Code	B mm	Gewicht Kg
L 84	15	-	643461	15,5	0,04
	16	-	643471	15	
	18	-	643481	14	
	20	-	**643491**	13	
	-	3/4"	692112	13	
L 88	20	-	698442	13	0,05
	-	3/4"	698452	13	
L 108	20	-	698422	13	0,05
	-	3/4"	698432	13	
L 116	15	-	614683	15,5	0,05
	20	-	**692132**	13	
	-	3/4"	692142	13	

- Material : Polyamid PA (schwarz).
- Verpackung : 100 Stück.

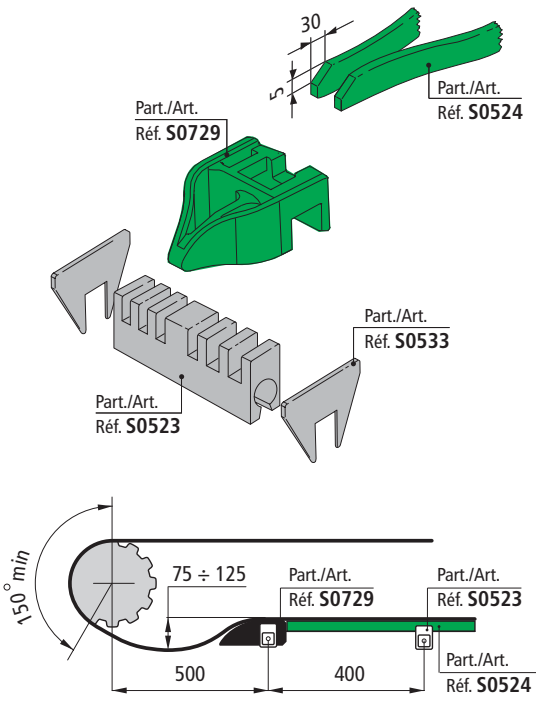

- **Montage** Art. S0523
  Aufstecken auf runde Achsen.
  Montageschemata siehe Seite S60 bis S61.

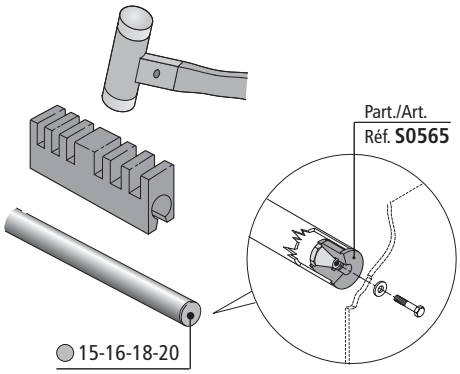

Erste Wahl

Standard

Auf Anfrage : egebenenfalls Mindestabnahmemenge erforderlich, bitte wenden Sie sich an unseren Customer Service, um die Verfügbarkeit zu prüfen.

Artikel-Nr. zum Bestellen = Art. + Code-Nr.

für Art. S0523

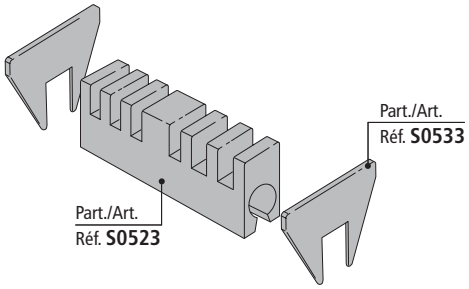

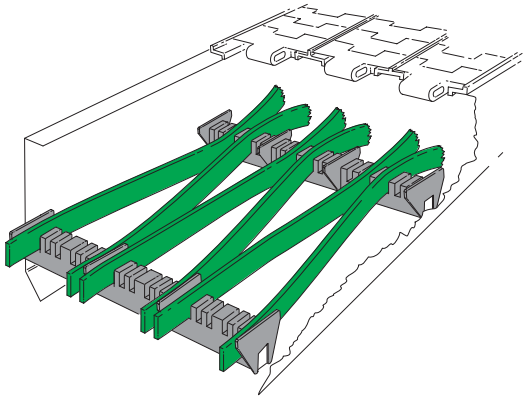

Distanzscheibe

Art. S0533

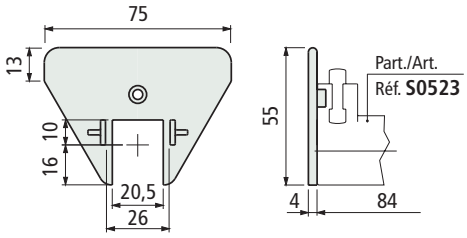



Code	Gewicht Kg
672801	0,01

- Montage : mit Artikel S0523 durch Aufstecken.
- Material : Polyamid PA (schwarz).
- Verpackung : 100 Stück.

Distanzscheibe (zentral)

Art. S0533

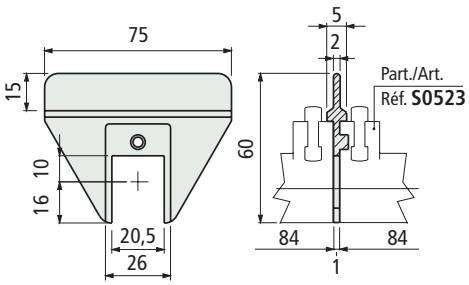



Code	Gewicht Kg
672811	0,01

- Montage : mit Artikel S0523 durch Aufstecken.
- Material : Polyamid PA (schwarz).
- Verpackung : 100 Stück.

Gleitprofil

Art. S0524

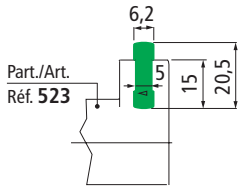



Material	Code
Polyäthylen PE (grün) 1.000.000	643501

- Montage : mit Artikel S0523 durch Aufstecken.
- Lieferzustand : Rollen.
- Verpackung : 70 Meter.

Erste Wahl

Standard

Auf Anfrage : egebenenfalls Mindestabnahmemenge erforderlich, bitte wenden Sie sich an unseren Customer Service, um die Verfügbarkeit zu prüfen.

Artikel-Nr. zum Bestellen = Art. + Code-Nr.

Montageschemata für
Art : S0729
S0523
S0533
S0524

• **Kettenbreite 82,5 mm (K325)**

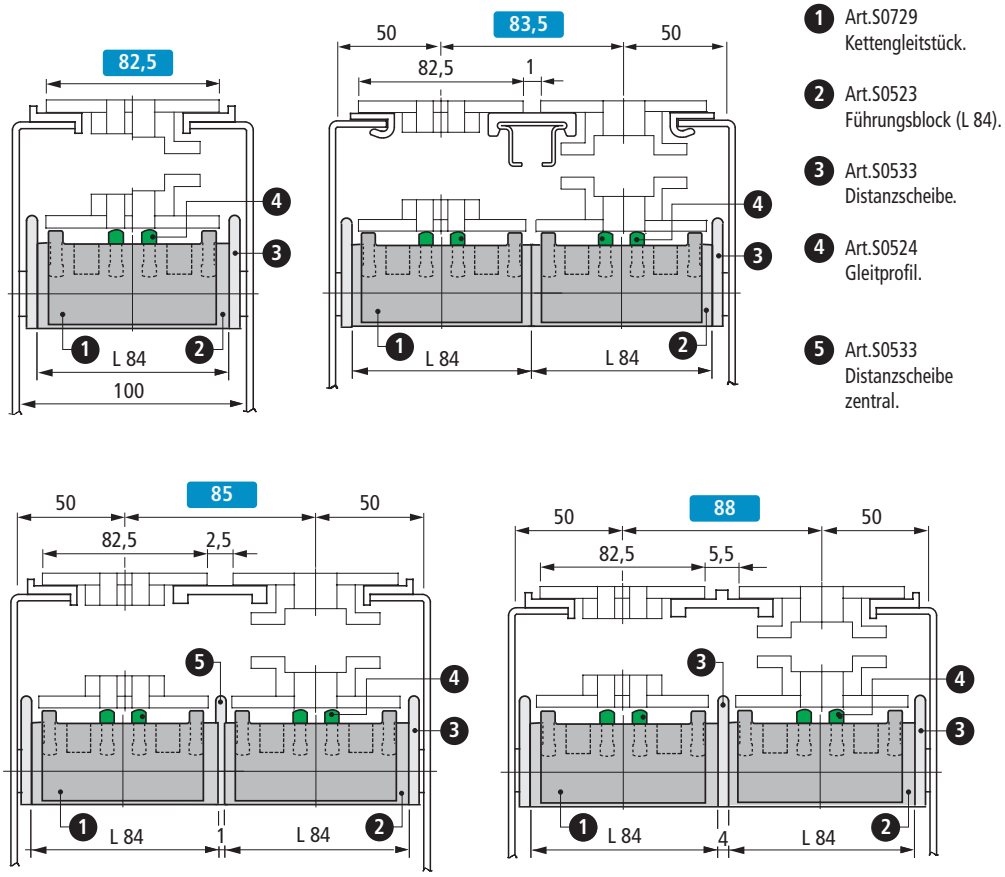

1. Art.S0729 Kettengleitstück.
2. Art.S0523 Führungsblock (L 84).
3. Art.S0533 Distanzscheibe.
4. Art.S0524 Gleitprofil.
5. Art.S0533 Distanzscheibe zentral.

• **Kettenbreite 114,3 mm (K450)**

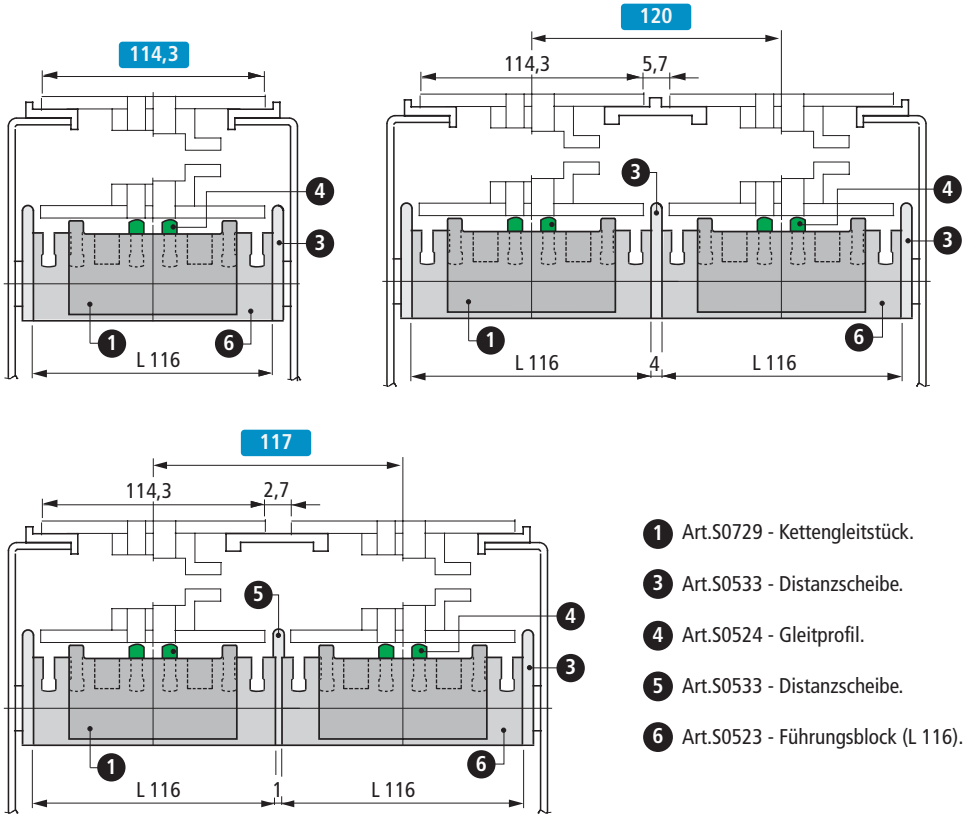

1. Art.S0729 - Kettengleitstück.
3. Art.S0533 - Distanzscheibe.
4. Art.S0524 - Gleitprofil.
5. Art.S0533 - Distanzscheibe.
6. Art.S0523 - Führungsblock (L 116).

Montageschemata für Art : S0729 S0523 S0533 S0524

• **Kettenbreite 190,5 mm (K 750)**

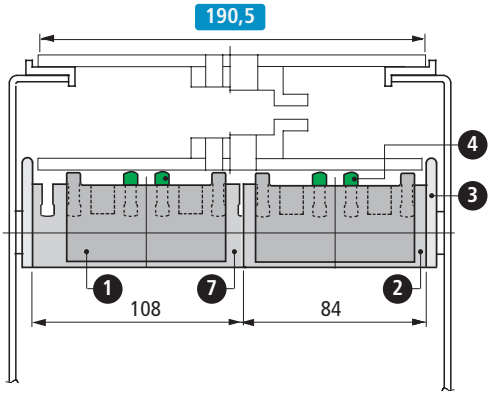

1. Art.S0729 - Kettengleitstück.
2. Art.S0523 - Führungsblock (L 84).
3. Art.S0533 - Distanzscheibe.
4. Art.S0524 - Gleitprofil.
7. Art.S0523 - Führungsblock (L 108).

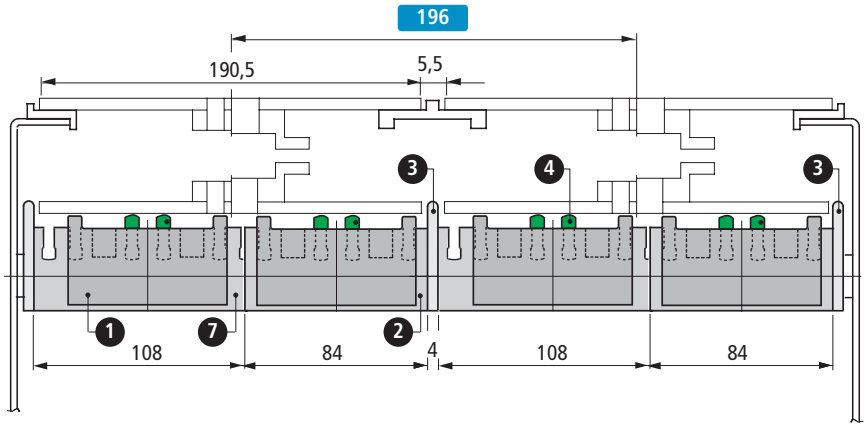

• **Kettenbreite 254 mm (K 1000)**

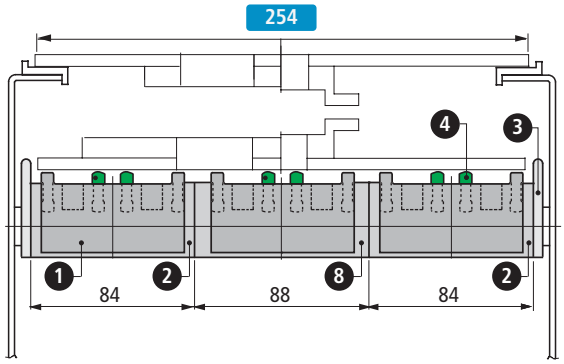

1. Part.S0729 - Kettengleitstück.
2. Part.S0523 - Führungsblock (L 84).
3. Part.S0533 - Distanzscheibe.
4. Part.S0524 - Gleitprofil.
8. Part.S0523 - Führungsblock (L 88).

• **Kettenbreite 304,8 mm (K 1200)**

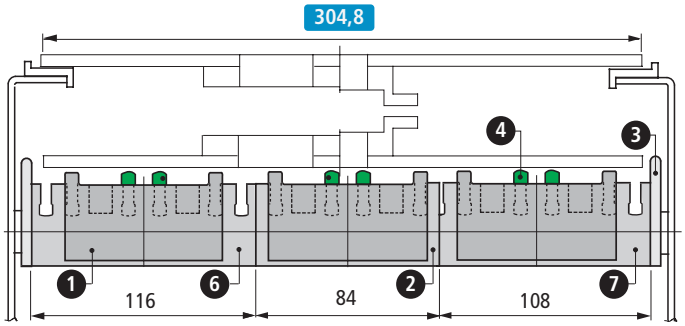

1. Art.S0729 - Kettengleitstück.
2. Art.S0523 - Führungsblock (L 84).
3. Art.S0533 - Distanzscheibe.
4. Art.S0524 - Gleitprofil.
6. Art.S0523 - Führungsblock (L 116).
7. Art.S0523 - Führungsblock (L 108).

Art. S0565



für Rohr Ø18-20 mm

Klemmzapfen

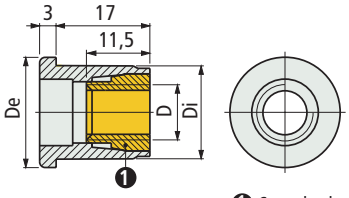

Rohr-Abmessungen

1 Spannbuchse

Außen Ø mm	Dicke mm	Innen Ø mm	Gewinde D	De mm	Di mm	Code
Ø 18	1,5	15	M8	18	15	698661
	2	14	M6	18	14	698671
Ø 20	1,5	17	M8	20	17	**698681**
			M10	20	17	698691

- Material : Körper aus Polyamid PA (schwarz), Spannbuchse aus Messing.
- Verpackung : Klemmzapfen wird demontiert geliefert.
- Gewicht : 0,01Kg.
- Verpackung : 100 Stück.
- Max. empfohlenes Anzugsmoment : 1 Kgm.

Art. S0179



für Rohr Ø38-42,4 mm

Klemmzapfen

Ausführung mit Messing Spannbuchse — **Ausführung mit Polyamid Spannbuchse**

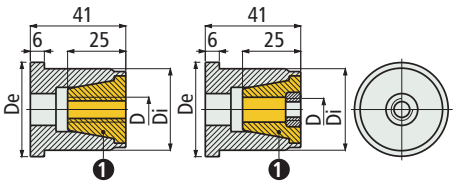

Rohr-Abmessungen

1 Spannbuchse

Außen Ø mm	Dicke mm	Innen Ø mm	Gewinde D	De mm	Di mm	Code
• Spannbuchse aus Messing						
Ø 38	1,5	35	M8	40	34,8	69513
			M10	40	34,8	**69523**
Ø 42,4	1,5	39,4	M8	44,5	39,2	69533
			M10	44,5	39,2	**69543**
• Spannbuchse aus Polyamid						
Ø 38	1,5	35	M8	40	34,8	54881
			M10	40	34,8	52641
Ø 42,4	1,5	39,4	M8	44,5	39,2	54891
			M10	44,5	39,2	52651

- Material : Körper aus verstärktem Polyamid PA FV (schwarz), Spannbuchse aus Messing und verstärktem Polyamid PAFV.
- Gewicht : 0,10 Kg.
- Verpackung : 50 Stück.
- Max. empfohlenes Anzugsmoment : 2,5 Kgm (für M8), 4 Kgm (für M10).

• **Belastungsdiagramm** Art. S0179

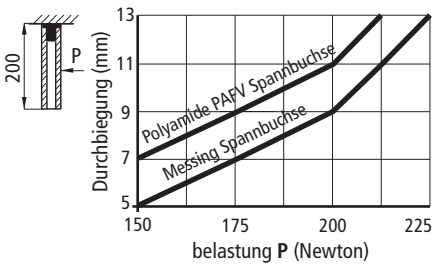

• **Montage** Art. S0565 - S0179

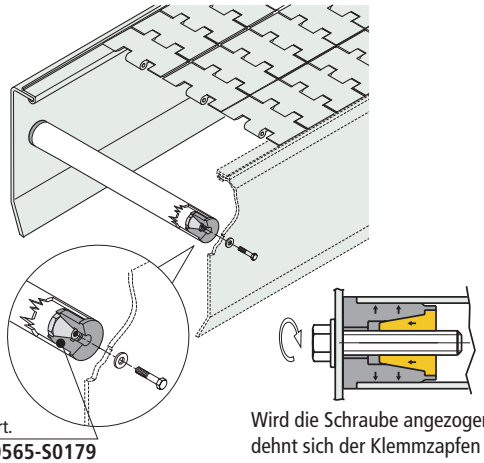

Wird die Schraube angezogen dehnt sich der Klemmzapfen aus und blockiert das Rohr.

• **Anwendungsbeispiel** für Art. S0565 als Teil der Rollenrückführung

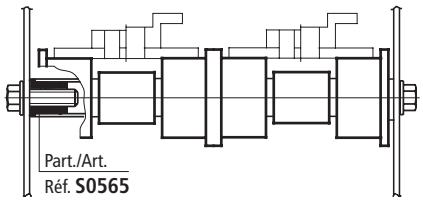

• **Anwendungsbeispiel** für Art. S0565 als Teil einer gleitenden Rückführung

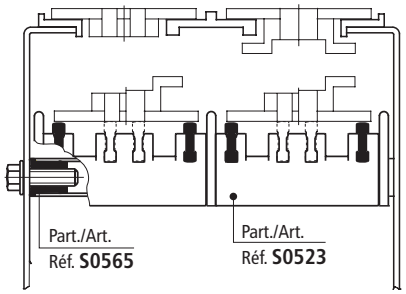

• **Anwendungsbeispiel** für Art. S0179 als Teil der Obertrumführung Art. S0366-S0367-S0368

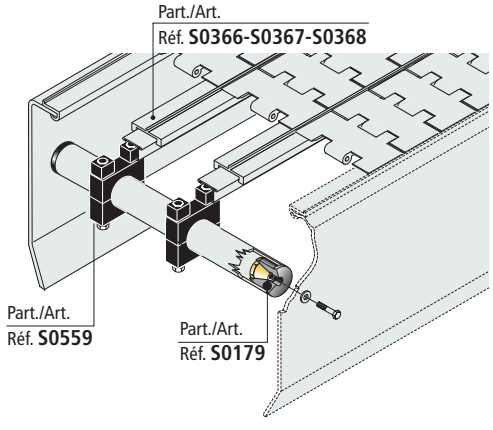

Erste Wahl

Standard

Auf Anfrage : egebenenfalls Mindestabnahmemenge erforderlich, bitte wenden Sie sich an unseren Customer Service, um die Verfügbarkeit zu prüfen.

Artikel-Nr. zum Bestellen = Art. + Code-Nr.

• **Montage** Art. S0566 - S0592

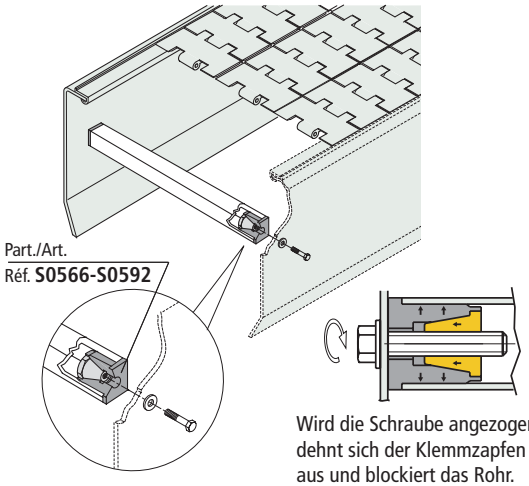

Wird die Schraube angezogen dehnt sich der Klemmzapfen aus und blockiert das Rohr.

• **Anwendungsbeispiel** für Art. S0566
als Teil einer gleitenden Rückführung

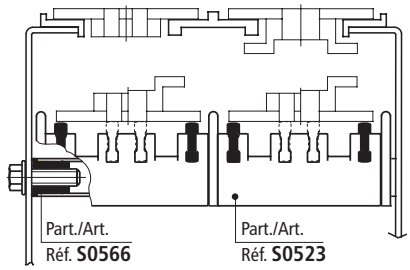

• **Anwendungsbeispiel** für Art. S0592
als Teil der Obertrumkonstruktion für einen MatTop-Förderer.

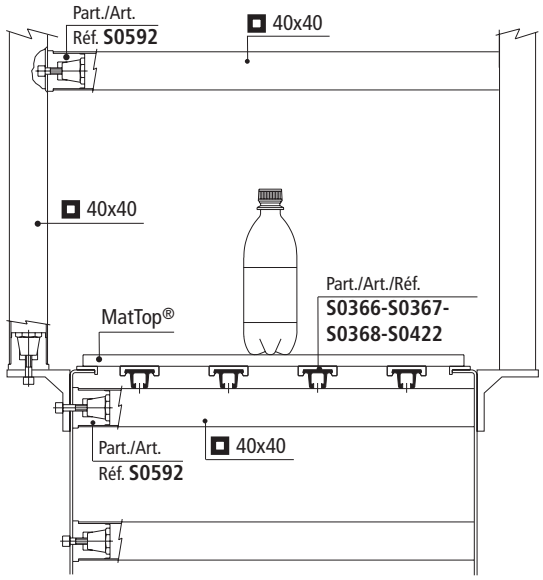

Klemmzapfen

Art. S0566

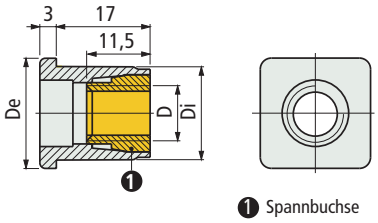

1 Spannbuchse

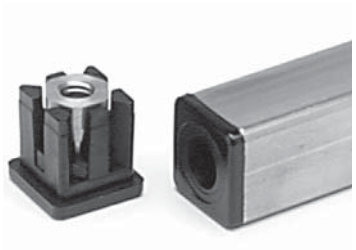

für Rohr ⍁ 20 mm

Rohr-Abmessungen						
Außen mm	Dicke mm	Innen mm	Gewinde D	De mm	Di mm	Code
⍁ 20	1,5	17	M8	20	17	698701
			M10	20	17	698711
	2	16	M8	20	16	698721

- Material : Körper aus Polyamid PA (schwarz), Spannbuchse aus Messing.
- Verpackung : Klemmzapfen wird demontiert geliefert.
- Gewicht : 0,01Kg.
- Verpackung : 100 Stück.
- Max. empfohlenes Anzugsmoment : 1 Kgm.

Klemmzapfen

Art. S0592

Ausführung mit Messing Spannbuchse **Ausführung mit Polyamid Spannbuchse**

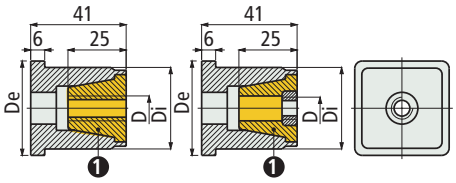

1 Spannbuchse

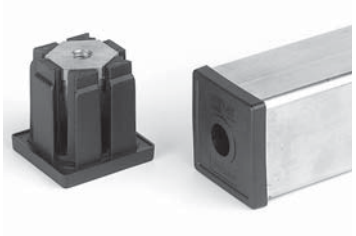

für Rohr ⍁ 40 mm

Rohr-Abmessungen						
Außen mm	Dicke mm	Innen mm	Gewinde D	De mm	Di mm	Code
• Spannbuchse aus Messing						
⍁ 40	1,5/2	37/36	M8	42	36	609442
			M10	42	36	609462
	2,5/3	35/34	M8	42	34	609482
			M10	42	34	609502
• Spannbuchse aus Polyamid						
⍁ 40	1,5/2	37/36	M8	42	36	609452
			M10	42	36	609472
	2,5/3	35/34	M8	42	34	609492
			M10	42	34	609512

- Material : Körper aus verstärktem Polyamid PA FV (schwarz), Spannbuchse aus Messing und verstärktem Polyamid PA FV.
- Gewicht : 0,10 Kg.
- Verpackung : 50 Stück.
- Max. empfohlenes Anzugsmoment : 2,5 Kgm (für M8), 4 Kgm (für M10).

Erste Wahl

Standard

Auf Anfrage : egebenenfalls Mindestabnahmemenge erforderlich, bitte wenden Sie sich an unseren Customer Service, um die Verfügbarkeit zu prüfen.

Artikel-Nr. zum Bestellen = Art. + Code-Nr.

Art. S0317

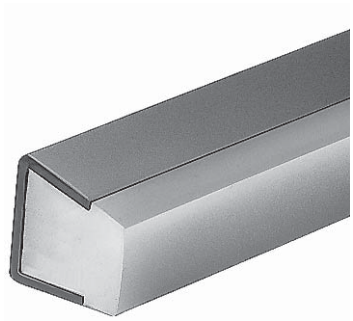

Seitenführung (halbrund)

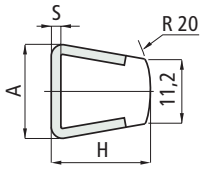

S mm	H mm	A mm
1,5	17,5	16
2	18	17

Dicke S mm	Metallprofil Material	Länge Meter	Code	Gewicht kg/m
1,5	Nichtrostender Stahl Austenitisch	3	69072	0,54
		6	69302	
2	Nichtrostender Stahl Austenitisch	3	**67063**	
		6	67103	

- Material Kunststoffprofil aus Polyäthylen UHMWPE (weiß). Auf Anfrage können auch Führungen in schwarzem antistatischem Polyäthylen gefertigt werden.
- Min. Kurvenradius : 145 mm.
- Linearer Ausdehnungskoeffizient : 4 x 10 $^{-5}$. Kalkulation der Wärmeausdehnung siehe Seite S212.
- Verpackung : 24 Meter (in 3 m Länge). 48 Meter (in 6 m Länge).
- Zubehör :


Führungs-klemmen
Siehe Seite S110.


Biegemaschine manuell
Siehe Seite S107.

Art. S0223

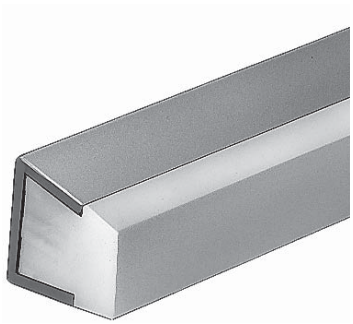

Flache Seitenführungen

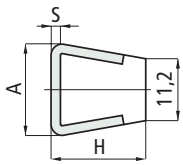

S mm	H mm	A mm
1,5	17,5	16
2	18	17

Dicke S mm	Metallprofil Material	Länge Meter	Code	Gewicht kg/m
1,5	Nichtrostender Stahl Austenitisch	3	61031	0,54
		6	69402	
	Verzinkter Stahl	3	63971	
2	Nichtrostender Stahl Austenitisch	3	**61743**	
		6	67123	

- Material Kunststoffprofil aus Polyäthylen UHMWPE (weiß). Auf Anfrage können auch Führungen in schwarzem antistatischem Polyäthylen gefertigt werden.
- Min. Kurvenradius : 145 mm.
- Linearer Ausdehnungskoeffizient : 4 x 10 $^{-5}$. Kalkulation der Wärmeausdehnung siehe Seite S212.
- Verpackung : 24 Meter (in 3 m Länge). 48 Meter (in 6 m Länge).
- Zubehör :


Führungs-klemmen
Siehe Seite S110.


Biegemaschine manuell
Siehe Seite S107.

- **Erste Wahl**
- **Standard**
- **Auf Anfrage** : egebenenfalls Mindestabnahmemenge erforderlich, bitte wenden Sie sich an unseren Customer Service, um die Verfügbarkeit zu prüfen.

Artikel-Nr. zum Bestellen = Art. + Code-Nr.

- **Einsatz** Art. S0317 für empfindliche und instabile Produkte (Leerdosen, leere PET Flaschen).

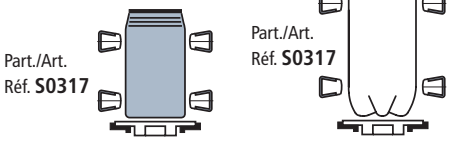

- **Belastungsdiagramm** für Art. S0317 - S0223

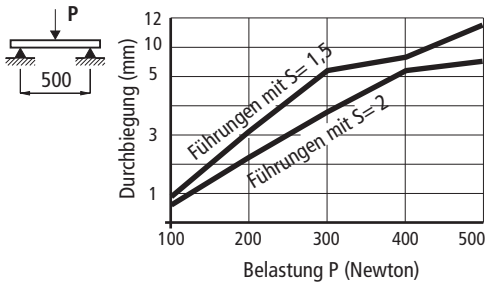

- **Einsatz** Art. S0223 für stabilere Behälter (volle PET Flaschen).

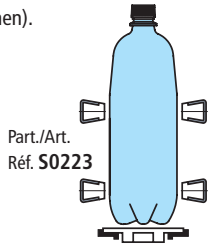

- **Montage** Art. S0317 - S0223

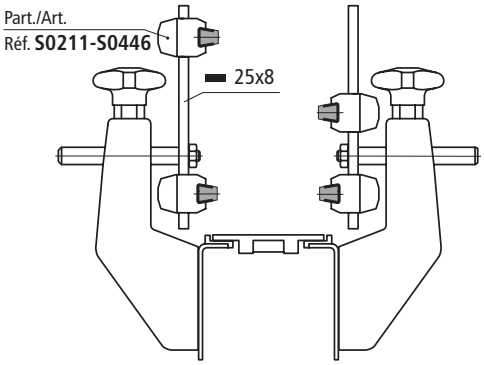

• **Einsatzs** Art. S0219 - S0247
für stabile Behälter (Glasflaschen, Weißblechdosen).

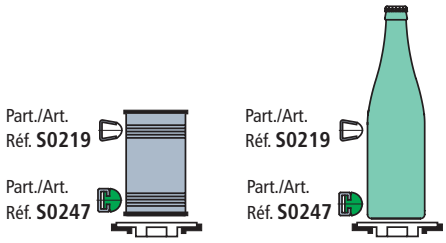

Das Kunststoffprofil des Art. S0247
läßt sich einfach in das Stahlprofil einziehen.

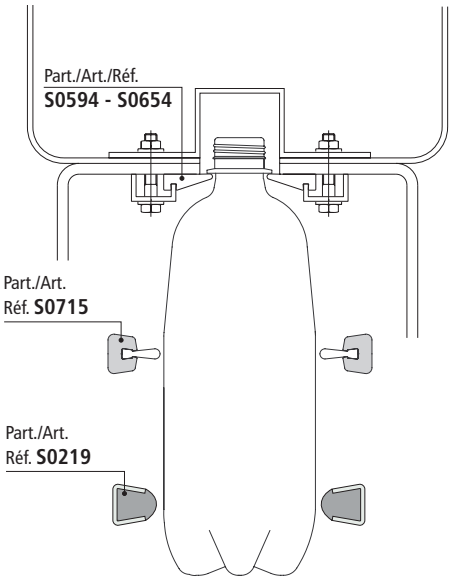

• **Belastungsdiagramm** für Art. S0219

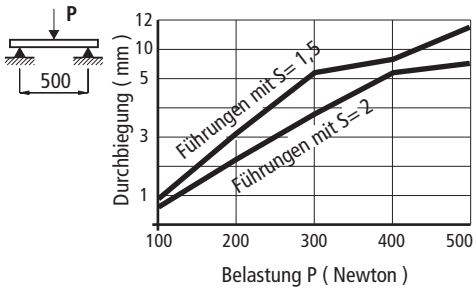

• **Belastungsdiagramm** für Art. S0247

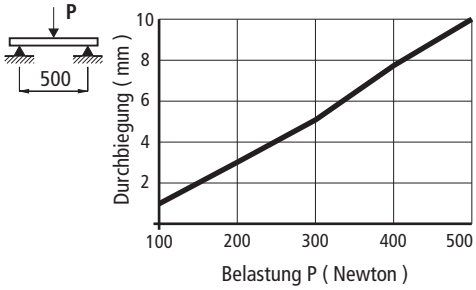

Runde Seitenführung

Art. S0219

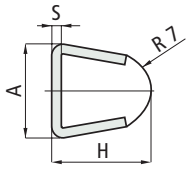

S mm	H mm	A mm
1,5	17,5	16
2	18	17

Art.	Dicke S mm	Metallprofil Material	Länge Meter	Code Ohne Microban®	Code Mit Microban®
Kunststoffprofil aus Polyäthylen UHMWPE (weiß)					
S0219	1,5	Nichtrostender Stahl Austenitisch	3	60161	-
			6	69292	-
		Verzinkter Stahl	3	63961	-
	2	Nichtrostender Stahl Austenitisch	3	61753	651972
			6	67113	-
Kunststoffprofil aus Polyäthylen ULF (Rotbraun)					
S0219	1,5	Nichtrostender Stahl Austenitisch	3	UL634643N	-
	2			UL634543N	-

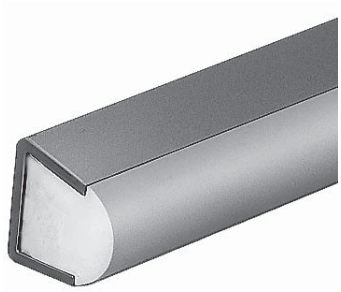

Microban® antibacterial protection

- Eigenschaften : Neues Material Polyäthylen ULF
UHMWPE : reduzierter Reibwert, bessere Verschleißbeständigkeit, hinterlässt keine Spuren an den Produkten.
- Auf Anfrage können auch Führungen in schwarzem antistatischem Polyäthylen gefertigt werden.
- Min. Kurvenradius : 145 mm.
- Gewicht : 0,54 kg/m.
- Linearer Ausdehnungskoeffizient : 4 x 10^{-5}.
Kalkulation der Wärmeausdehnung siehe Seite S212.
- Verpackung : 24 Meter (in 3 m Länge).
48 Meter (in 6 m Länge).
- Zubehör :

Führungsklemmen Siehe Seite S110.

Biegemaschine manuell Siehe Seite S107.

Runde Seitenführung

Art. S0247

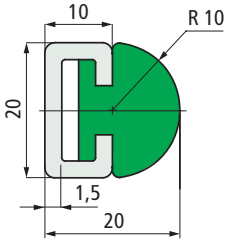

Länge Meter	Metallprofil Material	Code	Gewicht kg/m
Kunststoffprofil aus Polyäthylen PE 500.000 (grün)			
3	Nichtrostender Stahl Austenitisch	63911	0,67
	Verzinkter Stahl	63921	
Kunststoffprofil aus Polyäthylen PE 500.000 (schwarz)			
3	Verzinkter Stahl	684232	0,67
6	Verzinkter Stahl	689712	



- Min. Kurvenradius : 145 mm.
- Linearer Ausdehnungskoeffizient : 2 x 10^{-4}.
Kalkulation der Wärmeausdehnung siehe Seite S212.
- Verpackung : 24 Meter.
- Zubehör :

Führungsklemmen Siehe Seite S110.

Biegemaschine manuell Siehe Seite S107.

Erste Wahl

Standard

Auf Anfrage : egebenenfalls Mindestabnahmemenge erforderlich, bitte wenden Sie sich an unseren Customer Service, um die Verfügbarkeit zu prüfen.

Artikel-Nr. zum Bestellen = Art. + Code-Nr.

Art. S0715

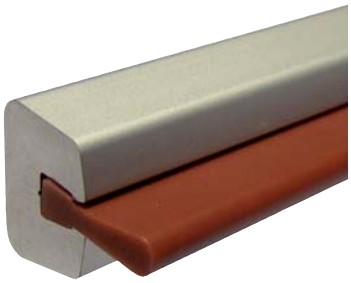

Aus Aluminium

Seitenführung

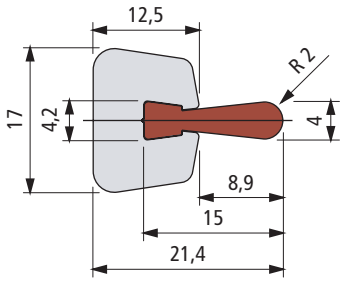

Länge Meter	Code	Gewicht kg/m
3	UL691892N	0,59

- Eigenschaften : Neues Material Polyäthylen ULF Rotbraun UHMWPE : reduzierter Reibwert, bessere Verschleißbeständigkeit, hinterlässt keine Spuren an den Produkten.
- Material : Metall Profil in eloxiertem Aluminium. Kunststoff Profil in Polyäthylen ULF (Rotbraun).
- Lieferzustand : kunststoff und Metall Profil werden demontiert geliefert.
- min. Kurvenradius : 500 mm.
- Linearer Ausdehnungskoeffizient : 2 x 10^{-4}.
- Metall Profil als Ersatzteil Code Nr : **S071768622** (60 Meter lang).
- Kunststoff Profil als Ersatzteil Code Nr : **S0716UL613833N** (60 Meter lang).
- Verpackung : 72 Meter.
- Zubehör :

Führungs-klemmen
Siehe Seite S110.

Biegemaschine manuell
Siehe Seite S107.

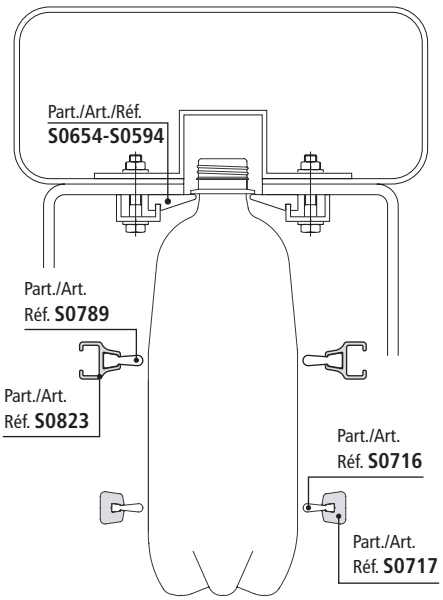

- **Zubehör:** Führungsklemmen siehe Seite S110

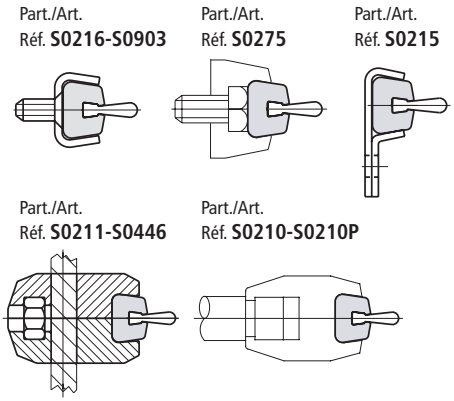

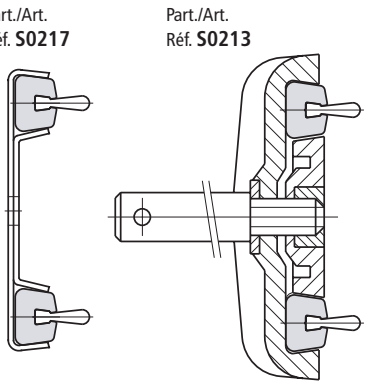

Art. S0789

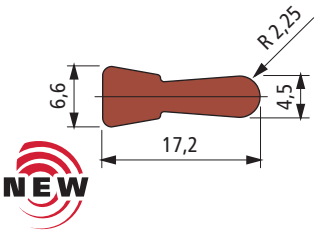

Kunststoff Profil

Code	Gewicht kg/m
UL630893N	0,10

- Verpackung : 40 Meter.
- Lieferzustand : Rollen.
- Material : Kunststoff Profil in Polyäthylen ULF (Rotbraun).

Art. S0823

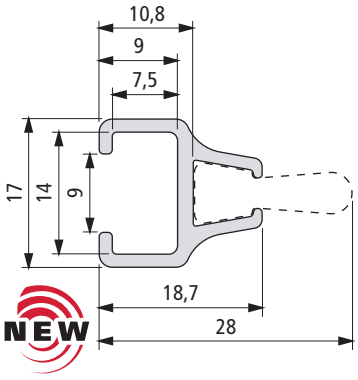

Metall Profil

Länge Meter	Code	Gewicht kg/m
5,8	631433	0,24

- Verpackung : 58 Meter.
- Material : eloxiertes Aluminium.

- **Montage** Art. S0823
  M 8 Sechskantschraube.

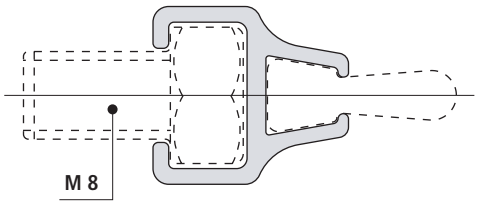

Erste Wahl

Standard

Auf Anfrage : egebenenfalls Mindestabnahmemenge erforderlich, bitte wenden Sie sich an unseren Customer Service, um die Verfügbarkeit zu prüfen.

Artikel-Nr. zum Bestellen = Art. + Code-Nr.

- **Einsatz** Art. S0346
für Anwendungen mit geringen Kräften auf das Geländer.

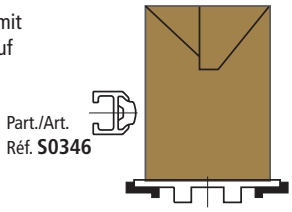

- **Montage** Art. S0346

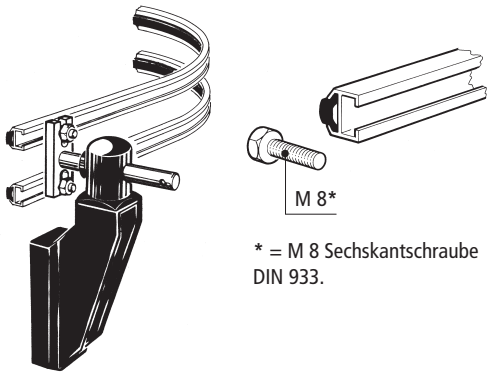

* = M 8 Sechskantschraube DIN 933.

- **Belastungsdiagramm für** Art. S0346

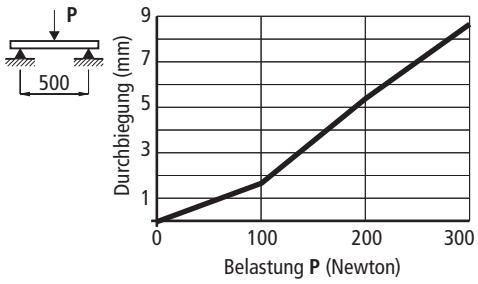

- **Montage** Art. S0369
Die beiden Führungen verbinden und die Stiftschrauben fest anziehen.

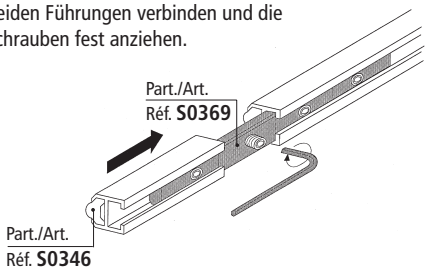

Seitenführung (halbrund)

Art. S0346

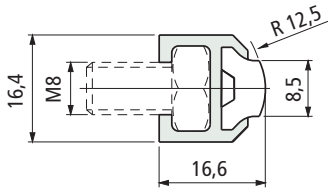



Länge Meter	Code	Gewicht kg/m
3	60204	0,24
6	60214	

aus Aluminium

- Material : Kunststoffprofil aus Polyäthylen UHMWPE (weiß). Metallprofil aus oberflächenbehandeltem Aluminium.
- Min. Kurvenradius : 110 mm.
- Linearer Ausdehnungskoeffizient : 2 x 10 $^{-4}$. Kalkulation der Wärmeausdehnung siehe Seite S212.
- Verpackung : 48 Meter (in 3 m Länge). 96 Meter (in 6 m Länge).
- Zubehör :

Biegemaschine manuell
Siehe Seite S107.

Seitenführung zum Schutz der Etiketten

Art. S0596

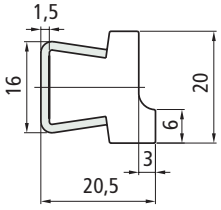



Metallprofil Material	Länge Meters	Code	Gewicht kg/m
Nichtrostender Stahl Austenitisch	3	614673	0,65
	6	611092	

- Einsatz: für instabile Behälter wie 0,33l Bierflaschen oder 0,5l Wasserflaschen.
- Material Kunststoffprofil aus Polyäthylen PE 500.000 (Weiß).
- Min. Kurvenradius : 160 mm.
- Linearer Ausdehnungskoeffizient : 4 x 10 $^{-5}$. Kalkulation der Wärmeausdehnung siehe Seite S212.
- Verpackung : 48 Meter.
- Zubehör :

Führungs-klemmen
Siehe Seite S110.

Biegemaschine manuell
Siehe Seite S107.

Erste Wahl

Standard

Auf Anfrage : egebenenfalls Mindestabnahmemenge erforderlich, bitte wenden Sie sich an unseren Customer Service, um die Verfügbarkeit zu prüfen.

Artikel-Nr. zum Bestellen = Art. + Code-Nr.

Art. S0393



Seitenführung zum Schutz der Etiketten

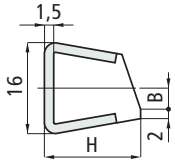

H mm	B mm
15	3,9
17	3,6

Metallprofil Material	Länge Meters	H mm	Code	Gewicht kg/m
Nichtrostender Stahl Austenitisch	3	15	62522	0,50
		17	62512	

- Material Kunststoffprofil aus Polyäthylen UHMWPE (weiß). Auf Anfrage können auch Führungen in schwarzem antistatischem Polyäthylen gefertigt werden.
- Min. Kurvenradius : 145 mm.
- Linearer Ausdehnungskoeffizient : 4 x 10 $^{-5}$. Kalkulation der Wärmeausdehnung siehe Seite S212.
- Verpackung : 24 Meter.
- Zubehör :

 Führungs-klemmen Siehe Seite S110.

 Biegemaschine manuell Siehe Seite S107.

- **Einsatz** Art. S0393

Für den Transport von PET Flaschen.
Diese Anordnung schützt das Etikettund stabilisiert die Flasche.

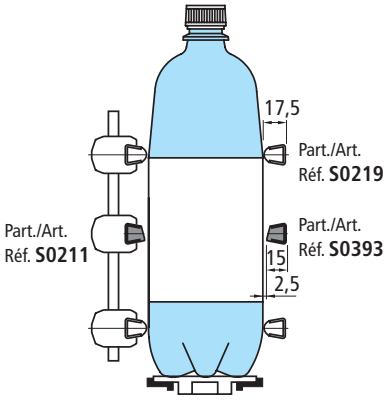

Transport von Glasflaschen.

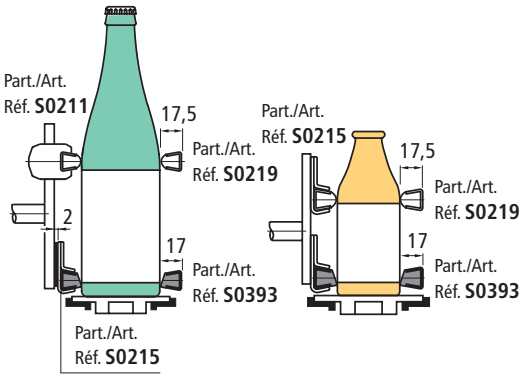

Art. S0308



Führung für Luftförderer

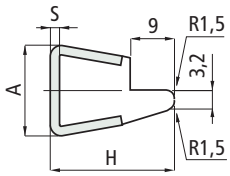

S mm	H mm	A mm
1,5	22,5	16
2	23	17

Metallprofil Material	Dicke S mm	Länge Meter	Code	Gewicht kg/m
Nichtrostender Stahl Austenitisch	1,5	3	65602	0,65
		6	68192	
	2	3	67713	

- Material Kunststoffprofil aus Polyäthylen UHMWPE (weiß). Auf Anfrage auch in antistatischem Material (schwarz) und verschleißbeständig (grün) verfügbar.
- Min. Kurvenradius : 160 mm.
- Linearer Ausdehnungskoeffizient : 4 x 10 $^{-5}$. Kalkulation der Wärmeausdehnung siehe Seite S212.
- Verpackung : 24 Meter (in 3 m Länge). 48 Meter (in 6 m Länge).
- Zubehör :

 Führungs-klemmen Siehe Seite S110.

 Biegemaschine manuell Siehe Seite S107.

- **Einsatz** Art. S0308
Lufttransport von PET-Flaschen.

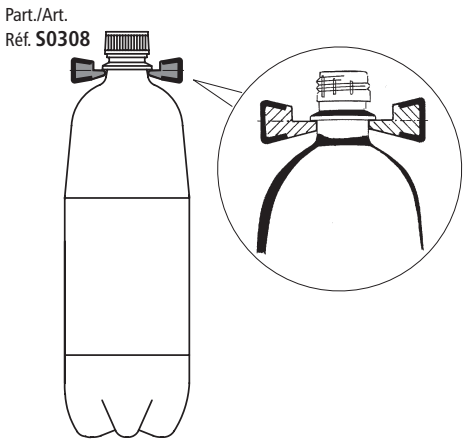

- **Belastungsdiagramm für** Art. S0308 - S0393 - S0596

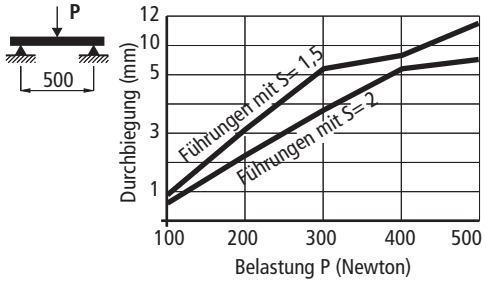

Erste Wahl

Standard

Auf Anfrage : egebenenfalls Mindestabnahmemenge erforderlich, bitte wenden Sie sich an unseren Customer Service, um die Verfügbarkeit zu prüfen.

Artikel-Nr. zum Bestellen = Art. + Code-Nr.

- **Einsatz** Art. S0771 - S0776
  Lufttransport von PET-Flaschen.

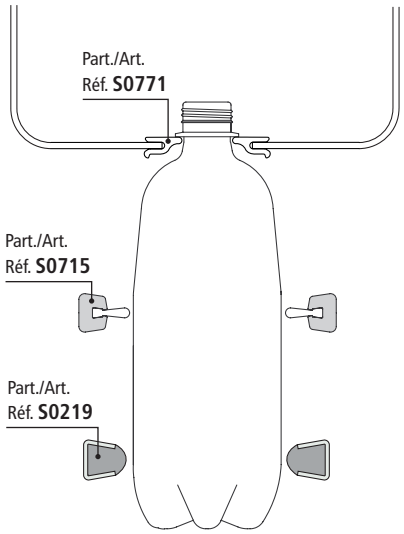

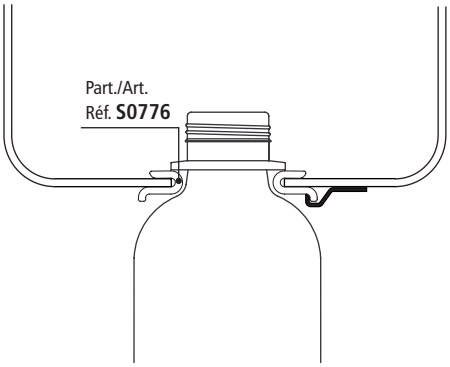

Führung für Luftförderer

Art. S0771

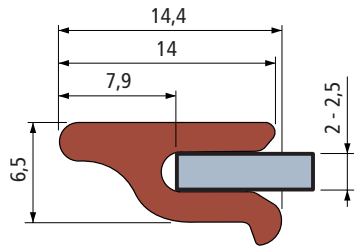



NEW

Verpackung Meter	Code
40	UL626363N

- Material : polyäthylen UHMWPE (Rotbraun) + Feste Schmierstoffe.
- Linearer Ausdehnungskoeffizient : 2 x 10^{-4}.
- Verpackung : 40 Meters.
- Lieferzustand : Rollen.

Führung für Luftförderer

Art. S0776

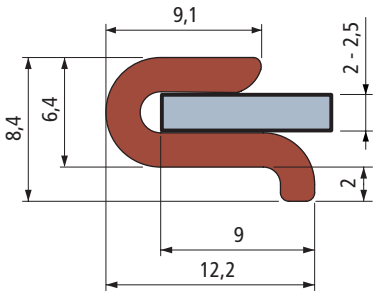

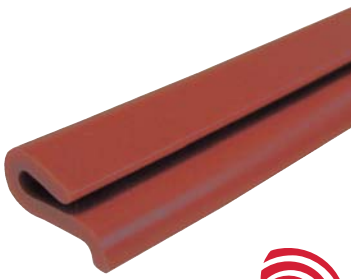

NEW

Verpackung Meter	Code
40	UL626373N

- Material : polyäthylen UHMWPE (Rotbraun) + Feste Schmierstoffe.
- Linearer Ausdehnungskoeffizient : 2 x 10^{-4}.
- Verpackung : 40 Meters.
- Lieferzustand : Rollen.

Erste Wahl

Standard

Auf Anfrage : egebenenfalls Mindestabnahmemenge erforderlich, bitte wenden Sie sich an unseren Customer Service, um die Verfügbarkeit zu prüfen.

Artikel-Nr. zum Bestellen = Art. + Code-Nr.

Art. S0594



Führung für Luftförderer

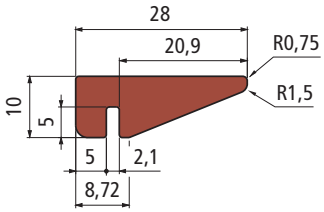

Länge Meters	Code
3	UL691702N
6	UL691712N

- Eigenschaften : Neues Material Polyäthylen ULF Rotbraun UHMWPE: reduzierter Reibwert, bessere Verschleißbeständigkeit, hinterlässt keine Spuren an den Produkten.
- Material Polyäthylen UHMWPE (Rotbraun) + Feste Schmierstoffe.
- Min. Kurvenradius : 750 mm.
- Linearer Ausdehnungskoeffizient : 2 x 10 $^{-4}$.
  Kalkulation der Wärmeausdehnung siehe Seite S212.
- Verpackung : 45 Meter (in 3 m Länge).
  90 Meter (in 6 m Länge).

- **Einsatz** Art. S0594 - S0654
  Lufttransport von PET-Flaschen.

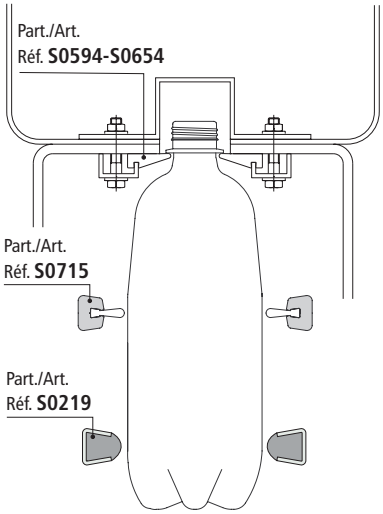

Art. S0654



Führung für Luftförderer

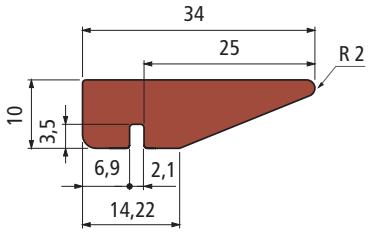

Länge Meters	Code
3	UL691722N
6	UL691732N

- Eigenschaften : Neues Material Polyäthylen ULF Rotbraun UHMWPE : reduzierter Reibwert, bessere Verschleißbeständigkeit, hinterlässt keine Spuren an den Produkten.
- Material Polyäthylen UHMWPE (Rotbraun) + Feste Schmierstoffe.
- Min. Kurvenradius : 750 mm.
- Linearer Ausdehnungskoeffizient : 2 x 10 $^{-4}$.
- Kalkulation der Wärmeausdehnung siehe Seite S212.
- Verpackung : 90 Meters.

Erste Wahl

Standard

Auf Anfrage : egebenenfalls Mindestabnahmemenge erforderlich, bitte wenden Sie sich an unseren Customer Service, um die Verfügbarkeit zu prüfen.

Artikel-Nr. zum Bestellen = Art. + Code-Nr.

- **Einsatz** Art. S0770-S0769 für stabile Behälter (Weißblechdosen, Glasflaschen).

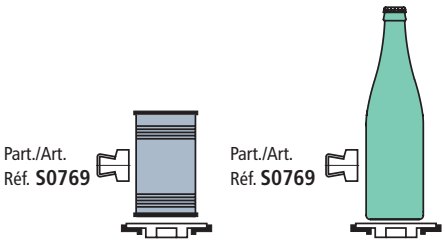

Breite Seitenführungen

Art. S0770



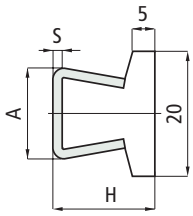

S mm	H mm	A mm
1,5	17	16
2	17,5	17

Dicke S mm	Metallprofil Material	Länge Meters	Code	Gewicht kg/m
1,5	Nichtrostender Stahl Austenitisch	3	609183	0,61
		6	609193	
	Verzinkter Stahal	3	609203	
2	Nichtrostender Stahl Austenitisch	3	609213	0,71
		6	609223	

- Material Kunststoffprofil : Polyäthylen (UHMWPE (weiß) mit **Microban®**.
  Auf Anfrage können auch Führungen in schwarzem antistatischem Polyäthylen gefertigt werden.
- Min. Kurvenradius : 160 mm.
- Linearer Ausdehnungskoeffizient : 4 x 10^{-5}.
  Kalkulation der Wärmeausdehnung siehe Seite S212.
- Verpackung : 24 Meter
- Zubehör :


Führungs-klemmen
Siehe Seite S110.


Biegemaschine manuell
Siehe Seite S107.

Microban® antibacterial protection

Breite Seitenführungen

Art. S0769



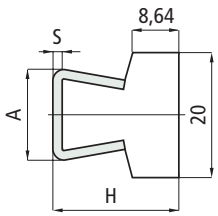

S mm	H mm	A mm
1,5	20,5	16
2	21	17

Dicke S mm	Metallprofil Material	Länge Meters	Code	Gewicht kg/m
1,5	Nichtrostender Stahl Austenitisch	3	609133	0,67
		6	609143	
	Verzinkter Stahal	3	609153	
2	Nichtrostender Stahl Austenitisch	3	609163	0,78
		6	609173	

- Material Kunststoffprofil : Polyäthylen (UHMWPE (weiß) mit **Microban®**.
  Auf Anfrage können auch Führungen in schwarzem antistatischem Polyäthylen gefertigt werden.
- Min. Kurvenradius : 160 mm.
- Linearer Ausdehnungskoeffizient : 4 x 10^{-5}.
  Kalkulation der Wärmeausdehnung siehe Seite S212.
- Verpackung : 24 Meter
- Zubehör :


Führungs-klemmen
Siehe Seite S110.


Biegemaschine manuell
Siehe Seite S107.

Microban® antibacterial protection

- **Erste Wahl**
- **Standard**
- **Auf Anfrage** : egebenenfalls Mindestabnahmemenge erforderlich, bitte wenden Sie sich an unseren Customer Service, um die Verfügbarkeit zu prüfen.

Artikel-Nr. zum Bestellen = Art. + Code-Nr.

Art. S0768



Microban® antibacterial protection

Breite Seitenführungen

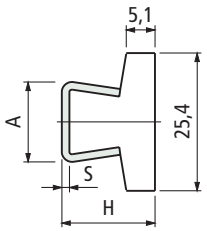

S mm	H mm	A mm
1,5	17	16
2	17,5	17

Dicke S mm	Metallprofil Material	Länge Meters	Code	Gewicht kg/m
1,5	Nichtrostender Stahl Austenitisch	3	609083	0,63
		6	609093	
	Verzinkter Stahl	3	609103	
2	Nichtrostender Stahl Austenitisch	3	609113	0,74
		6	609123	

- Material Kunststoffprofil : Polyäthylen (UHMWPE (weiß) mit **Microban®**.
  Auf Anfrage können auch Führungen in schwarzem antistatischem Polyäthylen gefertigt werden.
- Min. Kurvenradius : 160 mm.
- Linearer Ausdehnungskoeffizient : 4 x 10^{-5}.
  Kalkulation der Wärmeausdehnung siehe Seite S212.
- Verpackung : 24 Meter
- Zubehör :


Führungs-klemmen Siehe Seite S110.


Führungs-klemmen Siehe Seite S107.

- **Einsatz** Art. S0770-S0769 für stabile Behälter (Weißblechdosen, Glasflaschen).

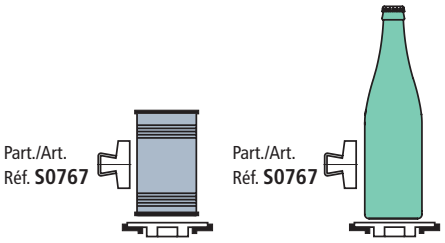

Art. S0767



Microban® antibacterial protection

Breite Seitenführungen

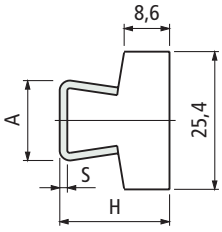

S mm	H mm	A mm
1,5	20,5	16
2	21	17

Dicke S mm	Metallprofil Material	Länge Meters	Code	Gewicht kg/m
1,5	Nichtrostender Stahl Austenitisch	3	609033	0,72
		6	609043	
	Verzinkter Stahl	3	609053	
2	Nichtrostender Stahl Austenitisch	3	609063	0,82
		6	609073	

- Material Kunststoffprofil : Polyäthylen (UHMWPE (weiß) mit **Microban®**.
  Auf Anfrage können auch Führungen in schwarzem antistatischem Polyäthylen gefertigt werden.
- Min. Kurvenradius : 160 mm.
- Linearer Ausdehnungskoeffizient : 4 x 10^{-5}.
  Kalkulation der Wärmeausdehnung siehe Seite S212.
- Verpackung : 24 Meter.
- Zubehör :


Führungs-klemmen Siehe Seite S110.


Führungs-klemmen Siehe Seite S107.

Erste Wahl

Standard

Auf Anfrage : egebenenfalls Mindestabnahmemenge erforderlich, bitte wenden Sie sich an unseren Customer Service, um die Verfügbarkeit zu prüfen.

Artikel-Nr. zum Bestellen = Art. + Code-Nr.

• **Einsatz** Art. S0273
Für stabile Güter mit empfindlicher Oberfläche (z.B. lackierte Flächen). Kann in Verbindung mit Art. S0605 eingesetzt werden.

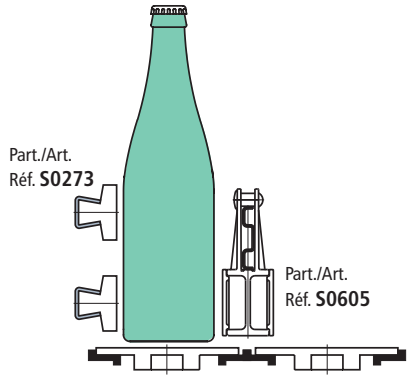

• **Belastungsdiagramm** für Art. S0273

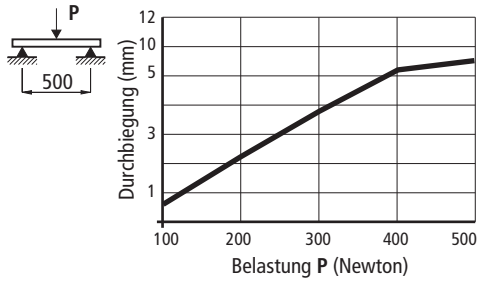

Extra breite Seitenführungen

Art. S0273

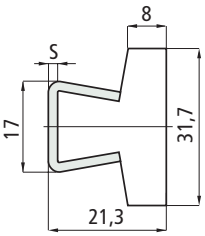



Dicke S mm	Metallprofil Material	Länge Meter	Code Mit Microban®	Code Ohne Microban®
2	Nichtrostender Stahl Austenitisch	3	651982	66791
		6	–	67602

- Material Kunststoffprofil : Polyäthylen (UHMWPE (weiß)
- Min. Kurvenradius : 160 mm.
- Gewicht : 0,76 kg/m.
- Linearer Ausdehnungskoeffizient : 4 x 10^{-5}.
  Kalkulation der Wärmeausdehnung siehe Seite S212.
- Verpackung : 24 Meters (in 3 m Länge).
  36 Meters (in 6 m Länge).
- Zubehör :

Führungs-klemmen Siehe Seite S110.

Führungs-klemmen Siehe Seite S107.

Microban® antibacterial protection

• **Einsatz** Art. S0765
Für stabile Güter mit empfindlicher Oberfläche (z.B. lackierte Flächen).

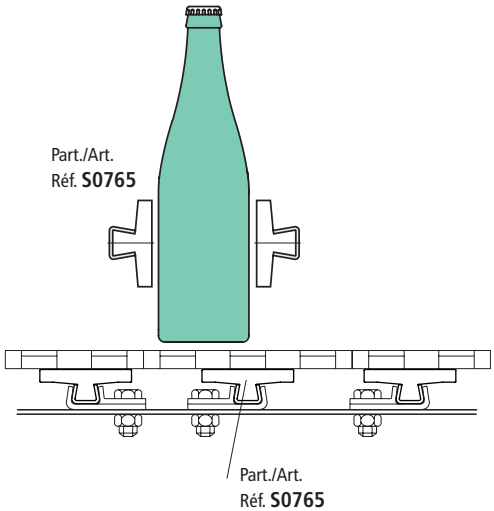

Extra breite Seitenführungen

Art. S0765

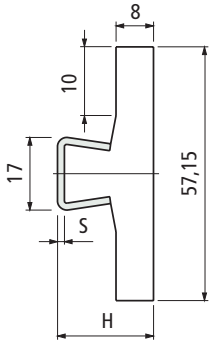

S mm	H mm	A mm
1,5	20,5	16
2	21	17



Dicke S mm	Metallprofil Material	Länge Meter	Code	Gewicht kg/m
1,5	Nichtrostender Stahl Austenitisch	3	608943	0,95
		6	608953	
	Verzinkter Stahl	3	608963	
2	Nichtrostender Stahl Austenitisch	3	608973	1,06
		6	608983	

- Material Kunststoffprofil : Polyäthylen (UHMWPE (weiß) mit **Microban®**.
  Auf Anfrage können auch Führungen in schwarzem antistatischem Polyäthylen gefertigt werden.
- Min. Kurvenradius : 200 mm.
- Linearer Ausdehnungskoeffizient : 4 x 10^{-5}.
  Kalkulation der Wärmeausdehnung siehe Seite S212.
- Verpackung : 24 Meter.
- Zubehör :

Führungs-klemmen Siehe Seite S110.

Führungs-klemmen Siehe Seite S107.

Microban® antibacterial protection

Erste Wahl

Standard

Auf Anfrage : egebenenfalls Mindestabnahmemenge erforderlich, bitte wenden Sie sich an unseren Customer Service, um die Verfügbarkeit zu prüfen.

Artikel-Nr. zum Bestellen = Art. + Code-Nr.

Art. S0422



Aus Aluminium

Extra breite Seitenführungen

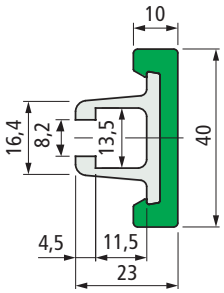

Farbe	Länge Meter	Code	Gewicht kg/m
Grün	3	65248M	0,7
	6	65258M	

- Einsatz : für stabiles Transportgut.
- Material : Kunststoffprofil aus Polyäthylen UHMWPE (grün). Metallprofil aus oberflächenbehandeltem Aluminium.
- Lieferzustand : Kunststoff- und Metall-Profil werden fertig montiert geliefert.
- Kunststoffprofil als Ersatzteil Code Nr. : **S000068309** (6 Meter lang).
- Min. Kurvenradius : 280 mm.
- Linearer Ausdehnungskoeffizient : 2 x 10^{-4}. Kalkulation der Wärmeausdehnung siehe Seite S212.
- Verpackung : 48 Meter.
- Zubehör :

Biegemaschine manuell
Siehe Seite S107.

- **Art der Befestigung** für Art. S0422

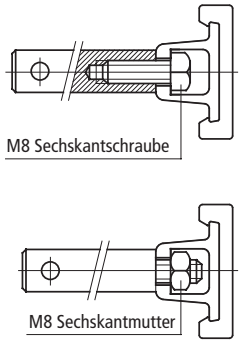

- **Belastungsdiagramm** für Art. S0422

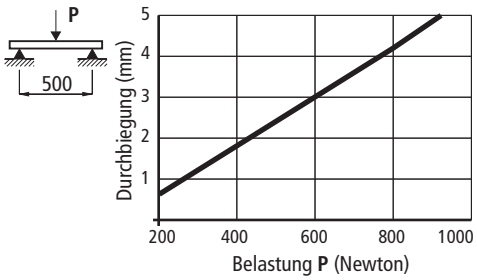

Art. S0369



Verbindungsstück

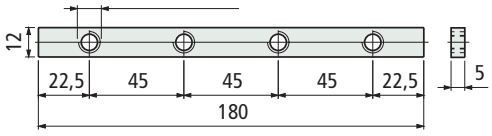

Code
69995

- Material : verzinkter Stahl.
- Gewicht : 0,1 Kg.
- Verpackung : 8 Stück.

- **Montage** Art. S0369

Die beiden Führungen verbinden und die Stiftschrauben fest anziehen.

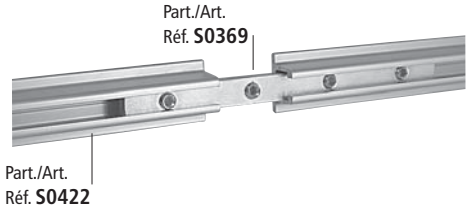

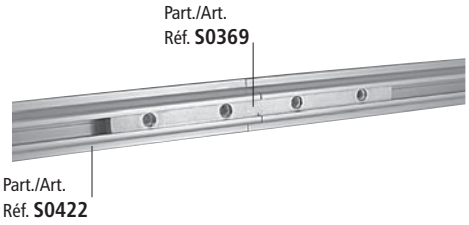

Art. S0370



Abschlußprofil

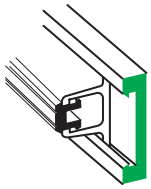

Code
61036

- Einsatz : Nach der Montage auf dem Stahl-Profil bietet dieses Produkt Schutz vor Verschmutzung.
- Material : Gummi EPDM 80 (schwarz).
- Lieferzustand : Rollen
- Verpackung : 20 Meter.

Erste Wahl

Standard

Auf Anfrage : egebenenfalls Mindestabnahmemenge erforderlich, bitte wenden Sie sich an unseren Customer Service, um die Verfügbarkeit zu prüfen.

Artikel-Nr. zum Bestellen = Art. + Code-Nr.

• **Einsatz** Art. S0639
für stabile Güter mit empfindlicher Oberfläche (z.B. lackierte Flächen). Kann in Verbindung mit Art. S0605 eingesetzt werden.

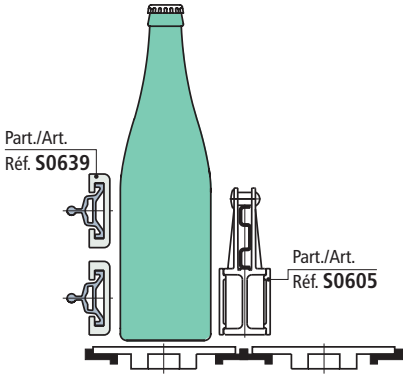

• **Montage** Art. S0639

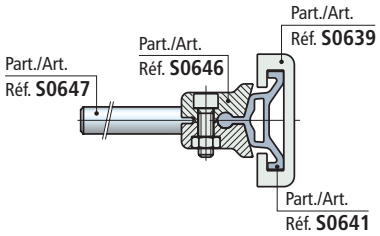

• **Einsatzs** Art. S0640
für stabile Behälter (Glasflaschen,Weißblechdosen).

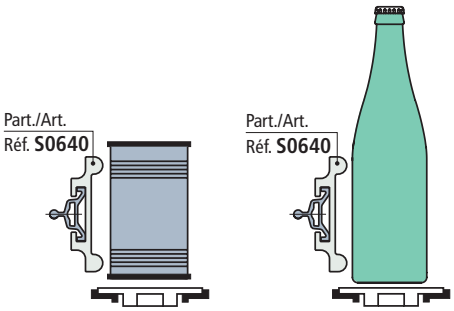

• **Montage** Art. S0640

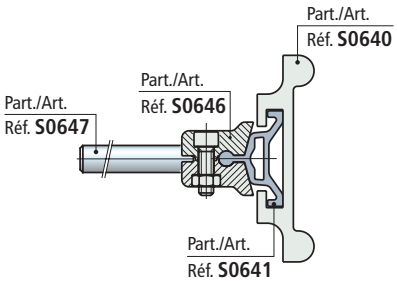

Seitenführungen

Art. S0639

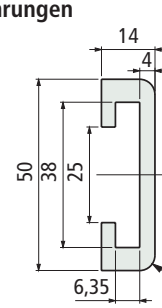

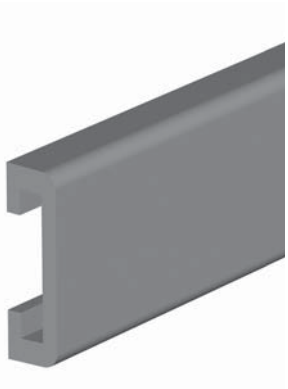

Farbe	Länge Meter	Code
Schwarz	3	652252

- Material : Polyäthylen UHMWPE.
- Linearer Ausdehnungskoeffizient : 2 x 10^{-4}.
Kalkulation der Wärmeausdehnung siehe Seite S212.
- Verpackung : 36 Meter.
- Zubehör :

Führungs-klemmen
Siehe Seite S123.

Seitenführungen

Art. S0640

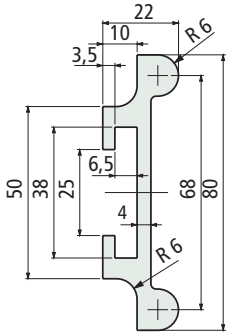

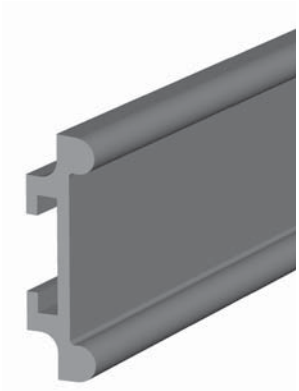

Farbe	Länge Meter	Code
Schwarz	3	652262

- Material : Polyäthylen UHMWPE.
- Linearer Ausdehnungskoeffizient : 2 x 10^{-4}.
Kalkulation der Wärmeausdehnung siehe Seite S212.
- Verpackung : 36 Meter.
- Zubehör :

Führungs-klemmen
Siehe Seite S123.

Metallprofil

Art. S0641

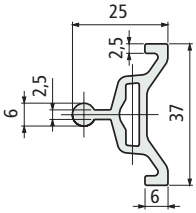

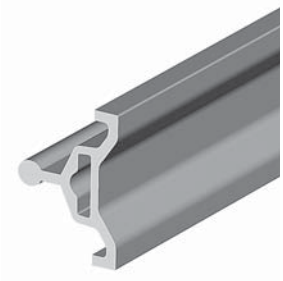

Länge Meter	Code
3	652272
6	652282

- Material : eloxiertes Aluminium.
- Verpackung : 36 Meter.
- Zubehör :

Führungs-klemme
Siehe Seite S123.

Erste Wahl

Standard

Auf Anfrage : egebenenfalls Mindestabnahmemenge erforderlich, bitte wenden Sie sich an unseren Customer Service, um die Verfügbarkeit zu prüfen.

Artikel-Nr. zum Bestellen = Art. + Code-Nr.

Art. S0642

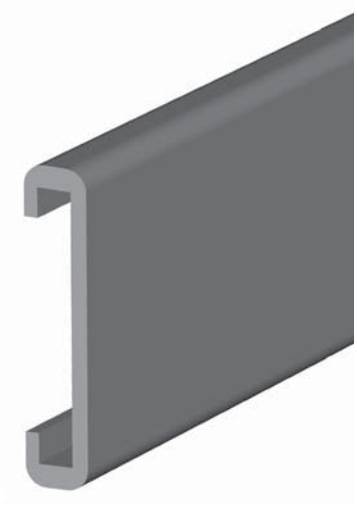

Extra breite Seitenführungen

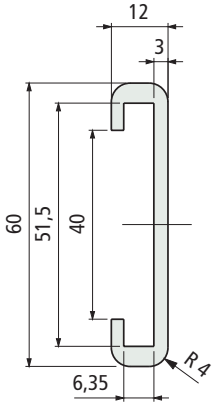

Farbe	Länge Meter	Code	Gewicht kg/m
Schwarz	3	652292	–

- Material : Polyäthylen UHMWPE.
- Linearer Ausdehnungskoeffizient : 2 x 10^{-4}.
  Kalkulation der Wärmeausdehnung siehe Seite S212.
- Verpackung : 36 Meter.
- Zubehör :


Art. S0643
Metall-
profil

- **Einsatz** Art. S0642-S0643
  für stabile Güter mit empfindlicher Oberfläche (z.B. lackierte Flächen). Kann in Verbindung mit Art. S0605 eingesetzt werden.

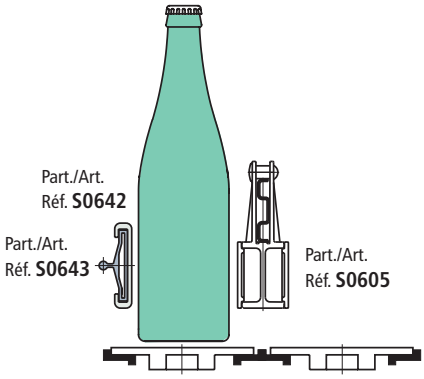

Zubehör

Art. S0643

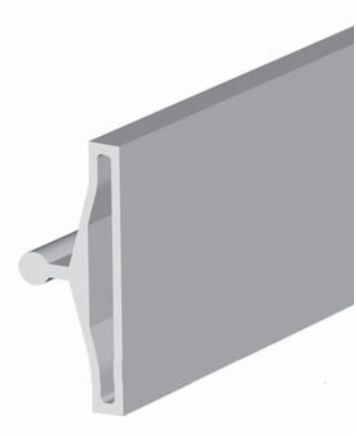

Metallprofil

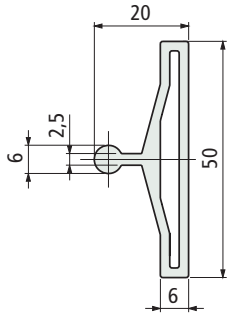

Länge Meter	Code	Gewicht kg/m
3	652302	–
6	652312	

- Kann auch in Kombination mit Art. S0642 eingesetzt werden.
- Material : eloxiertes Aluminium.
- Verpackung : 36 Meter.
- Zubehör :


Führungs-
klemme
Siehe Seite S123.

Erste Wahl

Standard

Auf Anfrage : egebenenfalls Mindestabnahmemenge erforderlich, bitte wenden Sie sich an unseren Customer Service, um die Verfügbarkeit zu prüfen.

Artikel-Nr. zum Bestellen = Art. + Code-Nr.

• **Einsatz** Art. S0644
für stabile Behälter (Glasflaschen, Weißblechdosen).

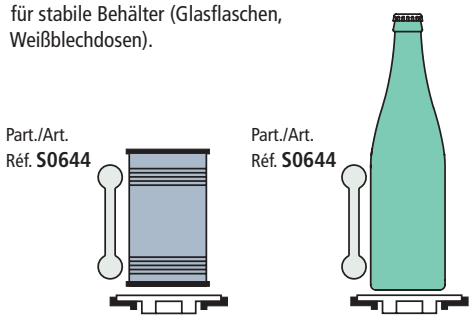

• **Art der Befestigung** für Art. S0644

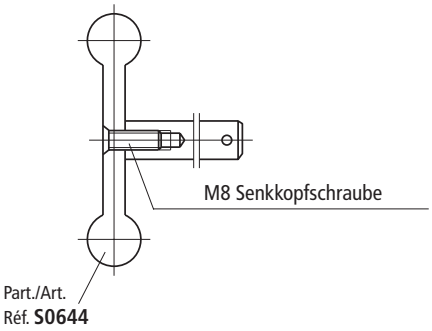

• **Einsatzs** Art. S0645
Schutz für Rundstahlprofile

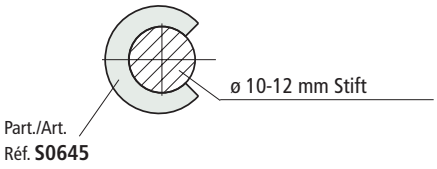

• **Art der Befestigung** für Art. S0539
Montage und Demontage auf Stahlprofil

- Montage auf Flachstahl.

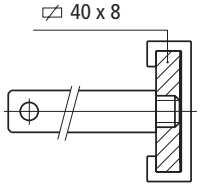

- Montage auf Profil Art. S0537.

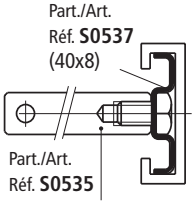

Seitenführungen

Art. S0644

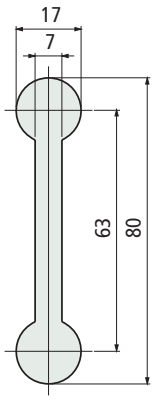



Farbe	Länge Meter	Code	Gewicht kg/m
Schwarz	3	652322	–
Grün		652332	

- Material : Polyäthylen UHMWPE.
- Linearer Ausdehnungskoeffizient : 2 x 10^{-4}.
Kalkulation der Wärmeausdehnung siehe Seite S212.
- Verpackung : 36 Meter.

Schutzprofil für Rundstahlprofile

Art. S0645

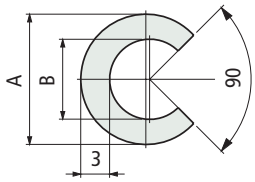



Einsatz	A mm	B mm	Code	Gewicht kg/m
ø 10 mm Stift	14	9	652342	–
ø 12 mm Stift	17	11	652352	

- Material : Polyäthylen UHMWPE (weiß).
- Linearer Ausdehnungskoeffizient : 2 x 10^{-4}.
- Lieferzustand : Rollen.
- Verpackung : 50 Meter.

Extra breite Seitenführungen

Art. S0539

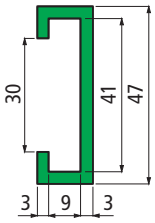



Farbe	Länge Meter	Code	Gewicht kg/m
Schwarz	3	689301	0,23
	6	689321	
Grün	3	689291	
	6	689311	

- Material : Polyäthylen PE 500.000.
- Linearer Ausdehnungskoeffizient : 2,5 x 10^{-4}.
Kalkulation der Wärmeausdehnung siehe Seite S212.
- Verpackung : 48 Meter (in 3 m Länge).
96 Meter (in 6 m Länge).
- Zubehör :



Art. S0537
Metallprofil 40x8
siehe Seite S93.

● **Erste Wahl**
● **Standard**
● **Auf Anfrage** : egebenenfalls Mindestabnahmemenge erforderlich, bitte wenden Sie sich an unseren Customer Service, um die Verfügbarkeit zu prüfen.

Artikel-Nr. zum Bestellen = Art. + Code-Nr.

Art. S0605



für Kurvenförderung

Zentrales Geländer (glatt)

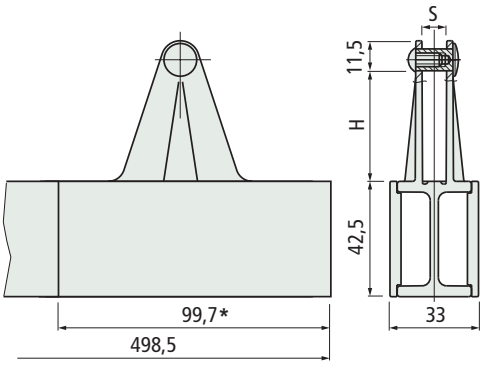

*= Länge des moduls

PATENT ANGEMELDET

Version	H mm	S mm	Code	Gewicht kg/m
für 30x6 Platte	30	6	613602	0,96
für 40x8 Platte	40	8	613612	

- Einsatz : zum Aufteilen von Massenströmen sowohl in der Geraden als auch in der Kurve.
- Kann auch in Kombination mit Art. S0273 - S0356 - S0422 - S0539 - S0639 - S0642 eingesetzt werden.
- Material : Grundkörper aus Azetal POM (schwarz), Gleitflächen aus aus weißem LF Azetal.
- Kleinster Kurvenradius : 335 mm.
- Lieferzustand : 5 montierte Module von insgesamt 0,498 m.
- Verpackung : 4,5 m (bestehend aus 9x0,498 m Einzellängen).
- Zubehör :


Art. S0730
Keilmodul
siehe Seite S91.


Art. S0537
Metallprofil 40x8
siehe Seite S93.

Zubehör

Art. S0606



Keilmodul

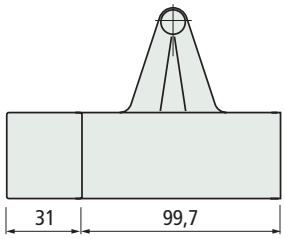

Version	Code	Gewicht kg
für 40x8 Platte	613642	0,13
für 30x6 Platte	613652	

- Material : Grundkörper aus Azetal POM (schwarz). Gleitflächen aus weißem LF Azetal. Keil aus PE (schwarz).
- Verpackung : 2 Stück.

- **Art der Befestigung** für Art. S0605
  Montage und Demontage auf Stahlprofil

- Montage auf Flachstahl

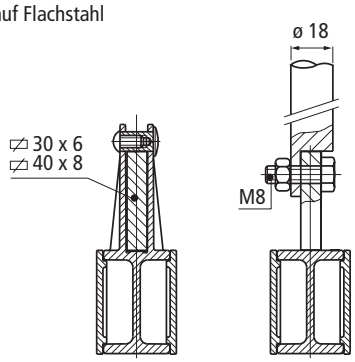

- Montage auf Profil
  Art. S0537.

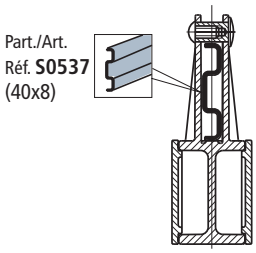

- **Modulares System**
  aus zusammensteckbaren Modulen.

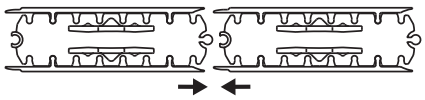

- **Montage** Art. S0606
  einfach auf den Art. S0605 aufstecken.

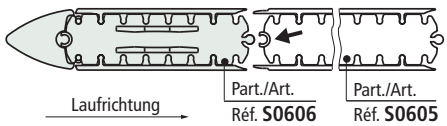

- **Montage** Art. S0730 (siehe Seite S89)
  Führung (Art. S0605) kann an das Keilmodul angeschlossen werden. Bitte auf Richtung der Platten achten.

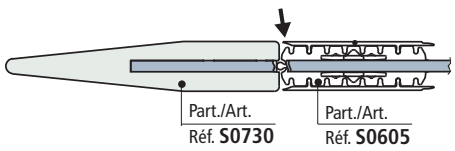

Erste Wahl

Standard

Auf Anfrage : egebenenfalls Mindestabnahmemenge erforderlich, bitte wenden Sie sich an unseren Customer Service, um die Verfügbarkeit zu prüfen.

Artikel-Nr. zum Bestellen = Art. + Code-Nr.

• **Art der Befestigung** für Art. S0605
Montage und Demontage auf Stahlprofil.

- Montage auf Flachstahl

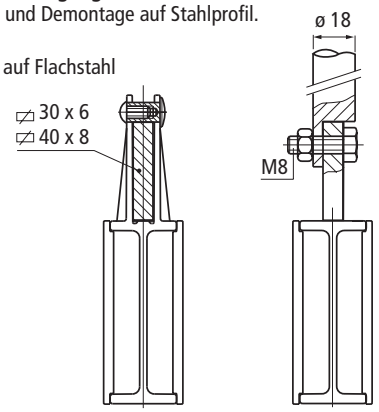

- Montage auf Profil
Art. S0537.

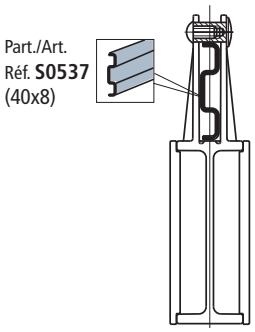

• **Modulares System**
aus zusammensteckbaren Modulen.

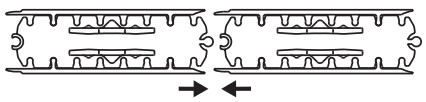

• **Montage** Art. S0606
Einfach auf den Art. S0605 aufstecken.

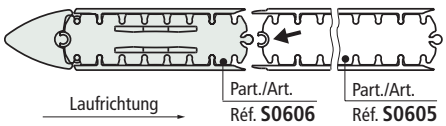

• **Montage** Art. S0730 (siehe Seite S91).
Führung (Art. S0605) kann an das Keilmodul angeschlossen werden. Bitte auf Richtung der Platten achten.

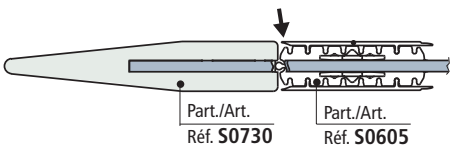

Zentrales Geländer (glatt)

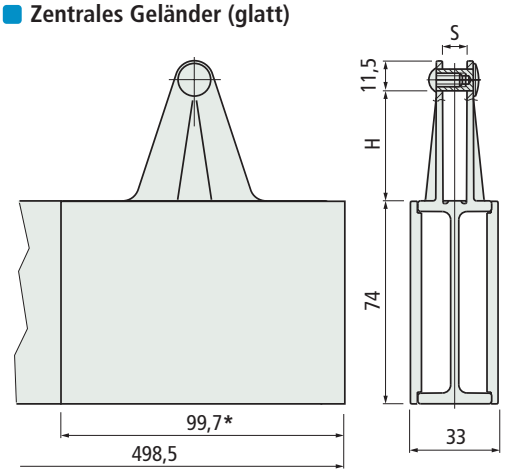

*= Länge des Moduls

PATENT ANGEMELDET

Version	H mm	S mm	Code	Gewicht kg/m
für 30x6 Platte	30	6	613622	1,38
für 40x8 Platte	40	8	613632	

- Einsatz : zum Aufteilen von Massenströmen sowohl in der Geraden als auch in der Kurve.
- Kann auch in Kombination mit Art. S0273 - S0356 - S0422
- S0539 - S0639 - S0642 eingesetzt werden.
- Material : Grundkörper aus Azetal POM (schwarz), Gleitflächen aus aus weißem LF Azetal.
- Kleinster Kurvenradius. 335 mm.
- Lieferzustand : 5 montierte Module von insgesamt 0,498 m.
- Verpackung : 4,5 m (bestehend aus 9x0,498 m Einzellängen).
- Zubehör :


Art. S0730
Keilmodul
siehe Seite S91.


Art. S0537
Metallprofil 40x8
siehe Seite S93.

Keilmodul

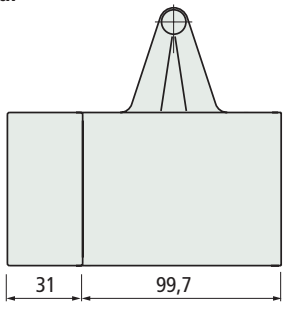

Version	Code	Gewicht kg
für 30x6 Platte	613662	0,19
für 40x8 Platte	613672	

- Material : Grundkörper aus Azetal POM (schwarz). Gleitflächen aus weißem LF Azetal. Keil aus PE (schwarz).
- Verpackung : 2 Stück.

Art. S0605



für Kurvenförderung

Zubehör

Art. S0606



Erste Wahl

Standard

Auf Anfrage : egebenenfalls Mindestabnahmemenge erforderlich, bitte wenden Sie sich an unseren Customer Service, um die Verfügbarkeit zu prüfen.

Artikel-Nr. zum Bestellen = Art. + Code-Nr.

Art. S0191
Art. S0296



Extra breite Seitenführungen

Art. S0191

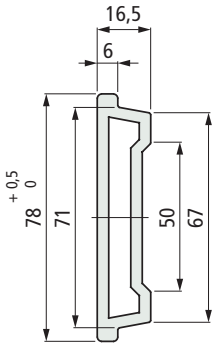

Art. S0296

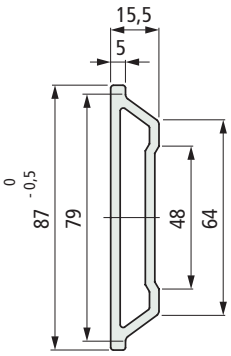

Art.	Farbe	Länge Meter	Code	Gewicht kg/m
S191	Schwarz	3	57131	0,60
		6	56811	
S296	Schwarz	3	68811	0,60
		6	618291	

- Material : Polyäthylen PE 500.000.
- Min. Kurvenradius : 200 mm.
- Linearer Ausdehnungskoeffizient : 2,5 x 10^{-4}.
  Kalkulation der Wärmeausdehnung siehe Seite S212.
- Verpackung : 30 Meter (in 3 m Länge).
  60 Meter (in 6 m Länge).
- Zubehör :

Führungsklemmen
Art. S0191 (Siehe Seite S124).
Art. S0296 (Siehe Seite S125).

Biegemaschine
manuell
Siehe Seite S107.

- **Einsatz** Art. S0191-S0296

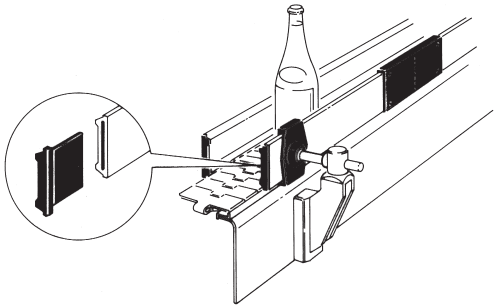

- Die Seitenführung muß mit einem Flachstah 60x6 verwendet werden.

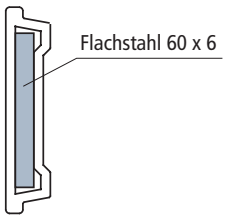

- **Belastungsdiagramm** für Art. S0191 - S0296

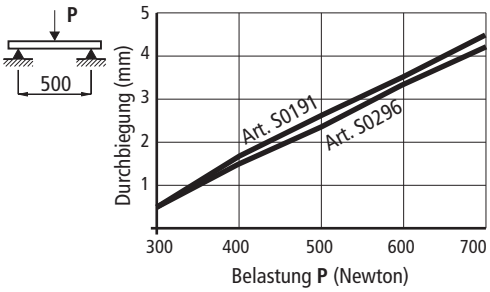

Zubehör

Art. S0376
Art. S0377



Endstück

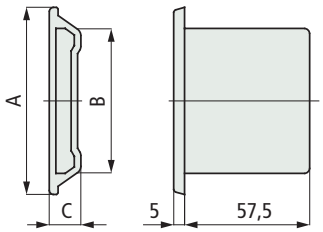

Art.	Einsatz	A mm	B mm	C mm	Code
S0376	Zu verwenden mit Art. 191	77	65,3	15,5	63626
S0377	Zu verwenden mit Art. 296	86	63,8	14,5	63636

- Material : verstärktes Polypropylen PP FV (schwarz).
- Verpackung : 50 Stück.

- **Montage** Art. S0376-S0377
  In das Profilende eindrücken.
  Abdichten mit Silikon.

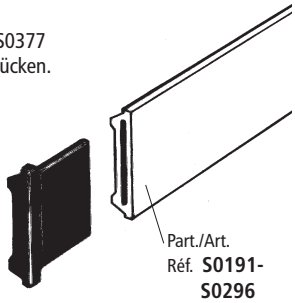

- Beim Verschließen der Enden ist darauf zu achten, daß genügend Spiel für das Zusammenziehen des Kunststoffes bei niedrigen Temperaturen vorgesehen ist.

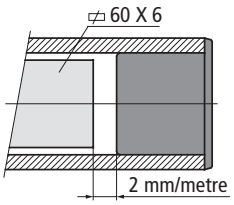

Erste Wahl

Standard

Auf Anfrage : egebenenfalls Mindestabnahmemenge erforderlich, bitte wenden Sie sich an unseren Customer Service, um die Verfügbarkeit zu prüfen.

Artikel-Nr. zum Bestellen = Art. + Code-Nr.

Zubehör

Art. S0378

Art. S0379



• **Montage** Art. S0378 - S0379
Einbau mit Blechschrauben 4,8 x 9,5 DIN 7970

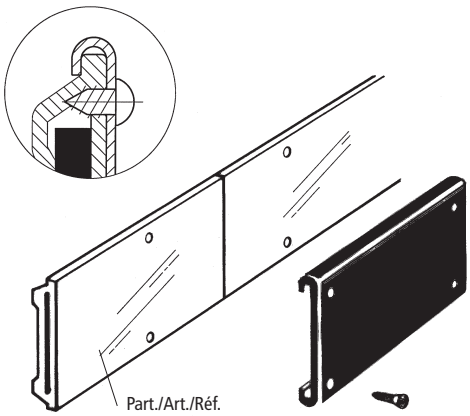

Part./Art./Réf.
S0191 - S0296

Verbindungsklemme

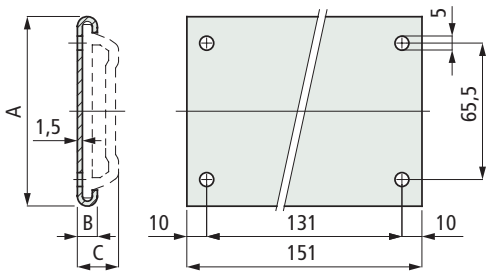

Art.	Einsatz	A mm	B mm	C mm	Code
	Zu verwenden mit Art. S0191	81,5	9	18	63646
	Zu verwenden mit Art. S0296	90	8	17	63656

- Material : Verbindungsklemme und Schrauben aus Nichtrostender Stahl Austenitisch.
- Lieferzustand : 50 Stück komplett mit Schrauben.

Erste Wahl

Standard

Auf Anfrage : egebenenfalls Mindestabnahmemenge erforderlich, bitte wenden Sie sich an unseren Customer Service, um die Verfügbarkeit zu prüfen.

Artikel-Nr. zum Bestellen = Art. + Code-Nr.

Art. S0581



für Kurvenförderung

Röllchengeländer

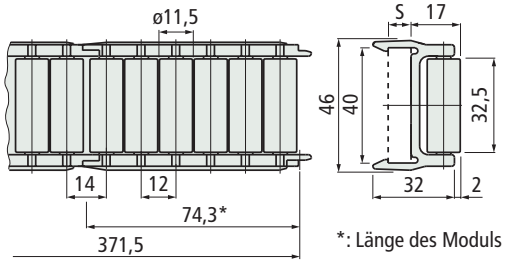

*: Länge des Moduls

PATENT ANGEMELDET

Art.	Version	S mm	Code	Gewicht kg/m
S0581	Für 40x8 Platte	8	603322	0,62
	Für 40x10 Platte	10	673952	

- Material : Grundkörper aus Azetal POM (schwarz), Rollen aus Polyäthylen PE (weiß).
- Verpackung : 4,5 m (bestehend aus 12x0,371 m Einzellängen).
- Zubehör :



Art. S0537
Metallprofil 40x8
siehe Seite S93.

- **Einsatz für** Art. S0581- S0585
  für dünnwandige und instabile Behälter (wie Alu-Dosen, PET Flaschen).

- **Art der Befestigung für** Art. S0581
  Die Befestigung erfolgt wahlweise auf einem

- Flachstahl.

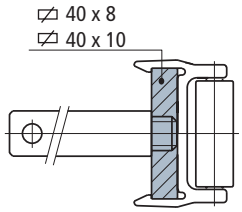

- Metallprofil Art. S0537.

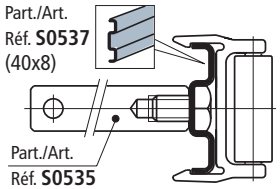

- **Min. Kurvenradius** Art. S0581

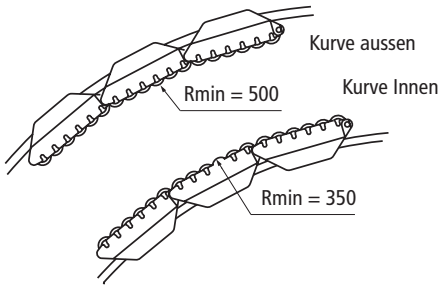

Art. S0585



für Kurvenförderung

Zentrales Röllchengeländer

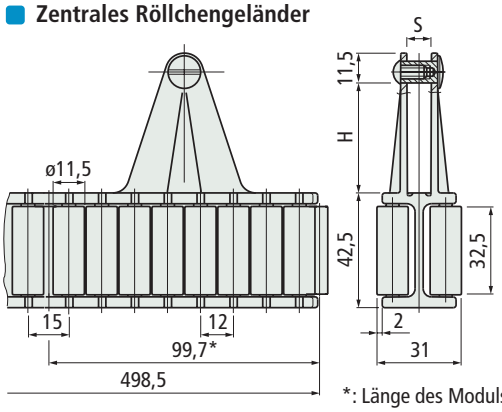

*: Länge des Moduls

PATENT ANGEMELDET

Art.	Version	H mm	S mm	Code	Gewicht kg/m
S0581	Für 30x6 Platte	30	6	603492N	1,24
	Für 40x8 Platte	40	8	603502N	

- Kann mit Art. S0581 kombiniert werden.
- Material : Grundkörper aus Azetal POM (schwarz), Rollen aus Polyäthylen PE (weiß).
- Min. Kurvenradius : 335 mm.
- Lieferzustand : 5 montierte Module von insgesamt 0,498 m.
- Verpackung : 4,5 m (bestehend aus 9x0,498 m Einzellängen).
- Zubehör :



Art. S0730
Keilmodul
siehe Seite S91.



Art. S0537
Metallprofil 40x8
siehe Seite S93.

- **Art der Befestigung für** Art. S0585
  Montage und Demontage auf Stahlprofil.

- Montage auf Flachstahl.

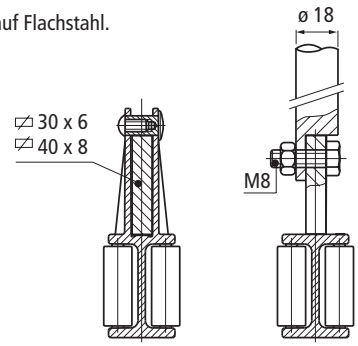

- Montage auf Profil Art. S0537.

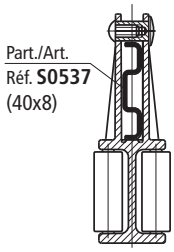

- **Modulares System für** Art. S0581-S0585
  aus zusammensteckbaren Modulen.

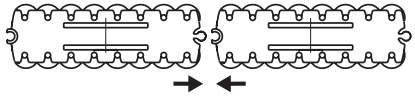

Erste Wahl

Standard

Auf Anfrage : egebenenfalls Mindestabnahmemenge erforderlich, bitte wenden Sie sich an unseren Customer Service, um die Verfügbarkeit zu prüfen.

Artikel-Nr. zum Bestellen = Art. + Code-Nr.

- **Montage** Art. S0586
  Einfach auf den Art. S0585 aufstecken.

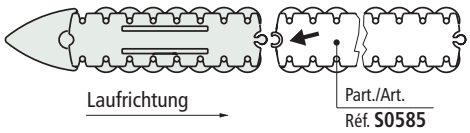

Keilmodul

Art. S0586

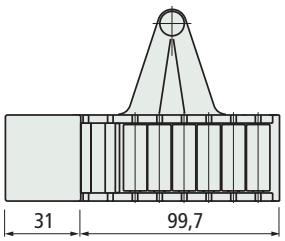



Art.	Version	Code	Gewicht kg
S0586	Für 30x6 Platte	**603552N**	0,15
	Für 40x8 Platte	**603562N**	

- Material : Grundkörper aus Azetal POM (schwarz),
  Rollen aus Polyäthylen PE (weiß).
  Keil aus Polyäthylen PE (schwarz).
- Verpackung : 2 Stück.

Erste Wahl

Standard

Auf Anfrage : egebenenfalls Mindestabnahmemenge erforderlich, bitte wenden Sie sich an unseren Customer Service, um die Verfügbarkeit zu prüfen.

Artikel-Nr. zum Bestellen = Art. + Code-Nr.

Art. S0581



für Kurvenförderung

Röllchengeländer

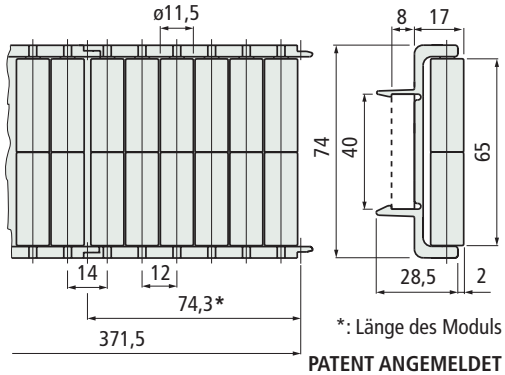

*: Länge des Moduls

PATENT ANGEMELDET

Art.	Version	Code	Gewicht kg/m
S0581	Für 40x8 Platte	603312	1,01

- Material : Grundkörper aus Azetal POM (schwarz), Rollen aus Polyäthylen PE (weiß).
- Verpackung : 4,5 m (bestehend aus 12x0,371 m Einzellängen).
- Zubehör :



Art. S0537
Metallprofil 40x8
siehe Seite S93.

Art. S0585



für Kurvenförderung

Zentrales Röllchengeländer

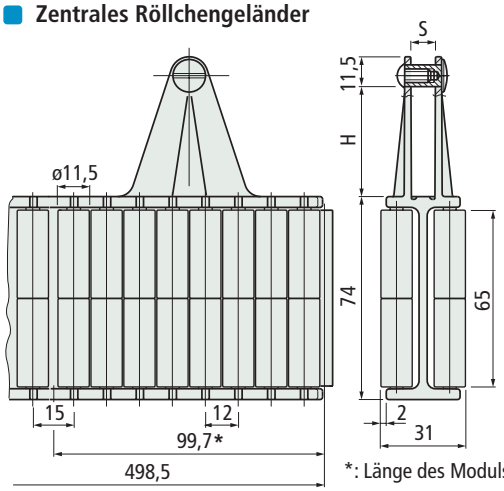

*: Länge des Moduls

PATENT ANGEMELDET

Art.	Version	H mm	S mm	Code	Gewicht kg/m
S0585	Für 30x6 Platte	30	6	603512	2,0
	Für 40x8 Platte	40	8	603522	

- Kann mit Art. S0581 kombiniert werden.
- Material : Grundkörper aus Azetal POM (schwarz), Rollen aus Polyäthylen PE (weiß).
- Min. Kurvenradius : 335 mm.
- Lieferzustand : 5 montierte Module von insgesamt 0,498 m.
- Verpackung : 4,5 m (bestehend aus 9x0,498 m Einzellängen).
- Zubehör :



Art. S0730
Keilmodul
siehe Seite S91.



Art. S0537
Metallprofil 40x8
siehe Seite S93.

- **Einsatz für** Art. S0581- S0585
  für dünnwandige und instabile Behälter (wie Alu-Dosen, PET Flaschen).

- **Art der Befestigung für** Art. S0581
  Die Befestigung erfolgt wahlweise auf einem

- Flachstahl.

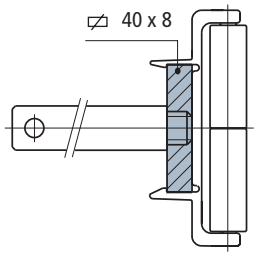

- Metallprofil Art. S0537.

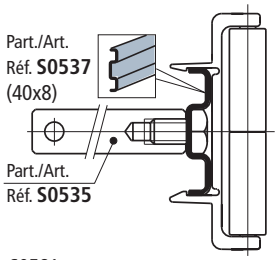

- **Min. Kurvenradius** Art. S0581

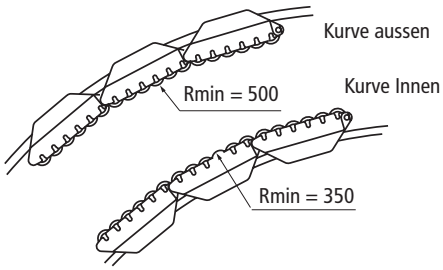

- **Art der Befestigung für** Art. S0585
  Montage und Demontage auf Stahlprofil.

- Montage auf Flachstahl.

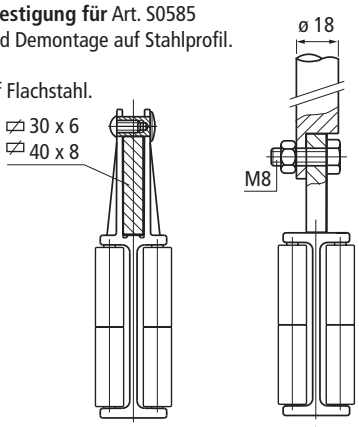

- Montage auf Profil Art. S0537.

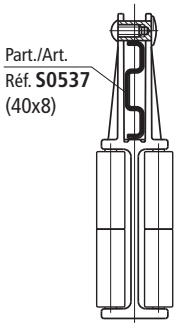

- **Modulares System für** Art. S0581- S0585
  aus zusammensteckbaren Modulen.

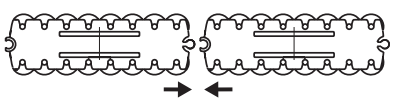

Erste Wahl

Standard

Auf Anfrage : egebenenfalls Mindestabnahmemenge erforderlich, bitte wenden Sie sich an unseren Customer Service, um die Verfügbarkeit zu prüfen.

Artikel-Nr. zum Bestellen = Art. + Code-Nr.

Art. S0586

- **Montage** Art. S0586
  Einfach auf den Art. S0585 aufstecken.

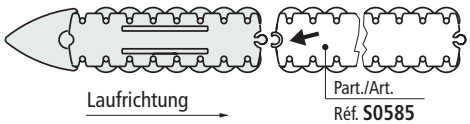

Keilmodul

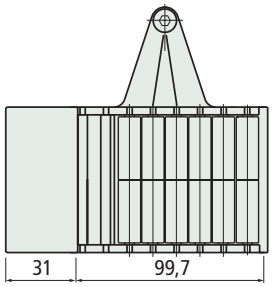



Art.	Version	Code	Gewicht kg
S0586	Für 30x6 Platte	603572	0,24
	Für 40x8 Platte	603582	

- Material : Grundkörper aus Azetal POM (schwarz),
  Rollen aus Polyäthylen PE (weiß).
  Keil aus Polyäthylen PE (schwarz).
- Verpackung : 2 Stück.

Erste Wahl

Standard

Auf Anfrage : egebenenfalls Mindestabnahmemenge erforderlich, bitte wenden Sie sich an unseren Customer Service, um die Verfügbarkeit zu prüfen.

Artikel-Nr. zum Bestellen = Art. + Code-Nr.

Art. S0580



für Kurvenförderung

Röllchengeländer

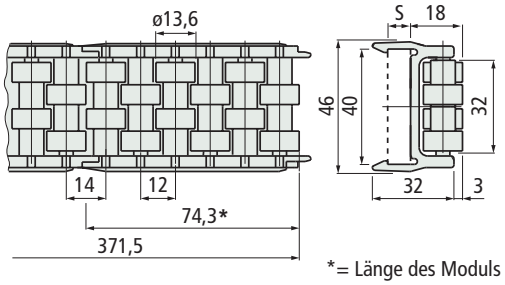

*= Länge des Moduls

PATENT ANGEMELDET

Version	S mm	Code	Gewicht kg/m
Für 40x8 Platte	8	603302	0,61
Für 40x10 Platte	10	611772	

- Material : Grundkörper aus Azetal POM (schwarz). Rollen aus Azetalharz POM (weiß).
- Lieferzustand : 5 montierte Module von insgesamt 0,371 m.
- Verpackung : 4,5 m (bestehend aus 12x0,371 m Einzellängen).
- Zubehör :



Art. S0537
Metallprofil 40x8
siehe Seite S93.

- **Art der Befestigung** für Art. S0580
  Die Befestigung erfolgt wahlweise auf einem.

- Flachstahl.

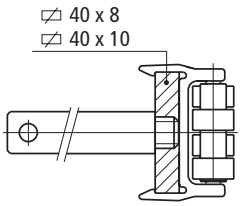

- Metallprofil
  Art. S0537.

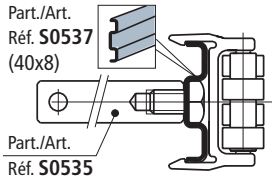

- **Min. Kurvenradius** Art. S0580

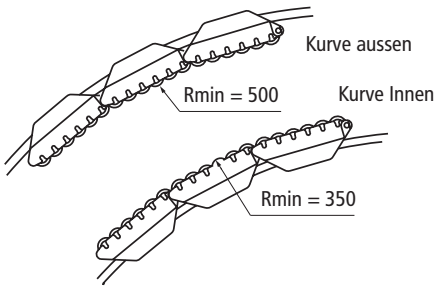

Art. S0557



für Kurvenförderung

Zentrales Röllchengeländer

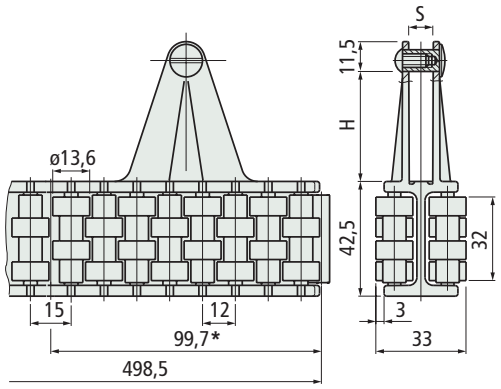

*= Länge des Moduls

PATENT ANGEMELDET

Version	H mm	S mm	Code	Gewicht kg/m
Für 30x6 Platte	30	6	695501N	1,22
Für 40x8 Platte	40	8	695991N	

- Kann auch in Kombination mit Art. S0580 eingesetzt werden.
- Material : Grundkörper aus Azetal POM (schwarz). Rollen aus Azetalharz POM (weiß).
- Min. Kurvenradius : 335 mm.
- Lieferzustand : 5 montierte Module von insgesamt 0,498 m.
- Verpackung : 4,5 m (bestehend aus 9x0,498 m Einzellängen).
- Zubehör :



Part. S0730
Keilmodul
siehe Seite S91.



Art. S0537
Metallprofil 40x8
siehe Seite S93.

- **Art der Befestigung** für Art. S0557
  Montage und Demontage auf Stahlprofil.

- Montage auf Flachstahl

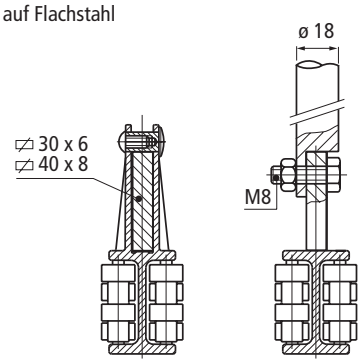

- Montage auf Profil
  Art. S0537.

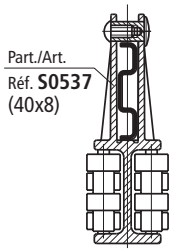

- **Modulares System** für Art. S0580-S0557

  aus zusammensteckbaren Modulen.

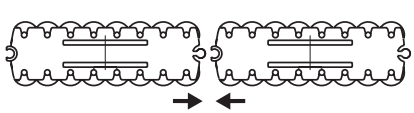

Erste Wahl

Standard

Auf Anfrage : egebenenfalls Mindestabnahmemenge erforderlich, bitte wenden Sie sich an unseren Customer Service, um die Verfügbarkeit zu prüfen.

Artikel-Nr. zum Bestellen = Art. + Code-Nr.

Art. S0570

• **Montage** Art. S0570
Einfach auf den Art. S0557 aufstecken.

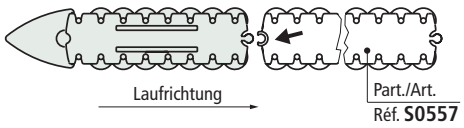

Keilmodul

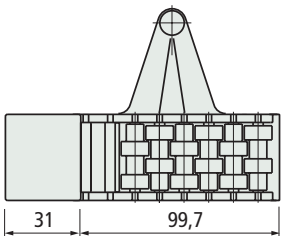

Version	Code	Gewicht kg
für 30x6 Platte	601142N	0,15
für 40x8 Platte	601162N	

- Material : Grundkörper aus Azetal POM (schwarz). Rollen aus Azetalharz POM (weiß). Keil aus Polyäthylen PE (schwarz).
- Verpackung : 2 Stück.



• **Einsatz** Art. S0580-S0557
Einsetzbar für größere Dosen, Glasbehälter.

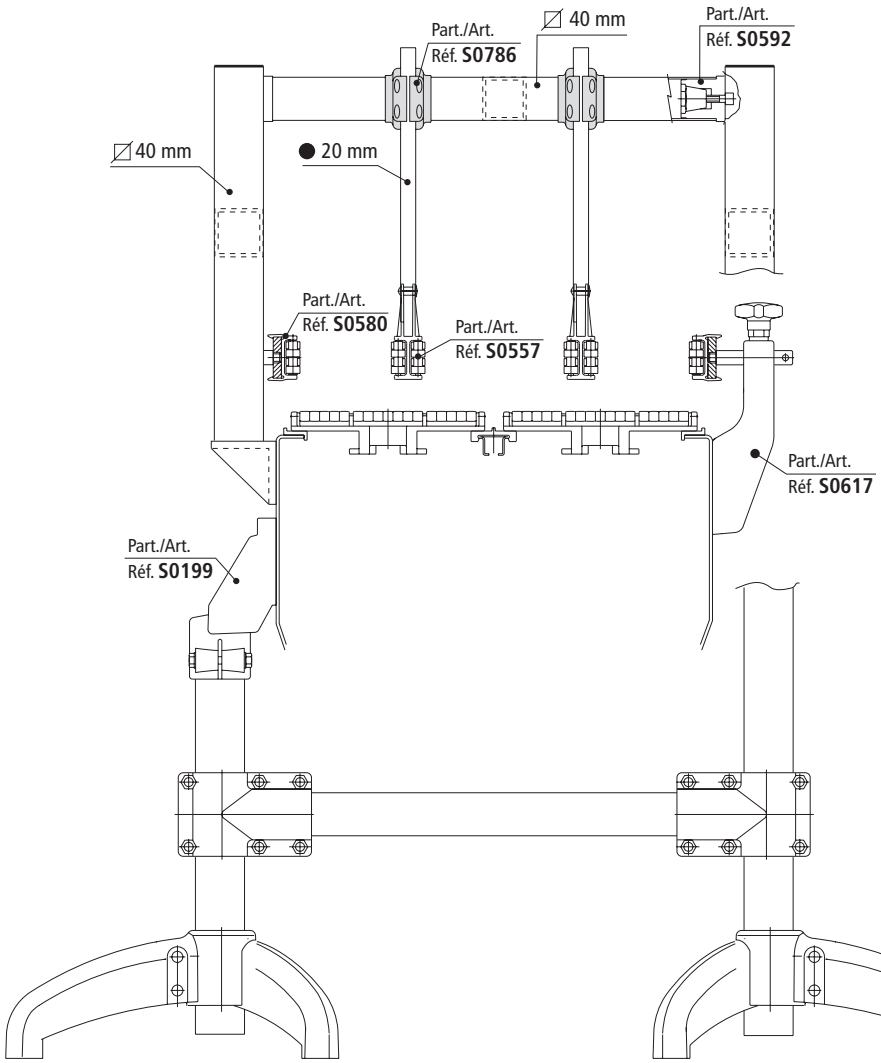

Erste Wahl

Standard

Auf Anfrage : egebenenfalls Mindestabnahmemenge erforderlich, bitte wenden Sie sich an unseren Customer Service, um die Verfügbarkeit zu prüfen.

Artikel-Nr. zum Bestellen = Art. + Code-Nr.

Art. S0580



für Kurvenförderung

Röllchengeländer

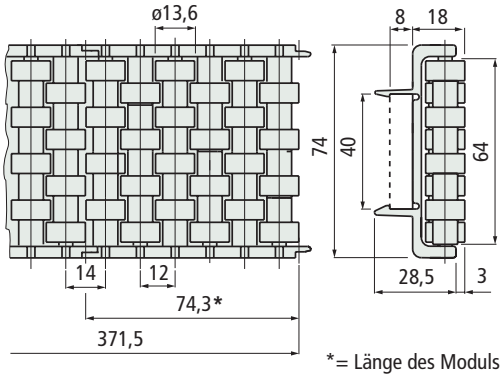

*= Länge des Moduls

PATENT ANGEMELDET

Version	Code	Gewicht kg/m
für 40x8 Platte	603292	0,99

- Material : Grundkörper aus Azetal POM (schwarz). Rollen aus Azetalharz POM (weiß).
- Lieferzustand : 5 montierte Module von insgesamt 0,371 m.
- Verpackung : 4,5 m (bestehend aus 12x0,371 m Einzellängen).
- Zubehör :



Art. S0537
Metallprofil 40x8
siehe Seite S93.

- **Einsatz** Art. S0580 - S0557
einsetzbar für größere Dosen, Glasbehälter.

- **Art der Befestigung** für Art. S0580
Die Befestigung erfolgt wahlweise auf einem

- Flachstahl.

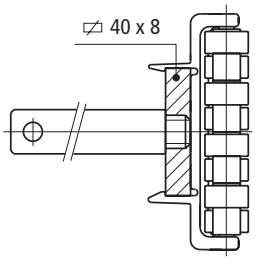

- Metallprofil
Art. S0537.

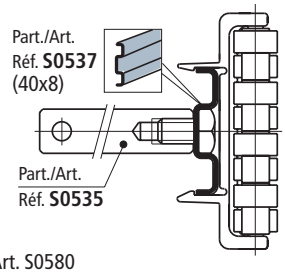

- **Min. Kurvenradius** Art. S0580

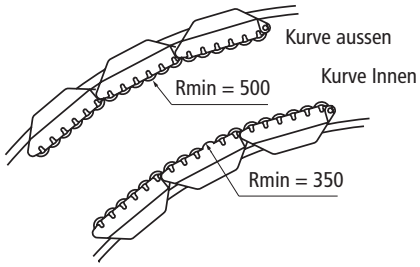

Art. S0557

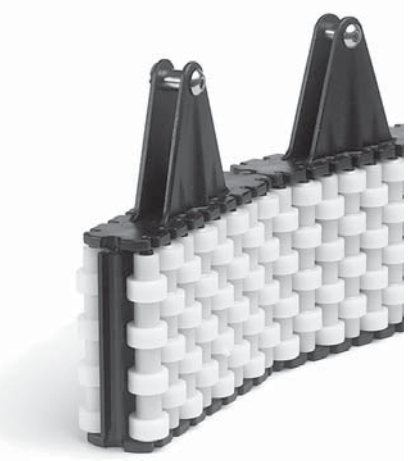

für Kurvenförderung

Zentrales Röllchengeländer

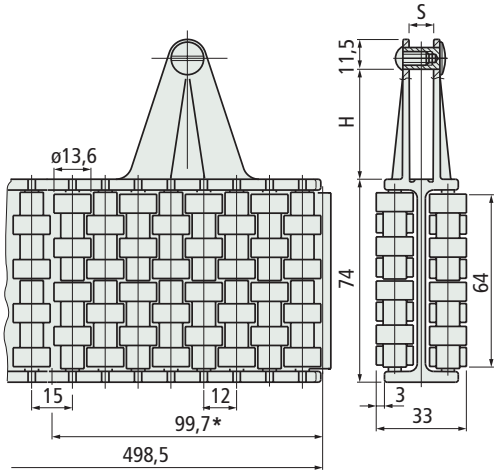

*= Länge des Moduls

PATENT ANGEMELDET

Version	H mm	S mm	Code	Gewicht kg/m
für 30x6 Platte	30	6	603472	1,96
für 40x8 Platte	40	8	603482	

- Kann auch in Kombination mit Art. S0581 eingesetzt werden.
- Material : Grundkörper aus Azetal POM (schwarz). Rollen aus Azetalharz POM (weiß).
- Min. Kurvenradius : 335 mm.
- Lieferzustand : 5 montierte Module von insgesamt 0,498 m.
- Verpackung : 4,5 m (bestehend aus 9x0,498 m Einzellängen).
- Zubehör :



Art. S0730
Keilmodul
siehe Seite S91.



Art. S0537
Metallprofil 40x8
siehe Seite S93.

- **Art der Befestigung** für Art. S0557
Montage und Demontage auf Stahlprofil.

- Montage auf Flachstahl

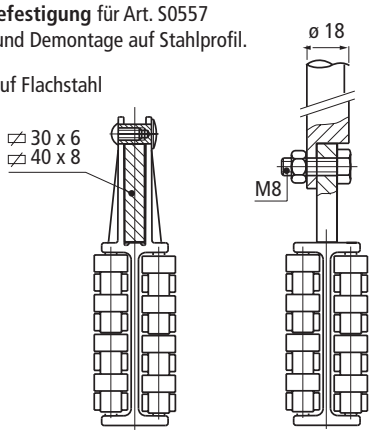

- Montage auf Profil
Art. S0537.

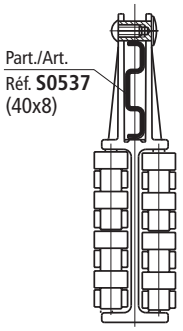

- **Modulares System** für Art. S0580 - S0557
aus zusammensteckbaren Modulen.

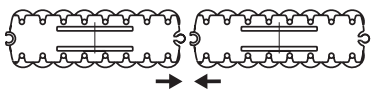

Erste Wahl

Standard

Auf Anfrage : egebenenfalls Mindestabnahmemenge erforderlich, bitte wenden Sie sich an unseren Customer Service, um die Verfügbarkeit zu prüfen.

Artikel-Nr. zum Bestellen = Art. + Code-Nr.

Art. S0570

• **Montage** Art. S0570
Einfach auf den Art. S0557 aufstecken.

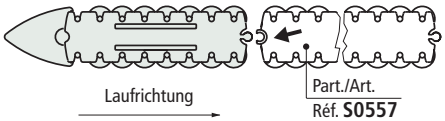

Keilmodul

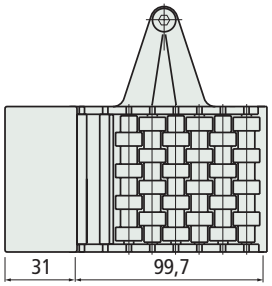

Version	Code	Gewicht kg
für 30x6 Platte	603532	0,24
für 40x8 Platte	603542	

- Material : Grundkörper aus Azetal POM (schwarz).
  Rollen aus Azetalharz POM (weiß).
  Keil aus Polyäthylen PE (schwarz).
- Verpackung : 2 Stück.



Erste Wahl

Standard

Auf Anfrage : egebenenfalls Mindestabnahmemenge erforderlich, bitte wenden Sie sich an unseren Customer Service, um die Verfügbarkeit zu prüfen.

Artikel-Nr. zum Bestellen = Art. + Code-Nr.

Art. S0733



Röllchengeländer

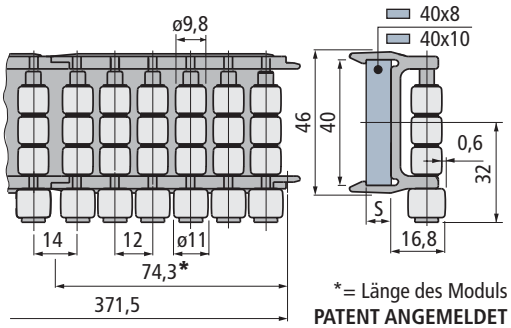

*= Länge des Moduls
PATENT ANGEMELDET

Version	S mm	Code	Gewicht kg/m
Für 40x8 Flachprofil	8	693512	0,61
Für 40x10 Flachprofil	10	693522	

- Material : Grundkörper aus Azetal POM (schwarz). Rollen in Rex-Hp™ (grau).
- Lieferzustand : 5 montierte Module von insgesamt 0,371 m.
- Verpackung : 4,5 m (bestehend aus 12x0,371 m Einzellängen).
- Zubehör :



Art. S0537 - Metall profil 40x8
siehe Seite S93.

- **Einsatz** Art. S0733 - S0721
  Ideal für dünnwandige und empfindliche Behälter.
  Der Kontakt zwischen Dose und Rollen findet nahe dem Dosenboden statt.

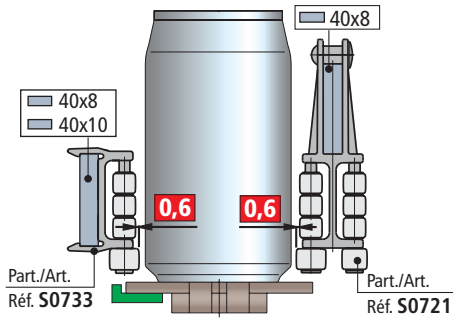

- **Art der Befestigung** Art. S0733
  Die Befestigung erfolgt wahlweise auf einem.

- Flachstahl

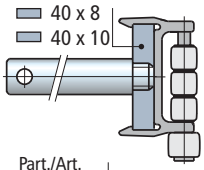

- Montage auf Profil Art. S0537.

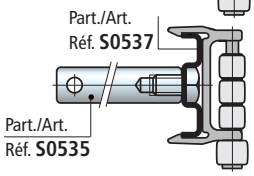

- **Min. Kurvenradius** Art. S0733

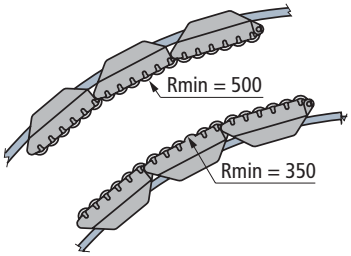

Art. S0721



Zentrales Röllchengeländer

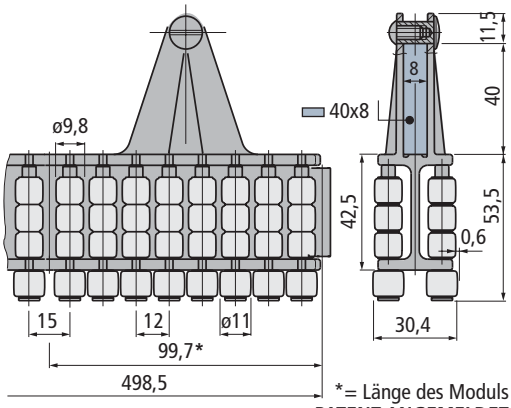

*= Länge des Moduls
PATENT ANGEMELDET

Version	Code	Gewicht kg/m
Für 40x8 Platte	688602	1,24

- Material : Grundkörper aus Azetal POM (schwarz). Rollen in Rex-Hp™ (grau).
- Min. Kurvenradius : 335 mm.
- Lieferzustand : 5 montierte Module von insgesamt 0,498 m.
- Verpackung : 4,5 m (bestehend aus 9x0,498 m Einzellängen).
- Zubehör :



Art. S0730 Keilmodul
siehe Seite S91.



Art. S0537 - Metall profil 40x8
siehe Seite S93.

- **Art der Befestigung** Art. S0721

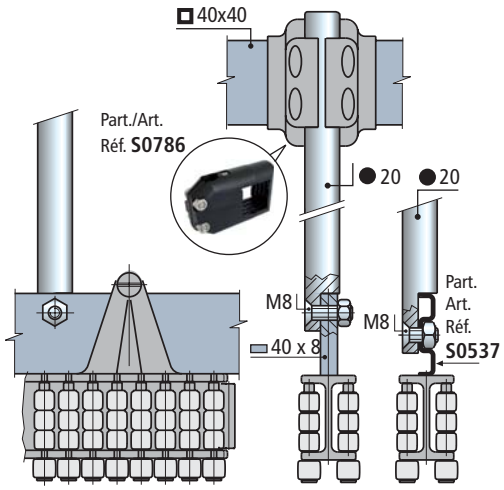

- **Modulares System** für Art. S0733 - S0721
  aus zusammensteckbaren Modulen.

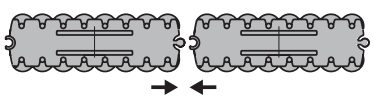

Erste Wahl

Standard

Auf Anfrage : egebenenfalls Mindestabnahmemenge erforderlich, bitte wenden Sie sich an unseren Customer Service, um die Verfügbarkeit zu prüfen.

Artikel-Nr. zum Bestellen = Art. + Code-Nr.

Art. S0730



- **Einsatz** Art. S0730
  Zur Verwendung mit den zentralen Führungen
  Art. S0557-S0585-S0605-S0721.

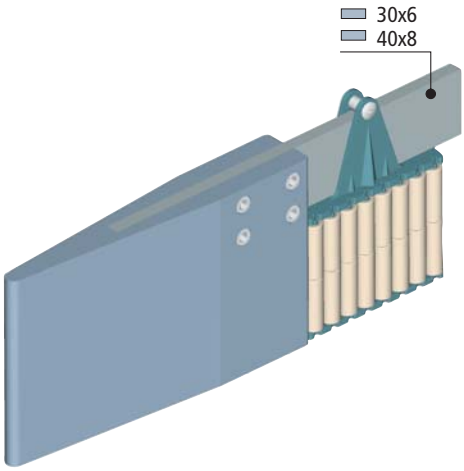

- **Einsetzbare Fürungen**

Art. S0557

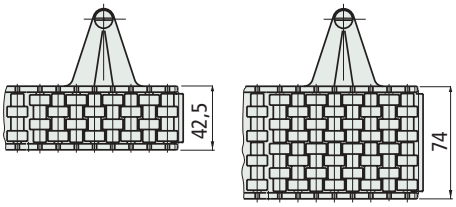

Art. S0585

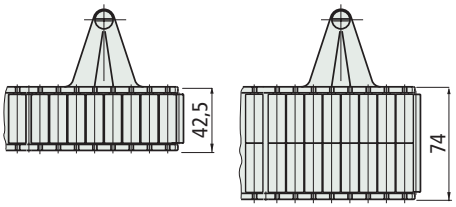

Art. S0605

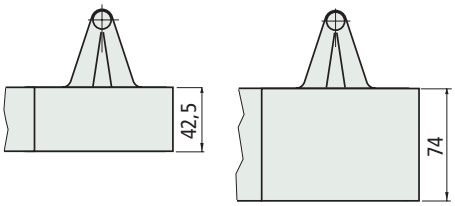

Art. S0721

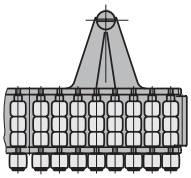

Empfohlene Position der Führung Art. S0605 zur korrekten Montage mit Keilmodul.

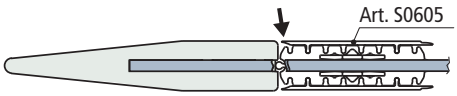

Keilmodul

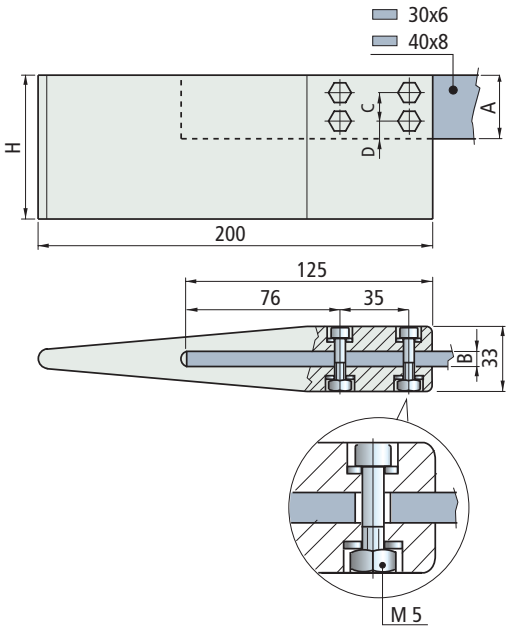

Abmessungen Platte AxB mm	Code	H mm	C mm	D mm	Gewicht Kg
Für Art. S0557-S0585-S0605-S0721 (mit Höhe 42,5 mm)					
30x6	689882	72,5	15	7,5	0,4
40x8	689902	82,5	20	10,5	0,5
Für Art. S0557-S0585-S0605 (mit Höhe 74 mm)					
30x6	689892	104	15	7,5	0,6
40x8	689912	114	20	10,5	0,7

- Material : Keil aus Polyäthylen PE (schwarz).
  Schrauben und Selbstsichernde Muttern aus Nichtrostender Stahl Austenitisch.
- Verpackung : 2 Stück.

Erste Wahl

Standard

Auf Anfrage : egebenenfalls Mindestabnahmemenge erforderlich, bitte wenden Sie sich an unseren Customer Service, um die Verfügbarkeit zu prüfen.

Artikel-Nr. zum Bestellen = Art. + Code-Nr.

Art. S0628S



für Kurvenförderung

Röllchengeländer

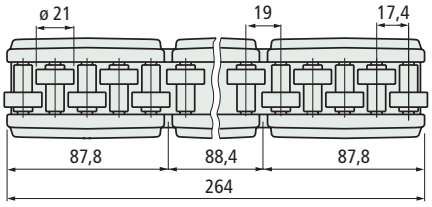

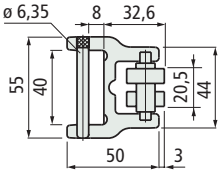

PATENT ANGEMELDET

Version	Code	Gewicht kg/m
für 40x8 Platte	671981	1,4

- Für Gerade- und Kurvenförderung.
- Material : Grundkörper aus Polyamid PA (schwarz). Rollen aus Azetalharz POM (weiß). Achsen aus Nichtrostender Stahl Ferritisch. Befestigungsbolzen aus Nichtrostender Stahl Austenitisch.
- Lieferzustand : Stangen von 0,264 Meter.
- Verpackung : 6,336 Meter (N° 24 Stangen).
- Zubehör :



Art. S0537
Metallprofil 40x8
siehe Seite S93.

- **Einsatz** Art. S0628 S
  im Gebindetransport

- **Art der Befestigung** für Art. S0628 S
  Montage und Demontage auf Stahlprofil

  - Montage auf Flachstahl. - Montage auf Profil Art. S0537.

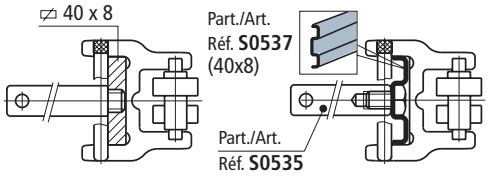

- **Montage** Art. S0628 S

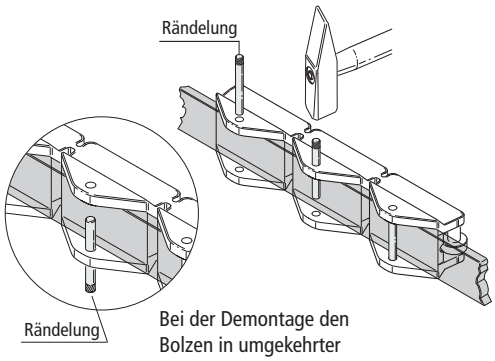

Bei der Demontage den Bolzen in umgekehrter Richtung austreiben.

- **Belastungsdiagramm** für Art. S0628 S

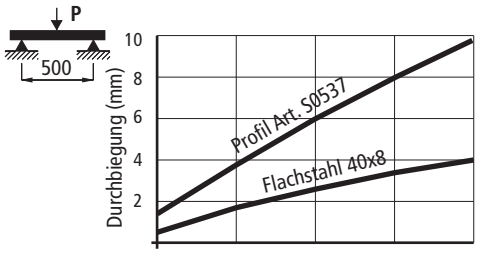

Belastung **P** (Newton)

- **Min. Kurvenradius** Art. S0628 S

Zum Biegen des Stahlprofils Art. S0537 eignet sich die Biegemaschine manuel auf siehe Seite S107.

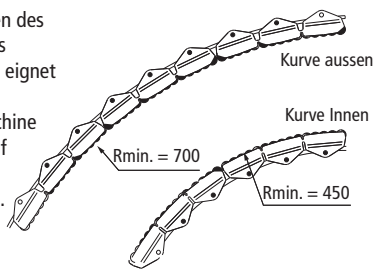

Erste Wahl

Standard

Auf Anfrage : egebenenfalls Mindestabnahmemenge erforderlich, bitte wenden Sie sich an unseren Customer Service, um die Verfügbarkeit zu prüfen.

Artikel-Nr. zum Bestellen = Art. + Code-Nr.

- **Geländerausführungen**
  für 40x8 Stahlprofil.

Art. S0539

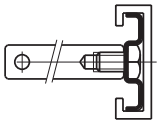

Art. S0605

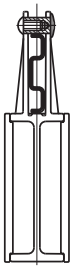

Art. S0580

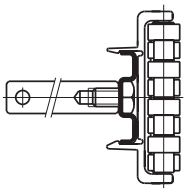

Art. S0557

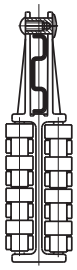

Art. S0581

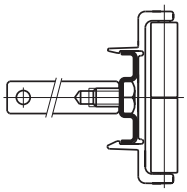

Art. S0585-S0597

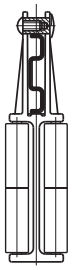

Art. S0628 S

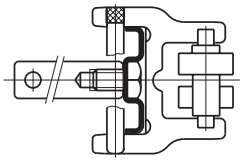

Art. S0733

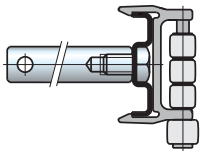

Art. S0721

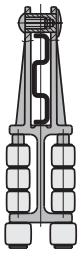

- **Belastungsdiagramm** für Art. S0537

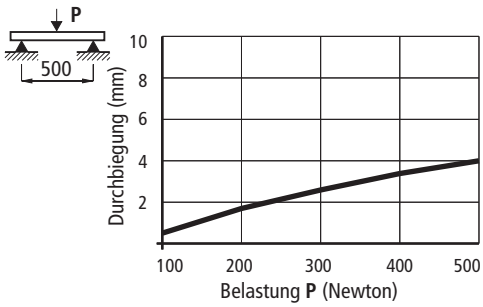

Metallprofil 40x8

Art. S0537

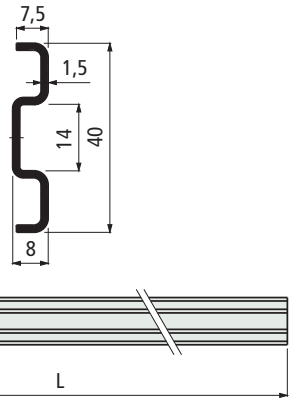



Material	Länge L mm	Code
Nichtrostender Stahl Austenitisch	3209	689231
	6425	689241

- Min. Kurvenradius : 500 mm.
- Gewicht : 0,72 Kg/m.
- Verpackung : 51,3 Meter (in 3209 mm Länge),
  51,4 Meter (in 6425 mm Länge).
- Zubehör :

Biegemaschine
manuell
siehe Seite S107.

Bolzen

Art. S0535

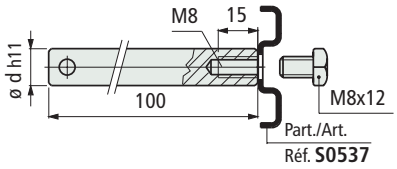

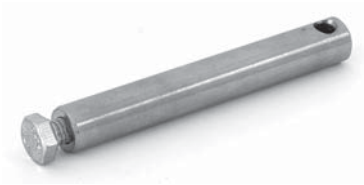

Stift ø d mm	Code	Gewicht kg
12	684641	0,12
14	684651	

- Material : Nichtrostender Stahl Austenitisch.
- Lieferumfang : komplett mit Schraube M8 x 12.
- Verpackung : 24 Stück.

Erste Wahl

Standard

Auf Anfrage : egebenenfalls Mindestabnahmemenge erforderlich, bitte wenden Sie sich an unseren Customer Service, um die Verfügbarkeit zu prüfen.

Artikel-Nr. zum Bestellen = Art. + Code-Nr.

Art. S0757

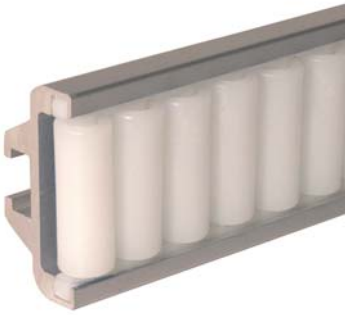

Röllchengeländer

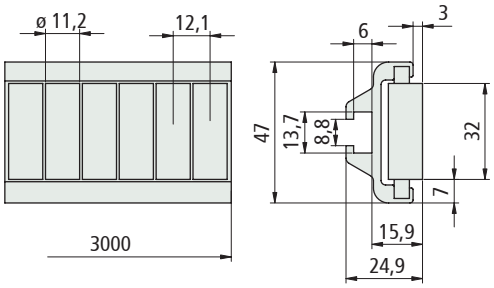

Rollenmaterial	Code	Gewicht kg/m
Polyäthylen PE (weiß)	607773	1,20

- Material Metall Profil : eloxiertes Aluminium.
- Min. Kurvenradius : 250 mm.
- Standard Länge : 3 Meter.
- Verpackung : 2 Profile.

Die Röllchenführungen können mit anderen Komponenten kombiniert werden. Hier die Einzelteile.

Metall Profil

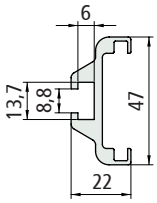

Länge mm	Code
3000	607933
6000	607943

- Material : eloxiertes Aluminium
- Gewicht : 0,85 kg/m
- Verpackung : 1 Profil

Röllchenmodul

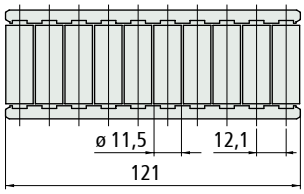

Rollenmaterial	Code
Polyäthylen PE (weiß)	689972

- **Eigenschaften** Art. S0757
  - Selbsttragende Struktur.
  - Eloxiertes Aluminium Profil.
  - Schnelle und einfache Installation mit Standard Schrauben.
  - Für geradgängige und kurvengängige Anwendungen.

- **Montage** Art. S0757
  - Siehe Seite S218 - S219 für finden Sie weitere Hinweise zur Montage der Röllchenmodule

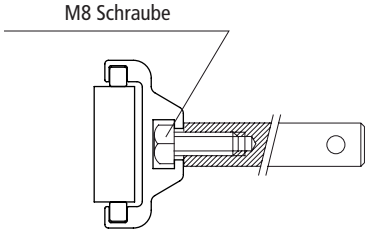

- **Zubehör**

Art. S0369 - Verbindungsstück

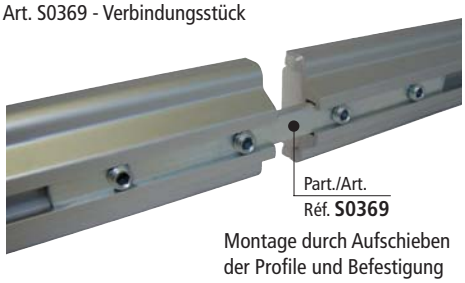

Montage durch Aufschieben der Profile und Befestigung durch Festziehen der Schrauben.

- **Min. Kurvenradius** Art. S0757

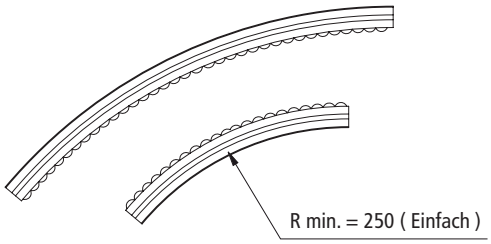

Art. S0760



Einlaufschuh

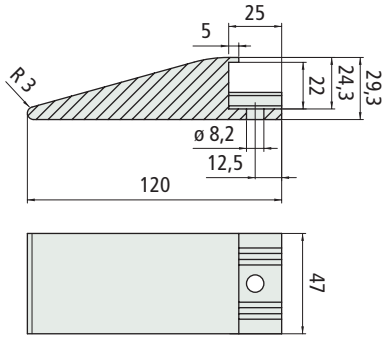

Code	Gewicht kg/m
613433	0,058

- Material : Polyamid PA (weiß).
- Verpackung : 2 Stück.

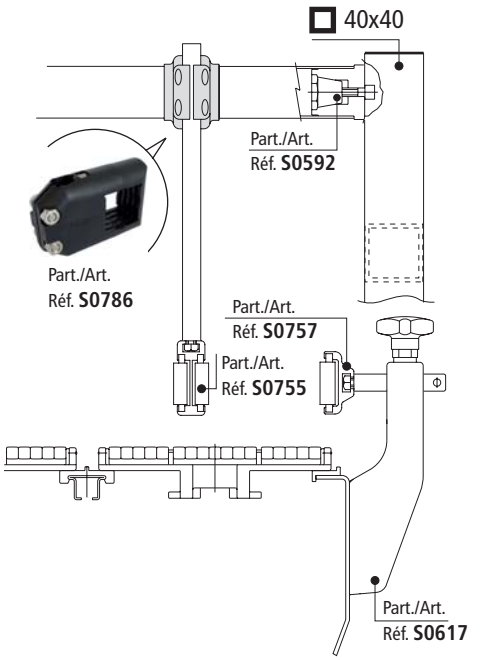

Erste Wahl

Standard

Auf Anfrage : egebenenfalls Mindestabnahmemenge erforderlich, bitte wenden Sie sich an unseren Customer Service, um die Verfügbarkeit zu prüfen.

Artikel-Nr. zum Bestellen = Art. + Code-Nr.

- **Eigenschaften** Art. S0755
  - Selbsttragende Struktur.
  - Eloxiertes Aluminium Profil.
  - Schnelle und einfache Installation mit Standard Schrauben.
  - Für geradgängige und kurvengängige Anwendungen.

- **Montage** Art. S0755
  - Siehe Seite S218 - S219 für finden Sie weitere Hinweise zur Montage der Röllchenmodule.

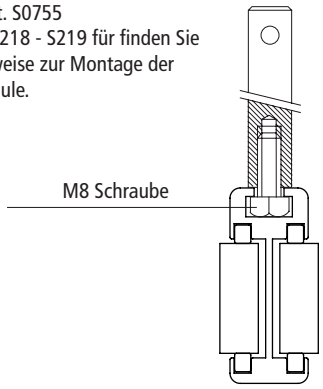

- **Zubehör**

Art. S0369 - Verbindungsstück

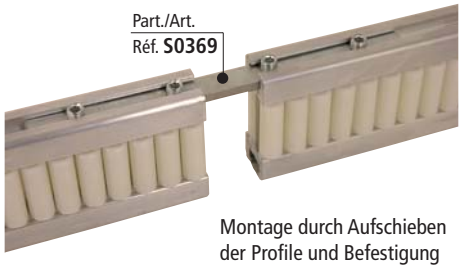

Montage durch Aufschieben der Profile und Befestigung durch Festziehen der Schrauben.

- **Min. Kurvenradius** Art. S0755

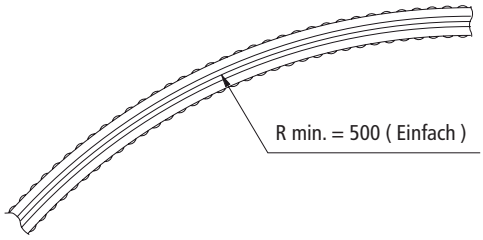

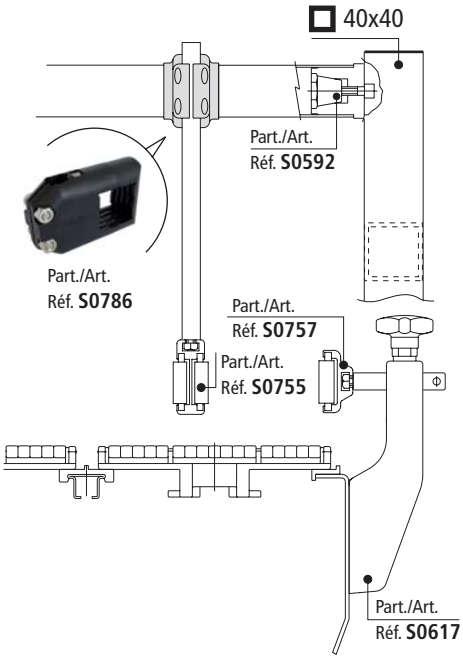

Zentrales Röllchengeländer

Art. S0755



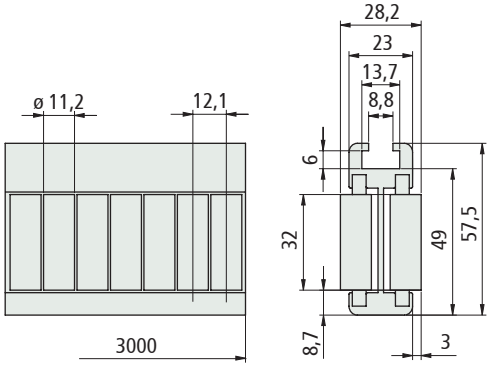

Rollenmaterial	Code	Gewicht kg/m
Polyäthylen PE (weiß)	607693	1,75

- Material Metall Profil : eloxiertes Aluminium.
- Min. Kurvenradius : 500 mm.
- Standard Länge : 3 Meter.
- Verpackung : 2 Profile.

Die Röllchenführungen können mit anderen Komponenten kombiniert werden. Hier die Einzelteile.

Metall Profil

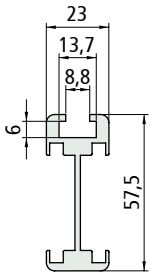

Länge mm	Code
3000	607893
6000	607903

- Material : eloxiertes Aluminium.
- Gewicht : 1.08 kg/m.
- Verpackung : 1 Profil.

Röllchenmodul

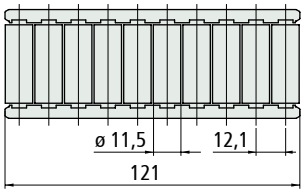

Rollenmaterial	Code
Polyäthylen PE (weiß)	689972

Einlaufschuh

Art. S0759



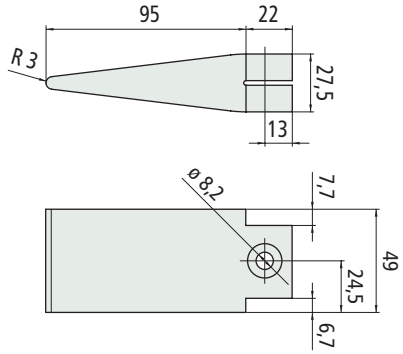

Code	Gewicht kg/m
613413	0,063

- Material : Polyamid PA (weiß).
- Verpackung : 2 Stück.

Erste Wahl

Standard

Auf Anfrage : egebenenfalls Mindestabnahmemenge erforderlich, bitte wenden Sie sich an unseren Customer Service, um die Verfügbarkeit zu prüfen.

Artikel-Nr. zum Bestellen = Art. + Code-Nr.

Art. S0757



Röllchengeländer

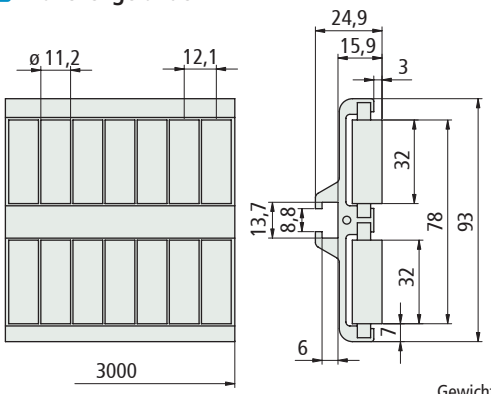

Rollenmaterial	Code	Gewicht kg/m
Polyäthylen PE (weiß)	607793	2,00

- Material Metall Profil : eloxiertes Aluminium.
- Min. Kurvenradius : 500 mm.
- Standard Länge : 3 Meter.
- Verpackung : 2 Profile.

Die Röllchenführungen können mit anderen Komponenten kombiniert werden. Hier die Einzelteile.

Metall Profil

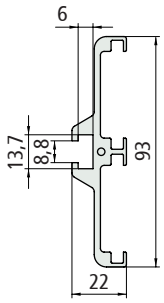

Länge mm	Code
3000	607953
6000	607963

- Material : eloxiertes Aluminium.
- Gewicht : 1,36 kg/m.
- Verpackung : 1 Profil.

Röllchenmodul

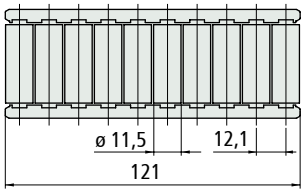

Rollenmaterial	Code
Polyäthylen PE (weiß)	689972

- **Eigenschaften** Art. S0757
  - Selbsttragende Struktur.
  - Eloxiertes Aluminium Profil.
  - Schnelle und einfache Installation mit Standard Schrauben.
  - Für geradgängige und kurvengängige Anwendungen.

- **Montage** Art. S0757
  - Siehe Seite S218 - S219 weitere Hinweise zur Montage der Röllchenmodule

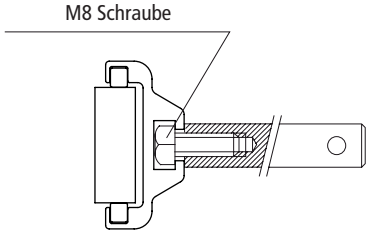

- **Zubehör**

Art. S0369 - Verbindungsstück

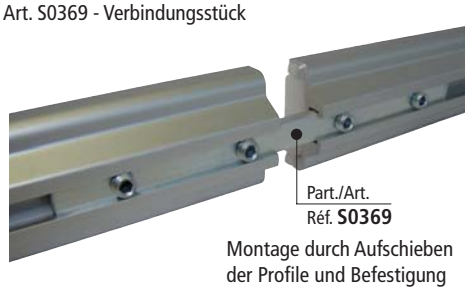

Montage durch Aufschieben der Profile und Befestigung durch Festziehen der Schrauben.

- **Min. Kurvenradius** Art. S0757

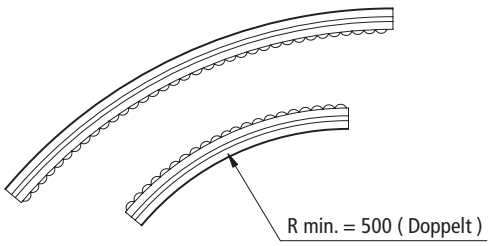

Art. S0760



Erste Wahl

Standard

Auf Anfrage : egebenenfalls Mindestabnahmemenge erforderlich, bitte wenden Sie sich an unseren Customer Service, um die Verfügbarkeit zu prüfen.

Artikel-Nr. zum Bestellen = Art. + Code-Nr.

Einlaufschuh

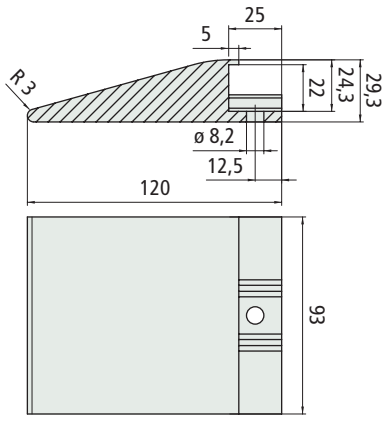

Code	Gewicht kg/m
613443	0,120

- Material : Polyamid PA (weiß).
- Verpackung : 2 Stück.

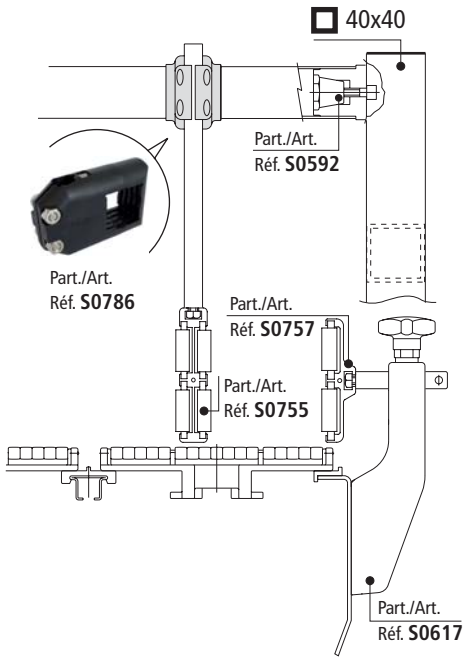

- **Eigenschaften** Art. S0755
  - Selbsttragende Struktur.
  - Eloxiertes Aluminium Profil.
  - Schnelle und einfache Installation mit Standard Schrauben.
  - Für geradgängige und kurvengängige Anwendungen.

- **Montage** Art. S0755
  - Siehe Seite S218 - S219 für weitere Hinweise zur Montage der Röllchenmodule

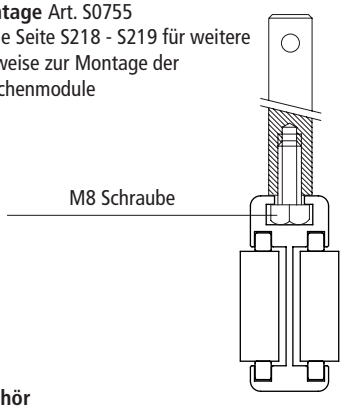

- **Zubehör**

Art. S0369 - Verbindungsstück

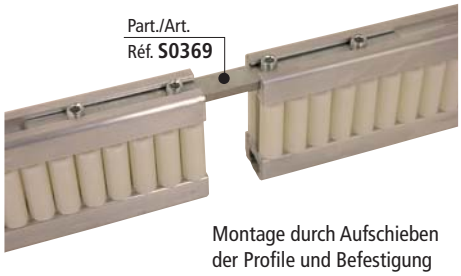

Montage durch Aufschieben der Profile und Befestigung durch Festziehen der Schrauben.

- **Min. Kurvenradius** Art. S0755

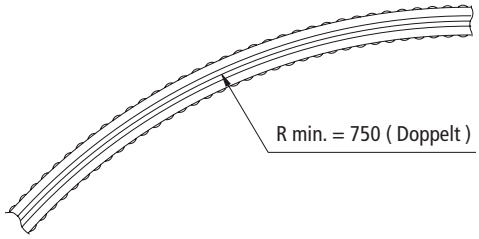

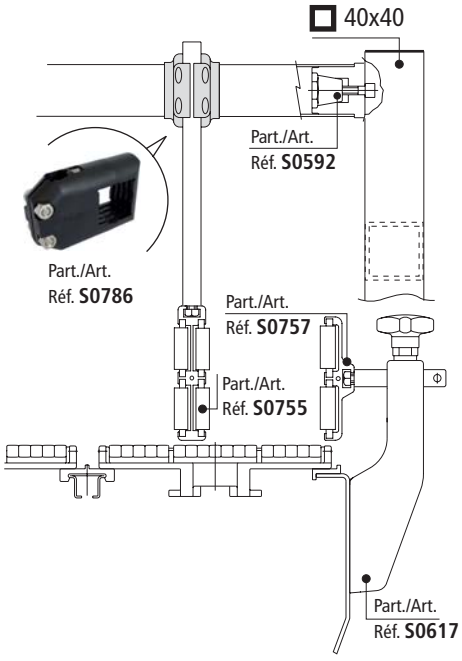

Zentrales Röllchengeländer

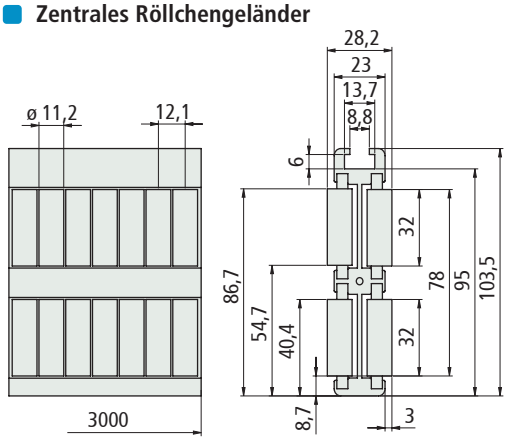

Rollenmaterial	Code	Gewicht kg/m
Polyäthylen PE (weiß)	607713	3,00

- Material Metall Profil : eloxiertes Aluminium.
- Min. Kurvenradius : 750 mm.
- Standard Länge : 3 Meter.
- Verpackung : 2 Profile.

Die Röllchenführungen können mit anderen Komponenten kombiniert werden. Hier die Einzelteile.

Metal profile

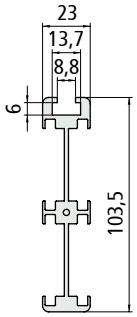

Länge mm	Code
3000	607913
6000	607923

- Material : eloxiertes Aluminium.
- Gewicht : 1,70 kg/m.
- Verpackung : 1 Profil.

Röllchenmodul

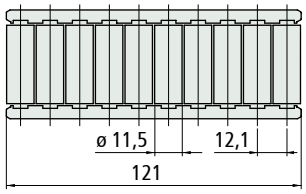

Rollenmaterial	Code
Polyäthylen PE (weiß)	689972

Einlaufschuh

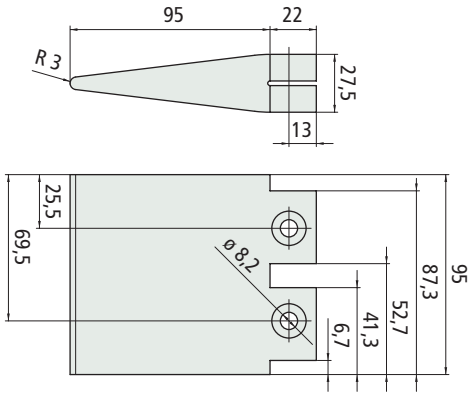

Code	Gewicht kg/m
613423	0,124

- Material : Polyamid PA (weiß).
- Verpackung : 2 Stück.

Art. S0755



Art. S0759



Erste Wahl

Standard

Auf Anfrage : egebenenfalls Mindestabnahmemenge erforderlich, bitte wenden Sie sich an unseren Customer Service, um die Verfügbarkeit zu prüfen.

Artikel-Nr. zum Bestellen = Art. + Code-Nr.

Art. S0756

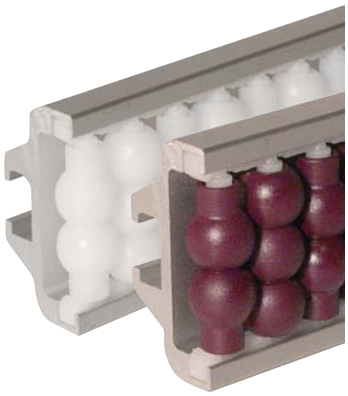

Pearl™ Röllchengeländer

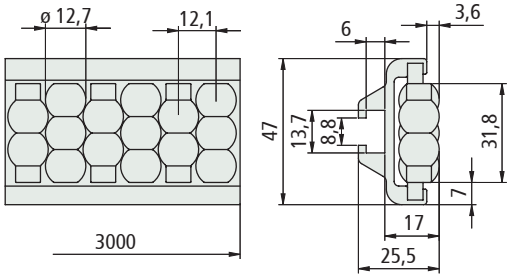

Rollenmaterial	Code	Gewicht kg/m
UNL™ (Aubergine)	607723	1,20
PE (Polyäthylen weiß)	607733	1,15

- Material Metall Profil : eloxiertes Aluminium.
- Min. Kurvenradius : 250 mm.
- Standard Länge : 3 Meter.
- Verpackung : 2 Profile.

Die Röllchenführungen können mit anderen Komponenten kombiniert werden. Hier die Einzelteile.

Metall Profil

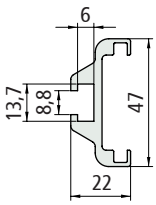

Länge mm	Code
3000	607933
6000	607943

- Material : eloxiertes Aluminium.
- Gewicht : 0,85 kg/m
- Verpackung : 1 Profil.

Pearl™ Modul

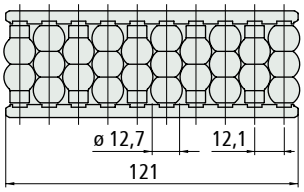

Rollenmaterial	Code
UNL™ (Aubergine)	607853
PE (Polyäthylen weiß)	607863

Art. S0760



Erste Wahl

Standard

Auf Anfrage : egebenenfalls Mindestabnahmemenge erforderlich, bitte wenden Sie sich an unseren Customer Service, um die Verfügbarkeit zu prüfen.

Artikel-Nr. zum Bestellen = Art. + Code-Nr.

Einlaufschuh

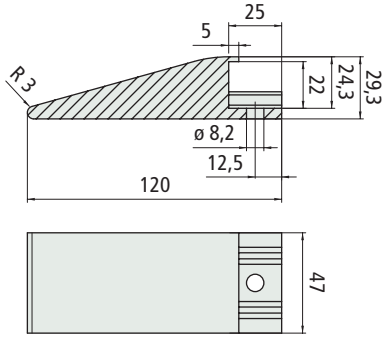

Code	Gewicht kg/m
613433	0,058

-Material : Polyamid PA (weiß).
- Verpackung : 2 Stück.

- **Eigenschaften** Art. S0756
  - Selbsttragende Struktur.
  - Eloxiertes Aluminium Profil.
  - Schnelle und einfache Installation mit Standard Schrauben.
  - UNL™ Geräuschdämpfendes Material.
  - Für geradgängige und kurvengängige Anwendungen.
  - Röllchen mit niedrigem Reibwert.

- **Montage** Art. S0756
  - Siehe Seite S218 - S219 für weitere Hinweise zur Montage der Röllchenmodule

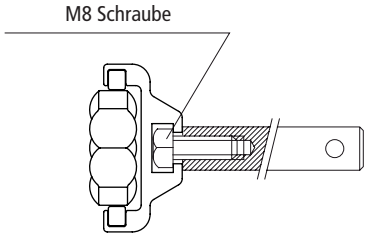

- **Zubehör**

Art. S0369 - Verbindungsstück



Montage durch Aufschieben der Profile und Befestigung durch Festziehen der Schrauben.

- **Min. Kurvenradius** Art. S0756

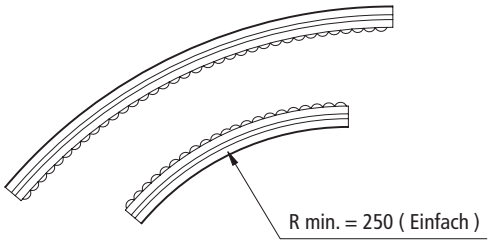

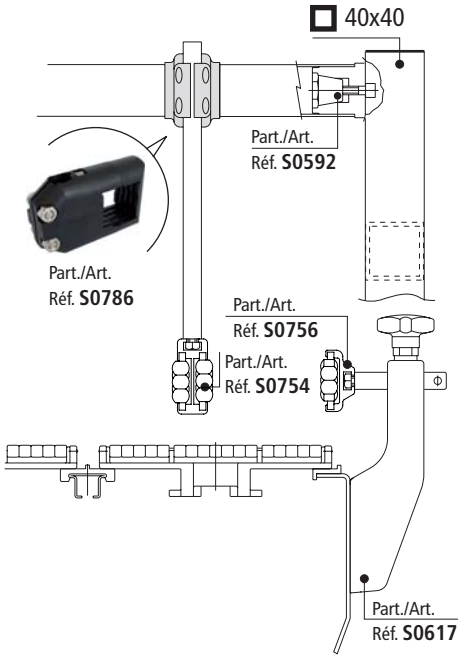

- **Eigenschaften** Art. S0754
  - Selbsttragende Struktur.
  - Eloxiertes Aluminium Profil.
  - Schnelle und einfache Installation mit Standard Schrauben.
  - UNL™ Geräuschdämpfendes Material.
  - Für geradgängige und kurvengängige Anwendungen.
  - Röllchen mit niedrigem Reibwert.

- **Montage** Art. S0754
  Siehe Seite S218 - S219 für weitere Hinweise zur Montage der Röllchenmodule

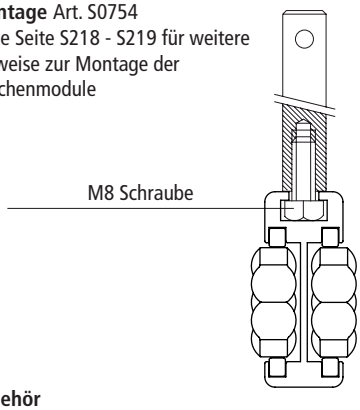

- **Zubehör**
  Art. S0369 - Verbindungsstück



Montage durch Aufschieben der Profile und Befestigung durch Festziehen der Schrauben.

- **Min. Kurvenradius** Art. S0754

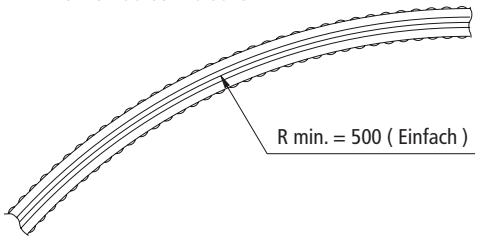

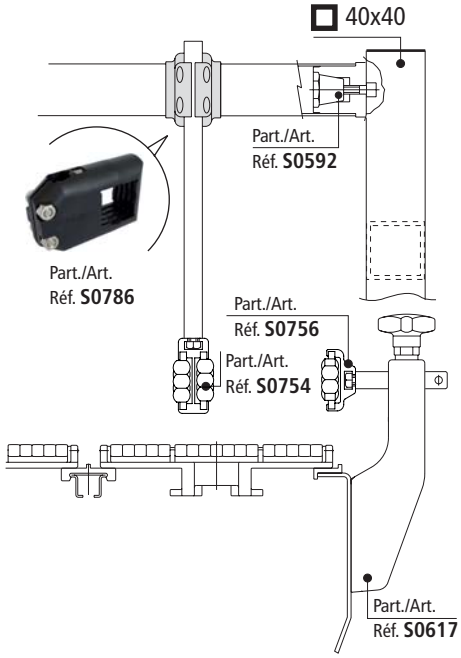

Pearls™ Zentrales Röllchengeländer

Art. S0754



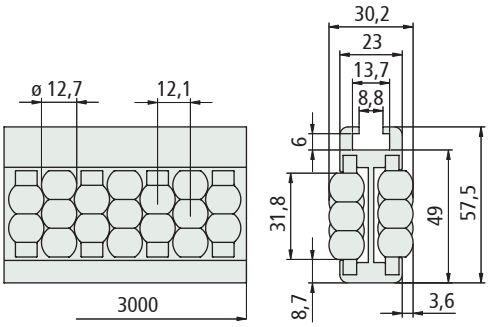

Rollenmaterial	Code	Gewicht kg/m
UNL™ (Aubergine)	607643	1,80
Polyäthylen PE (weiß)	607653	1,70

- Material Metall Profil : eloxiertes Aluminium.
- Min. Kurvenradius : 500 mm.
- Standard Länge : 3 Meter.
- Verpackung : 2 Profile.

Die Röllchenführungen können mit anderen Komponenten kombiniert werden. Hier die Einzelteile.

Metal Profil

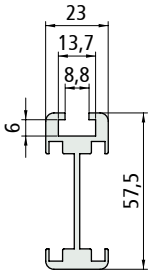

Länge mm	Code
3000	607893
6000	607903

- Material : eloxiertes Aluminium.
- Gewicht : 1,08 kg/m.
- Verpackung : 1 Profil.

Pearl™ Modul

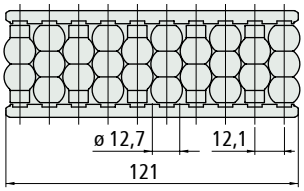

Rollenmaterial	Code
UNL™ (Aubergine)	607853
Polyäthylen PE (weiß)	607863

Einlaufschuh

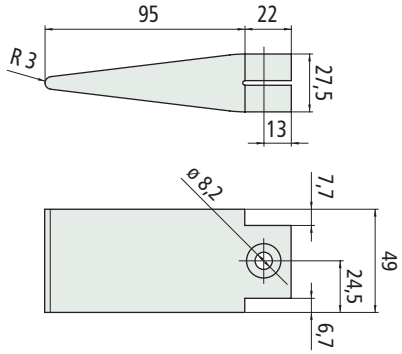

Code	Gewicht kg/m
613413	0,063

- Material : Polyamid PA (weiß).
- Verpackung : 2 Stück.

Art. S0759



NEW

Erste Wahl

Standard

Auf Anfrage : egebenenfalls Mindestabnahmemenge erforderlich, bitte wenden Sie sich an unseren Customer Service, um die Verfügbarkeit zu prüfen.

Artikel-Nr. zum Bestellen = Art. + Code-Nr.

Art. S0756



Pearl™ Röllchengeländer

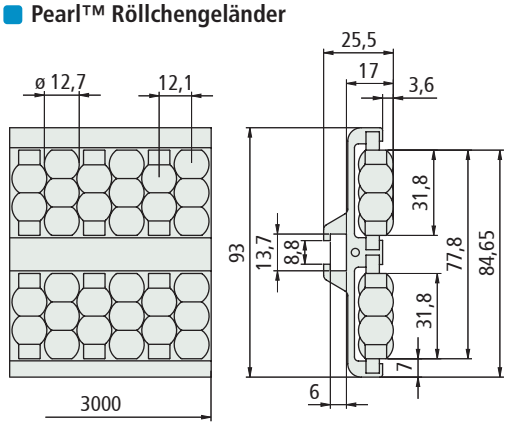

Rollenmaterial	Code	Gewicht kg/m
UNL™ (Aubergine)	607743	2,06
PE (Polyäthylen weiß)	607753	1,95

- Material Metall Profil : eloxiertes Aluminium.
- Min. Kurvenradius : 500 mm.
- Standard Länge : 3 Meter.
- Verpackung : 2 Profile.

Die Röllchenführungen können mit anderen Komponenten kombiniert werden. Hier die Einzelteile.

Metall Profil

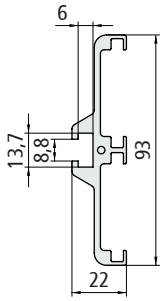

Länge mm	Code
3000	607953
6000	607963

- Material : eloxiertes Aluminium.
- Gewicht : 1,36 kg/m.
- Verpackung : 1 Profil.

Pearl™ Modul

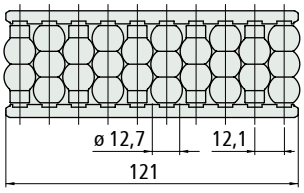

Rollenmaterial	Code
UNL™ (Aubergine)	607853
PE (Polyäthylen weiß)	607863

Einlaufschuh

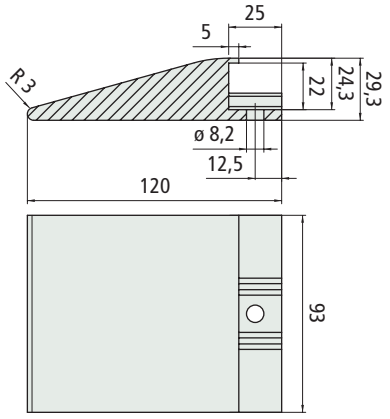

Code	Gewicht kg/m
613443	0,120

- Material : Polyamid PA (weiß).
- Verpackung : 2 Stück.

- **Eigenschaften** Art. S0756
  - Selbsttragende Struktur.
  - Eloxiertes Aluminium Profil.
  - Schnelle und einfache Installation mit Standard Schrauben.
  - UNL™ Geräuschdämpfendes Material.
  - Für geradgängige und kurvengängige Anwendungen.
  - Röllchen mit niedrigem Reibwert.

- **Montage** Art. S0756
  - Siehe Seite S218 - S219 für weitere Hinweise zur Montage der Röllchenmodule.

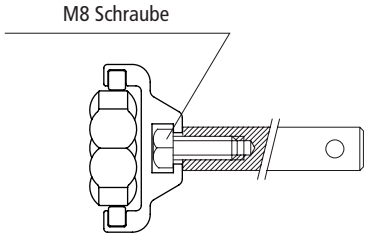

- **Zubehör**

Art. S0369 - Verbindungsstück



Montage durch Aufschieben der Profile und Befestigung durch Festziehen der Schrauben.

- **Min. Kurvenradius** Art. S0756

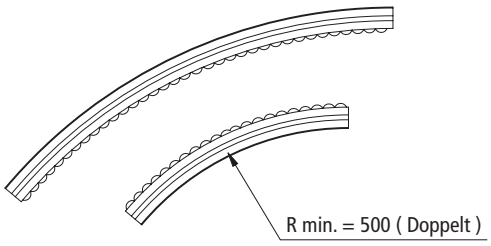

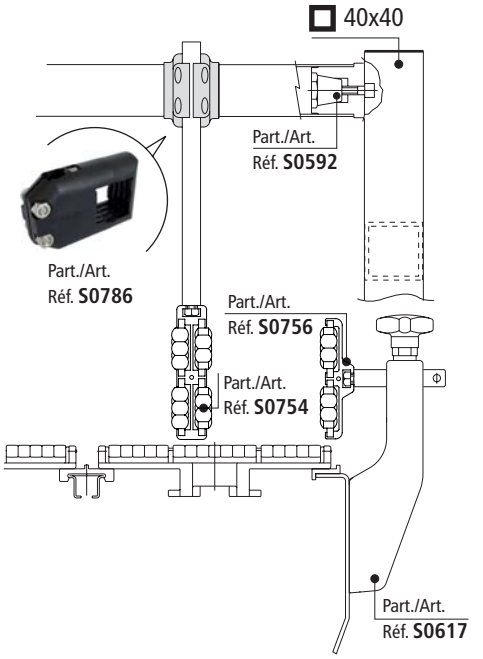

Art. S0760



Erste Wahl

Standard

Auf Anfrage : egebenenfalls Mindestabnahmemenge erforderlich, bitte wenden Sie sich an unseren Customer Service, um die Verfügbarkeit zu prüfen.

Artikel-Nr. zum Bestellen = Art. + Code-Nr.

- **Eigenschaften** Art. S0754
  - Selbsttragende Struktur.
  - Eloxiertes Aluminium Profil.
  - Schnelle und einfache Installation mit Standard Schrauben.
  - UNL™ Geräuschdämpfendes Material.
  - Für geradgängige und kurvengängige Anwendungen.
  - Röllchen mit niedrigem Reibwert.

- **Montage** Art. S0754

- Siehe Seite S218 - S219 für weitere Hinweise zur Montage der Röllchenmodule.

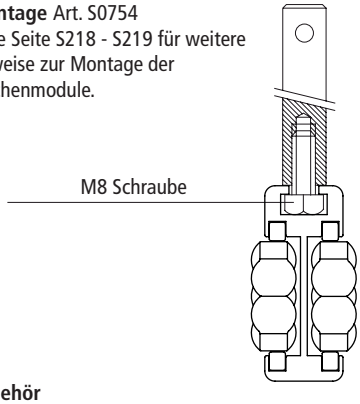

- **Zubehör**

Art. S0369 - Verbindungsstück



Montage durch Aufschieben der Profile und Befestigung durch Festziehen der Schrauben.

- **Min. Kurvenradius** Art. S0754

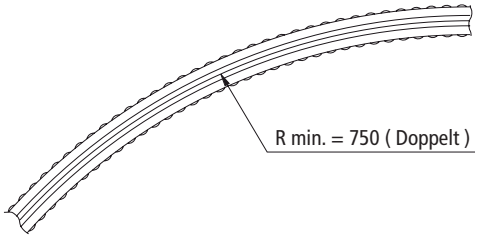

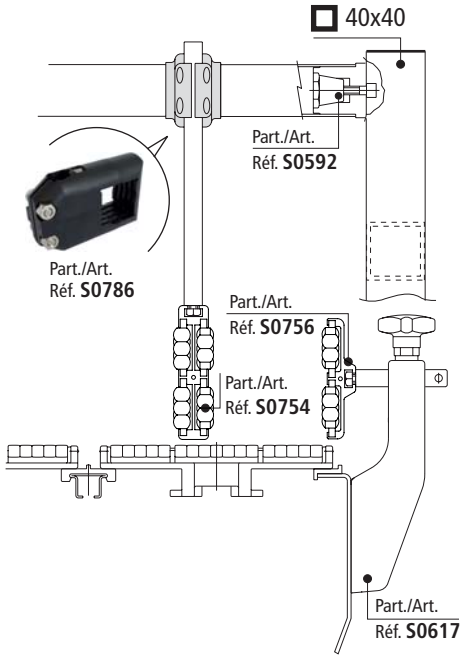

Pearls™ Zentrales Röllchengeländer

Art. S0754



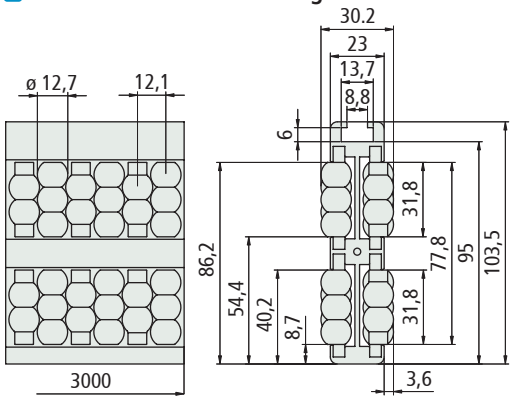

Rollenmaterial	Code	Gewicht kg/m
UNL™ (Aubergine)	607663	3,12
PE (Polyäthylen weiß)	607673	2,90

- Material Metall Profil : eloxiertes Aluminium.
- Min. Kurvenradius : 750 mm.
- Standard Länge : 3 Meter.
- Verpackung : 2 Profile.

Die Röllchenführungen können mit anderen Komponenten kombiniert werden. Hier die Einzelteile.

Metall Profil

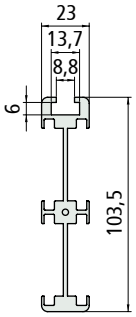

Länge mm	Code
3000	607913
6000	607923

- Material : eloxiertes Aluminium.
- Gewicht : 1,70 kg/m
- Verpackung : 1 Profil.

Pearl™ Modul

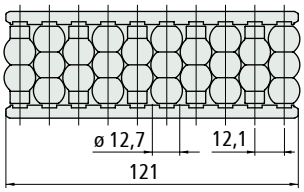

Rollenmaterial	Code
UNL™ (Aubergine)	607853
PE (Polyäthylen weiß)	607863

Einlaufschuh

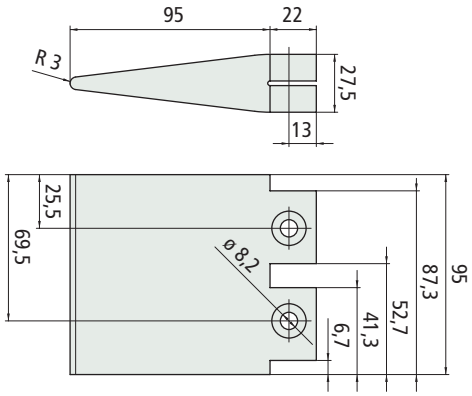

Code	Gewicht kg/m
613423	0,124

- Material : Polyamid PA (weiß).
- Verpackung : 2 Stück.

Art. S0759



NEW

- **Erste Wahl**
- **Standard**
- **Auf Anfrage** : egebenenfalls Mindestabnahmemenge erforderlich, bitte wenden Sie sich an unseren Customer Service, um die Verfügbarkeit zu prüfen.

Artikel-Nr. zum Bestellen = Art. + Code-Nr.

Art. S0777



NEW

Seitenführungen

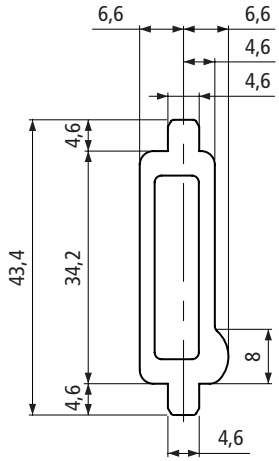

Seitenführungsprofil Material	Länge mm	Code	Gewicht kg/m
PE (Polyäthylen weiß)	3000	613223	0,85
	6000	613233	0,85

- Verpackung : 1 Profil.

Art. S0000



Einsetzbare Führungen

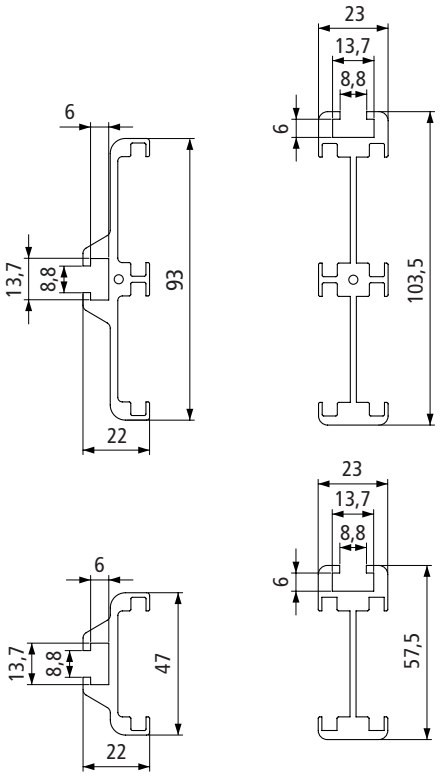

Typ	Version	Code 3000 mm	Code 6000 mm	Radius min. mm	Gewicht kg/m
Seitlich	Einfach	607933	607943	250	0,85
	Doppelt	607953	607963	500	1,36
Zentral	Einfach	607893	607903	500	1,08
	Doppelt	607913	607923	750	1,70

- Metallprofil Material : eloxiertes Aluminium.
- Verpackung : 1 Profil.

- **Montage** Art. S0777
  Die Seitenführung kann beidseitig verwendet werden.
  a) Etikettenschonend.
  b) Transport von verpackten Produkten.



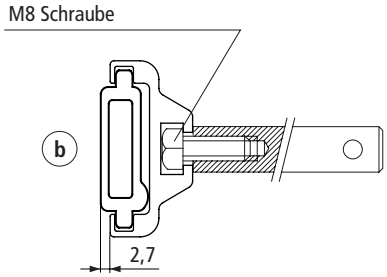

Erste Wahl

Standard

Auf Anfrage : egebenenfalls Mindestabnahmemenge erforderlich, bitte wenden Sie sich an unseren Customer Service, um die Verfügbarkeit zu prüfen.

Artikel-Nr. zum Bestellen = Art. + Code-Nr.

Art. S0656



Zentrales Röllchengeländer

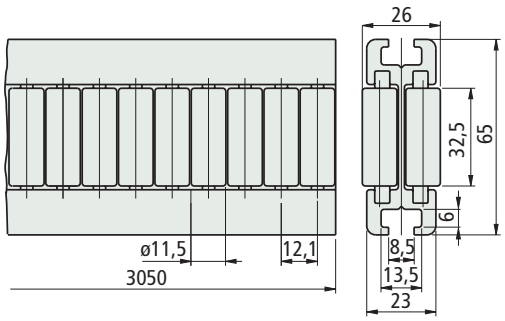

Art.	Rollenmaterial	Code	Gewicht kg/m
S0656	Polyäthylen PE (weiß)	656382	1,96

- Material metall profil : eloxiertes Aluminium
- Min. curvenradius : 500 mm.
- Standard länge : 3,05 meter.
- Verpackung : 2 Profile.

Die Röllchenführungen können mit anderen Komponenten kombiniert werden. Hier die Einzelteile:

• Zubehör
Art. S0369 - Verbindungsstück



Montage durch Aufschieben der Profile und Befestigung durch Festziehen der Schrauben

• Montage

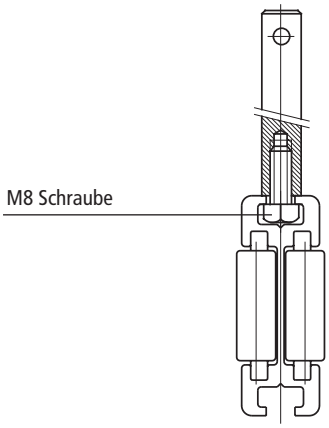

Metall Profil

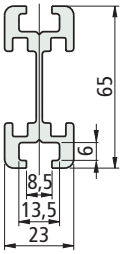

Länge mm	Code
3050	689832
6100	689992

- Material : eloxiertes Aluminium.
- Gewicht : 1,24 Kg/m.

Röllchenmodul

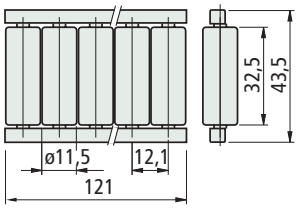

Rollenmaterial	Code
Polyäthylen PE (weiß)	689972

- Verpackung : 10 Stück.

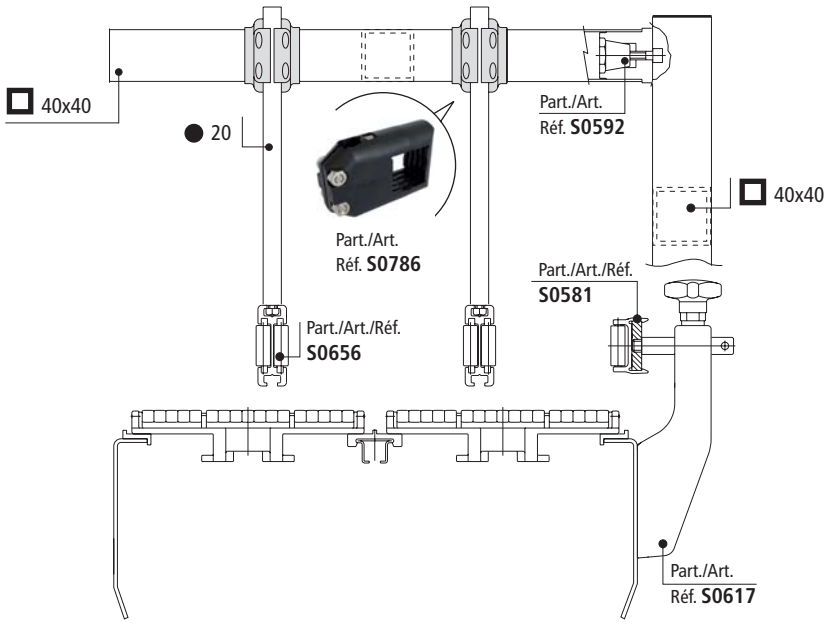

Erste Wahl

Standard

Auf Anfrage : egebenenfalls Mindestabnahmemenge erforderlich, bitte wenden Sie sich an unseren Customer Service, um die Verfügbarkeit zu prüfen.

Artikel-Nr. zum Bestellen = Art. + Code-Nr.

Art. S0128S



für Kurvenförderung

Röllchengeländer

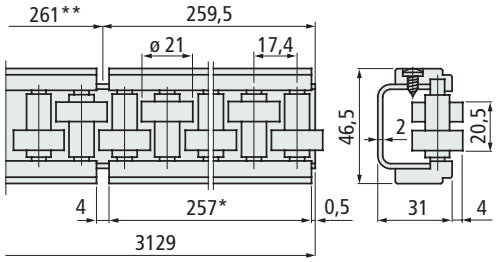

* = Länge des Moduls
** = Teilung Zwischen den Modulen

Werkstoff des Stahlprofils Schrauben und Achsen	Code	Gewicht kg/m
Verzinkter Stahl	**6413600**	2,06
Nichtrostender Stahl Austenitisch	**6346600**	

- Für Gerade- und Kurvenförderung.
- Material : Rollen aus Azetalharz POM (weiß).
  Träger aus Polyamid PA (schwarz).
  Stahl Bolzen in Nichtrostender Stahl Ferritisch.
- Lieferzustand : Stangen von 3,129 Meter.
- Verpackung : 6,258 Meter (n° 2 Stangen).
- Zubehör :

Führungs-klemmen siehe Seite S126.

Biegemaschine manuell siehe Seite S107.

Art. S0128

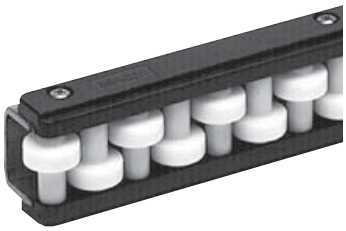

für gerade Förderung

Röllchengeländer

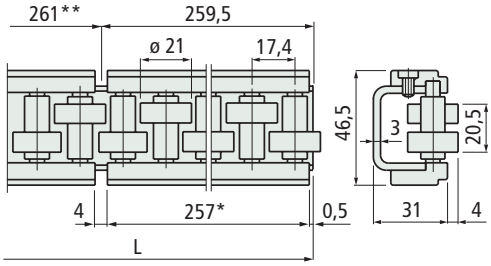

* = Länge des Moduls
** = Teilung Zwischen den Modulen

Länge L mm	Werkstoff des Stahlprofils Schrauben	Code	Gewicht kg/m
1041	Verzinkter Stahl	**64531**	2,6
	Nichtrostender Stahl Austenitisch	**62640**	
2085	Verzinkter Stahl	**64541**	
	Nichtrostender Stahl Austenitisch	**62670**	
3129	Verzinkter Stahl	**64551**	
	Nichtrostender Stahl Austenitisch	**63350**	

- Material : Rollen aus Azetalharz POM (weiß).
  Seitenabschlusse aus Polyamid PA (schwarz).
  Stahl Bolzen in Nichtrostender Stahl Ferritisch.
- Verpackung : n° 2 Stangen.
- Zubehör :

Führungs-klemmen siehe Seite S126.

- **Einsatz** Art. S0128S - S0128
  im Gebindetransport

- **Modularer Aufbau**
  Die Führung besteht aus 257 mm langen Modulen, die auf ein Stahlprofile geschraubt werden.

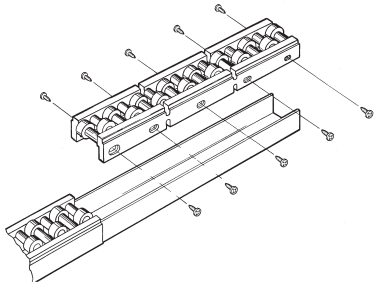

- **Min. Kurvenradius** (nur für Art. S0128S)

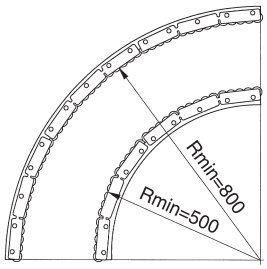

Biegeverfahren
- Die Module ausbauen.
- Das Metallprofil biegen.
  Dazu wird die manuelle Biegemaschiene benutzt.
- Die Module wieder einbauen.
  Die Flexibillität der Module ermöglicht die Anpassung an das Kurven Profil.

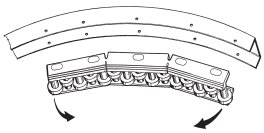

- **Belastungsdiagramm für** Art. S0128S - S0128

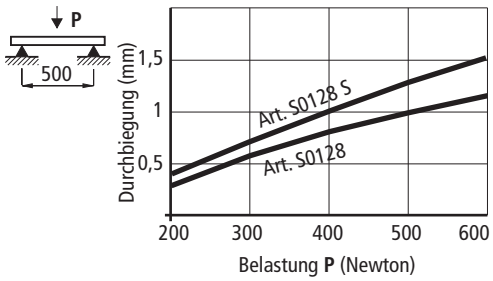

Erste Wahl

Standard

Auf Anfrage : egebenenfalls Mindestabnahmemenge erforderlich, bitte wenden Sie sich an unseren Customer Service, um die Verfügbarkeit zu prüfen.

Artikel-Nr. zum Bestellen = Art. + Code-Nr.

- **Einsatz** Art. S0128
  im Gebindetransport

- **Modularer Aufbau** Art. S0128
  Die Führung besteht aus 257 mm langen Modulen, die auf ein Stahlprofile geschraubt werden.

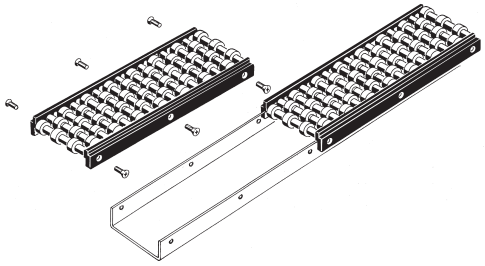

- **Belastungsdiagramm für** Art. S0128

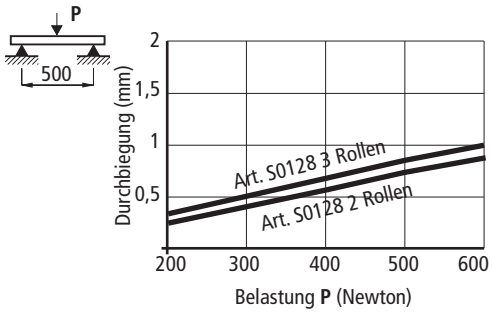

Röllchengeländer

Art. S0128

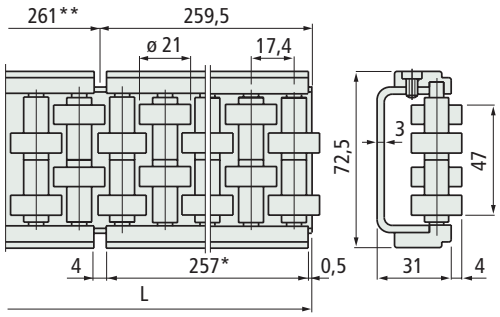

* = Länge des Moduls
** = Teilung Zwischen den Modulen



für gerade Förderung

Länge L mm	Werkstoff des Stahlprofils Schrauben	Code	Gewicht kg/m
1041	Verzinkter Stahl	**64501**	3,8
	Nichtrostender Stahl Austenitisch	**62650**	
2085	Verzinkter Stahl	**64511**	
	Nichtrostender Stahl Austenitisch	**62680**	
3129	Verzinkter Stahl	**64521**	
	Nichtrostender Stahl Austenitisch	**63340**	

- Material : Rollen aus Azetalharz POM (weiß).
  Seitenabschlusse aus Polyamid PA (schwarz).
  Stahl Bolzen in Nichtrostender Stahl Ferritisch.
- Verpackung : n° 2 Stangen.
- Zubehör :



Führungs-
klemmen
siehe Seite S126.

Röllchengeländer

Art. S0128

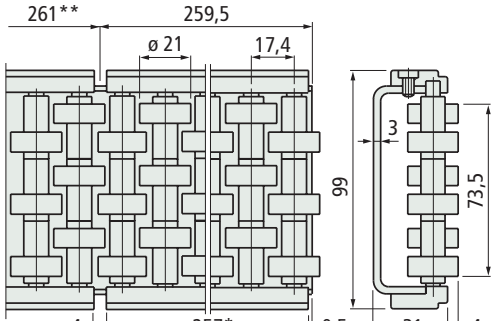

* = Länge des Moduls
** = Teilung Zwischen den Modulen



für gerade Förderung

Länge L mm	Werkstoff des Stahlprofils Schrauben	Code	Gewicht kg/m
1041	Verzinkter Stahl	**64471**	5,0
	Nichtrostender Stahl Austenitisch	**62660**	
2085	Verzinkter Stahl	**64481**	
	Nichtrostender Stahl Austenitisch	**62690**	
3129	Verzinkter Stahl	**64491**	
	Nichtrostender Stahl Austenitisch	**62890**	

- Material : Rollen aus Azetalharz POM (weiß).
  Seitenabschlusse aus Polyamid PA (schwarz).
  Stahl Bolzen in Nichtrostender Stahl Ferritisch.
- Verpackung : n° 2 Stangen.
- Zubehör :



Führungs-
klemmen
siehe Seite S126.

Erste Wahl

Standard

Auf Anfrage : egebenenfalls Mindestabnahmemenge erforderlich, bitte wenden Sie sich an unseren Customer Service, um die Verfügbarkeit zu prüfen.

Artikel-Nr. zum Bestellen = Art. + Code-Nr.

Art. S0233



Biegerollen

Art.	zu biegende Profile	Innenkurve Rollenanordnung	Außenkurve Rollenanordnung	Code	Anzahl Rollen
S0233	S0219 S0393 S0317 S0308 S0223 S0715	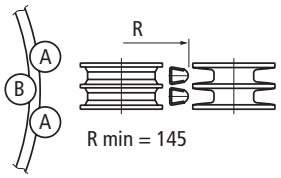	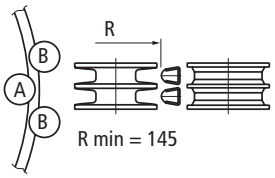	62791	4
	S0247	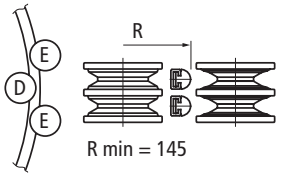	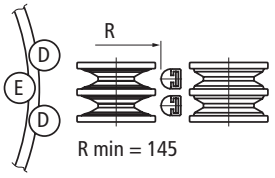	62811	4
	S0346	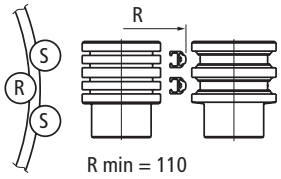	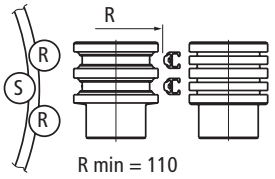	64374	4
	S0273	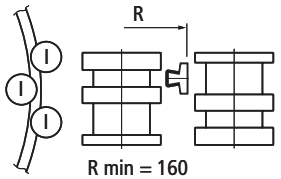	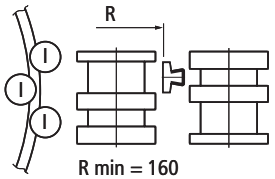	69232	3
	S0768 S0767	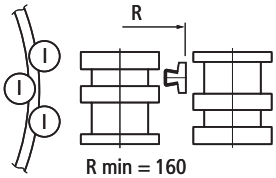	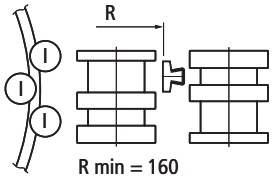	621993	3
	S0596	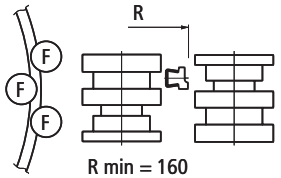	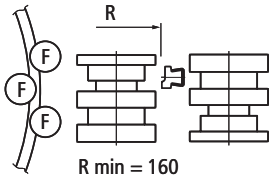	621462	3
	S0422	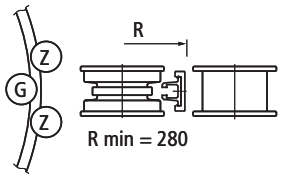	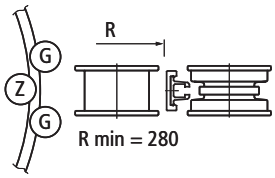	68179	4
	Rundprofil aus Stahl ø 8 ÷ 14• mm	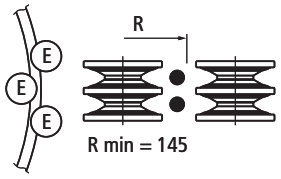	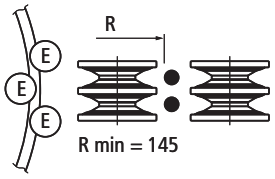	62821	3
	S0191 S0296	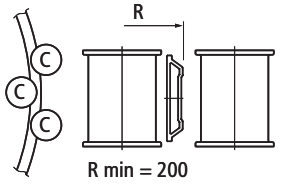	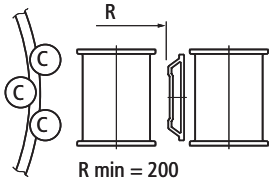	62801	3

Erste Wahl

Standard

Auf Anfrage : egebenenfalls Mindestabnahmemenge erforderlich, bitte wenden Sie sich an unseren Customer Service, um die Verfügbarkeit zu prüfen.

Artikel-Nr. zum Bestellen = Art. + Code-Nr.

Art.	zu biegende Profile	Innenkurve Rollenanordnung	Außenkurve Rollenanordnung	Code	Anzahl Rollen
S0233	S0537 	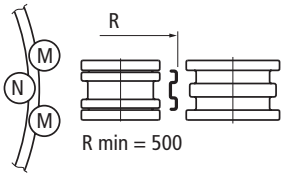	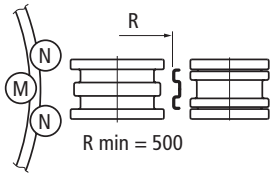	689371	4
	S0765 	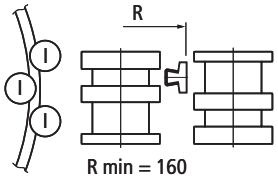	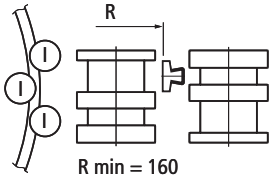	621983	3
	S0128 S 	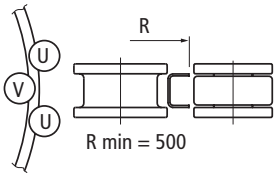	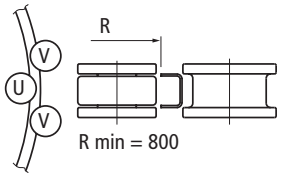	64566	4

- Material : Stahl (die Rollen für Art. S0346 - S0273 - S0596 - S0356, werden in schwarzem Polyamid geliefert).
- Verpackung : 1 Satz.
- Mit doppelt profilierten Rollen lassen sich zwei Profile gleichzeitig biegen.
- • : 14 mm Stahlprofile können nur einzeln gebogen werden (untere Rille zur Schonung der Maschine benutzen).

• Biegevorgang

1 - Kurvenlänge (L) ermitteln

L = R • K

R = Kurvenradius
K = Kurvenkoeffizient

Kurvenwinkel (grad)	30°	60°	90°	120°	150°	180°
Kurvenkoeffizient K	0,5	1	1,5	2	2,5	3

2 - Markieren Sie die Kurvenlänge auf dem zu biegenden Profil mit (x) für den Anfangspunkt, (z) für den Endpunkt und (y) für die Mitte.
Nun mit der Kurbel (M) die Rolle (1) soweit verstellen, daß sie am zu biegenden Profil anliegt.

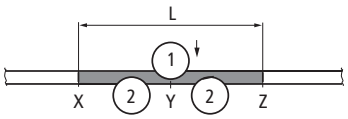

3 - Nun die Kurbel (M) bis zum Erreichen des gewünschten Radius weiter verstellen.
Durch Drehen der Kurbel (N) nun das Profil bis zum Punkt (x) bzw. (z) bewegen (siehe Abb. A und B).
Um den richtigen Radius zu erreichen, sollte dies in zwei Arbeitsgängen erfolgen.
Um einen sauberen Übergang von der Geraden in die Kurve zu bekommen, müssen die Punkte (x) und (z) um 20 mm überfahren werden.

Fig. A

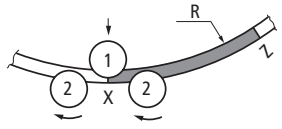

Fig. B

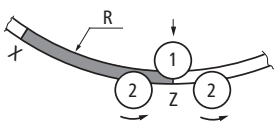

Biegemaschine (manuell)

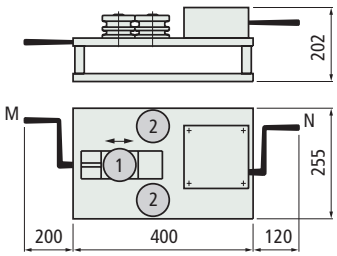

Code	Gewicht kg
60151	23

- Funktionsweise : manuell.
- Verpackung : 1 Stück.
- Zubehör : Biegerollen Art. S0233.

- Die Biegemaschine verfügt über Aufnahmen für drei Rollen.
Mit der Kurbel (M) wird der Biegeradius verstellt.
Die Kurbel (N) bewegt die Rollen (2).

- Die Rollen werden als Zubehör geliefert.
Jedes Profil läßt sich nur mit dem zugehörigen Biegerollensatz biegen.
Mit den doppelt profilierten Rollen lassen sich zwei Profile gleichzeitig biegen.

- Diese Biegemaschinen führen Innen- und Außenradien aus.

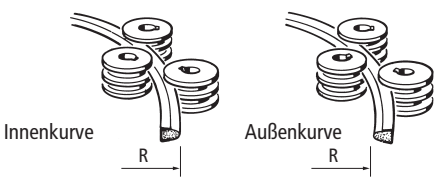

Art. S0218



Erste Wahl

Standard

Auf Anfrage : egebenenfalls Mindestabnahmemenge erforderlich, bitte wenden Sie sich an unseren Customer Service, um die Verfügbarkeit zu prüfen.

Artikel-Nr. zum Bestellen = Art. + Code-Nr.

Führungsklemmen für

- Art. S0223
- Art. S0317
- Art. S0219
- Art. S0273
- Art. S0393
- Art. S0596
- Art. S0308
- Art. S0715
- Art. S0765
- Art. S0767
- Art. S0768
- Art. S0769
- Art. S0770



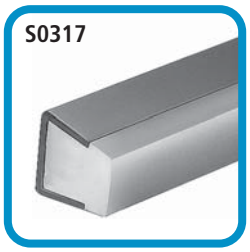

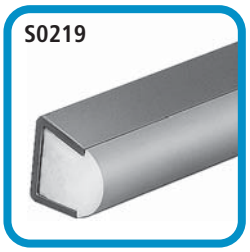







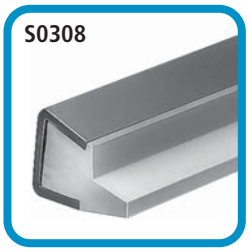

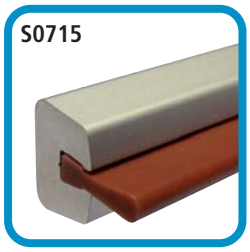







Art. S0210P



Führungsklemme

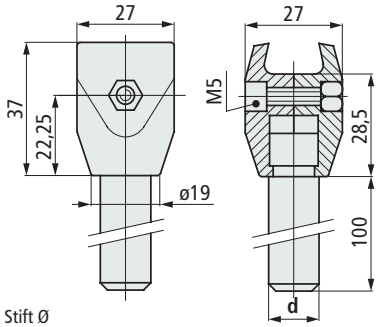

Stift Ø d mm	Code	Gewicht kg
12	**P6203910**	0,12
14	**P6185510**	0,15

- Material : Führungsklemme aus verstärktem Polyamid PA FV (schwarz). Stift aus Nichtrostender Stahl Austenitisch. Schraube aus Nichtrostender Stahl Austenitisch , Mutter aus vernickeltem Messing.
- Verpackung : 50 Stück.

- **Schwenkbare Bolzenverbindung** Art. S0739-S0739P
  Erlaubt das einfache Verschieben der Produktführungen bei Kurven.
  Siehe Seite S112.

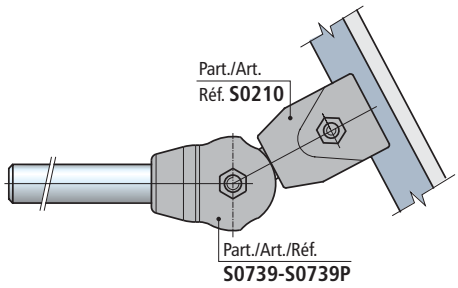

- **Stift Abmessungen** für Art. S0210

Stift ø 12 mm

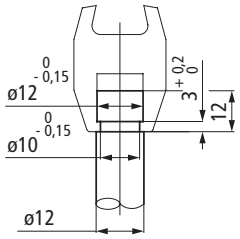

Stift ø 14 mm

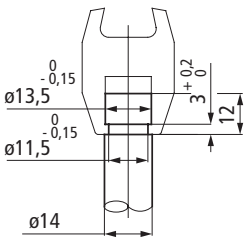

Art. S0210



Microban® antibacterial protection

- **Erste Wahl**
- **Standard**
- **Auf Anfrage** : egebenenfalls Mindestabnahmemenge erforderlich, bitte wenden Sie sich an unseren Customer Service, um die Verfügbarkeit zu prüfen.

Artikel-Nr. zum Bestellen = Art. + Code-Nr.

Führungsklemme

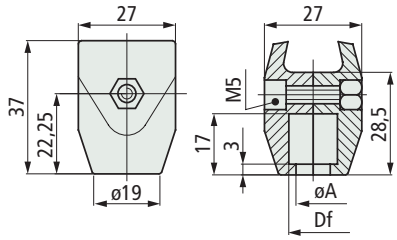

Einsatz	Stift Ø Df mm	Ø A mm	Code Mit Microban®	Code Ohne Microban®	Gewicht kg
ø 12 mm Stift	12	10	652022	**600372**	0,02
ø 14 mm Stift	13,5	11,5	–	**59941**	

- Material : Führungsklemme aus verstärktem Polyamid PA FV. Schraube aus Nichtrostender Stahl Austenitisch, Mutter aus vernickeltem Messing.
- Farbe : grau (mit **Microban®**), schwarz (ohne **Microban®**).
- Verpackung : 100 Stück.
- Zubehör : Schwenkbare Bolzenverbindung Art. S0739-S0739P.

für Art. S0223 - S0317 - S0219 - S0273 - S0393 - S0596 - S0308 - S0715 - S0765 - S0767 - S0768 - S0769 - S0770

• **Montage** Art. S0275

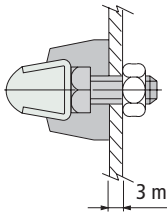

* = Verstärkungsscheibe aus Stahl

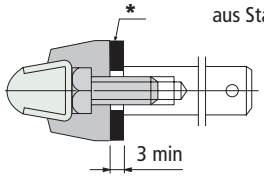

Führungsklemme

Art. S0275

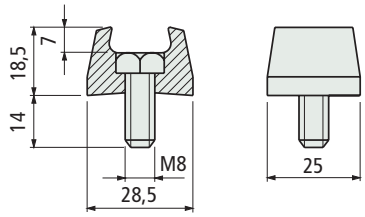



Code	Gewicht kg
66811	0,02

- Material : Führungsklemme aus Azetal POM (schwarz), Schraube aus Nichtrostender Stahl Austenitisch.
- Verpackung : 100 Stück.

• **Montage** Art. S0211
Verschiebbar

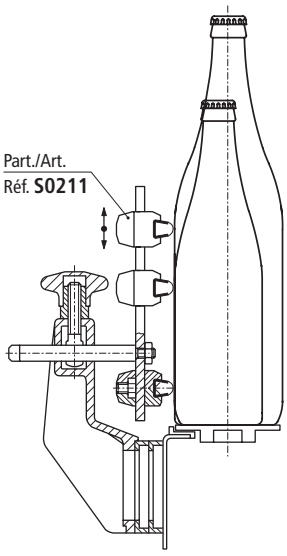

Verschiebbare Führungsklemme

Art. S0211

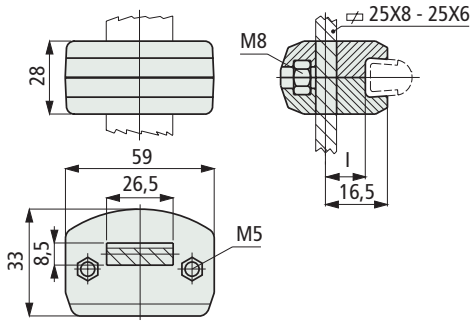



Distanz l = 8 mm

l mm	Code Mit Microban®	Code Ohne Microban®	Gewicht kg
8	652032	59961	0,05

- Material : Führungsklemme aus verstärktem Polyamid PA FV. Schrauben aus Nichtrostender Stahl Austenitisch, Muttern aus vernickeltem Messing.
- Farbe : grau (mit **Microban®**), schwarz (ohne **Microban®**).
- Verpackung : 100 Stück.

• **Montage** Art. S0211- S0446
PET-Flasche (Ausrichtung am Flaschenkörper)

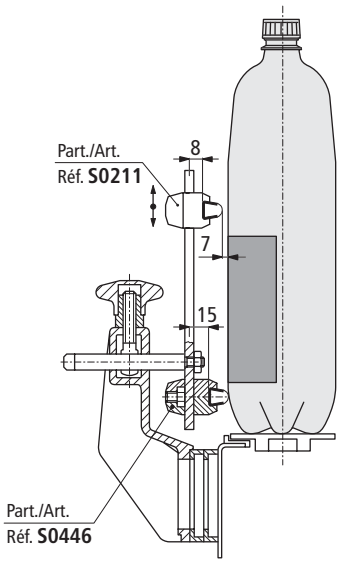

Verschiebbare Führungsklemme

Art. S0446

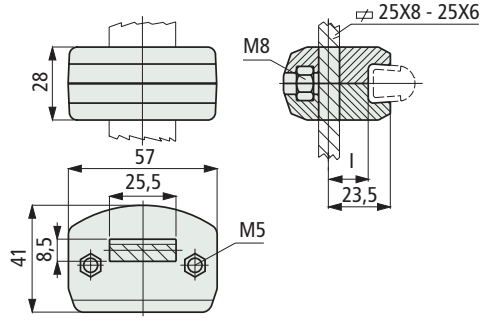



Distanz l = 15 mm

l mm	Code	Gewicht kg
15	607651	0,05

- Material : Führungsklemme aus verstärktem Polyamid PA FV (schwarz). Schrauben aus Nichtrostender Stahl Austenitisch, Muttern aus vernickeltem Messing.
- Verpackung : 50 Stück.

Microban® antibacterial protection

Erste Wahl

Standard

Auf Anfrage : egebenenfalls Mindestabnahmemenge erforderlich, bitte wenden Sie sich an unseren Customer Service, um die Verfügbarkeit zu prüfen.

Artikel-Nr. zum Bestellen = Art. + Code-Nr.

für Art. S0223 - S0317 - S0219 - S0273 - S0393 - S0596 - S0308 - S0715 - S0765 - S0767 - S0768 - S0769 - S0770

Art. S0213



Microban® antibacterial protection

Doppelführungsklemme

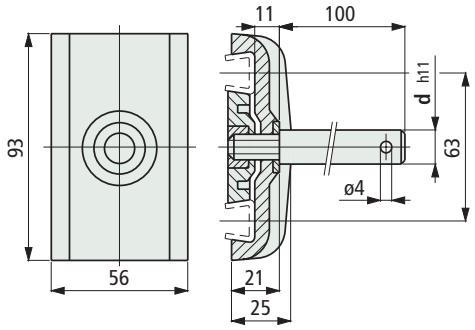

Stift Ø d mm	Code Mit Microban®	Code Ohne Microban®	Gewicht kg
12	652042	**60091**	0,19
14	–	**60181**	0,22
16	–	**60191**	0,25

- Material : Führungsklemme aus verstärktem Polyamid PA FV. Stift aus Nichtrostender Stahl Austenitisch. Scheibe aus Nichtrostender Stahl Austenitisch. Mutter aus vernickeltem Messing.
- Farbe : grau (mit **Microban®**), schwarz (ohne **Microban®**).
- Verpackung : 50 Stück.

• **Montage** Art. S0213
Für Profile sowohl mit einer Wandstärke von 1,5 mm als auch mit einer Stärke von 2,0 mm verwendbar. Dieses erzielt man durch Verdrehen des Flansches.

Positionierung für eine Schienenstärke von s = 1,5.

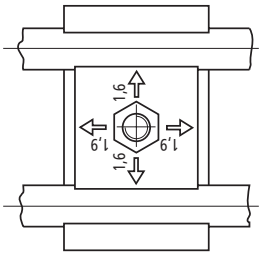

Positionierung für eine Schienenstärke von s = 2. Die Scheibe wird 90° gedreht.

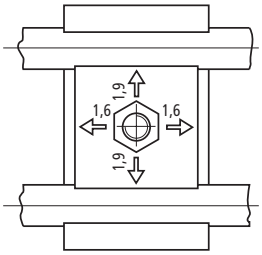

Art. S0213



Doppelführungsklemme

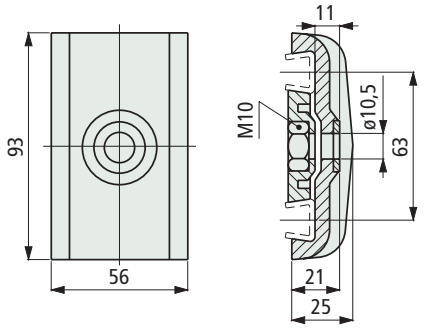

Code	Gewicht kg
60101	0,08

- Material : Führungsklemme aus verstärktem Polyamid PA FV (schwarz). Scheibe aus Nichtrostender Stahl Austenitisch. Mutter aus vernickeltem Messing.
- Verpackung : 50 Stück.
- Zubehör : Schwenkbare Bolzenverbindung Art. S0739-S0739P.

• **Stift Abmessungen** für Art. S0213

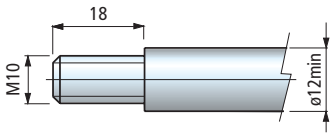

• **Schwenkbare Bolzenverbindung** Art. S0739-S0739P
Erlaubt das einfache Verschieben der Produktführungen bei Kurven.
Siehe Seite S112.

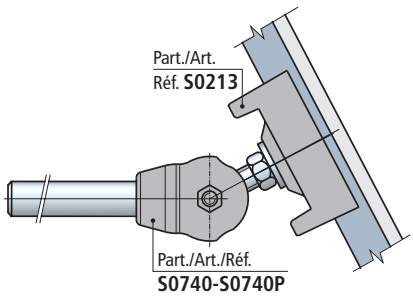

Erste Wahl

Standard

Auf Anfrage : egebenenfalls Mindestabnahmemenge erforderlich, bitte wenden Sie sich an unseren Customer Service, um die Verfügbarkeit zu prüfen.

Artikel-Nr. zum Bestellen = Art. + Code-Nr.

für Art. S0223 - S0219 - S0273

- **Montage** Art. S0736-S0737-S0738

  Die Führungsklemme erlaubt die Verbindung von geraden Führungen mit Kurvenführungen.
  Ideal zur Justierung der Seitenführungslänge im Kurvenbereich wenn Änderungen der Führungsbreite notwendig sind.

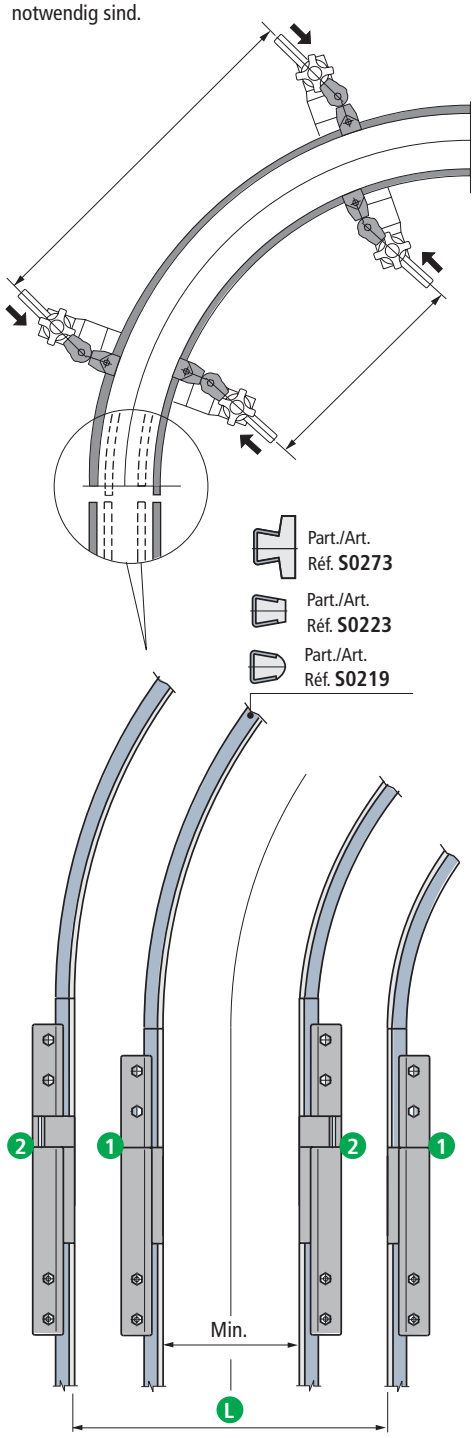

1- Geschlossene Klemme.
2- Offene Klemme.
L- Änderung der Führungsbreite

Verbindungsklemmen (verschiebbar)

Verbindungsklemme in geschlossener Position

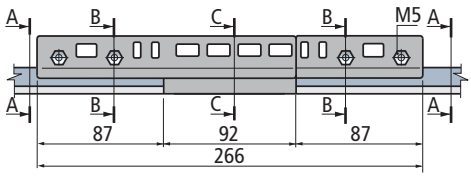

Verbindungsklemme in offener Position

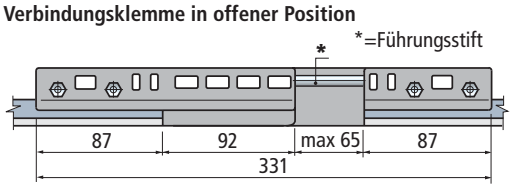

Art. S0736 - Verbindungsklemme für Art. S0219

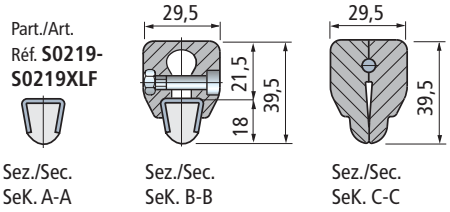

Art. S0738 - Verbindungsklemme für Art. S0223

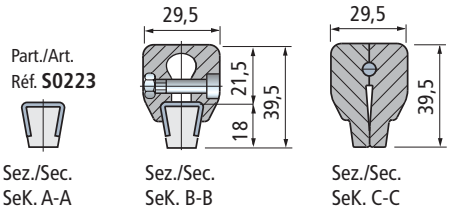

Art. S0737 - Verbindungsklemme für Art. S0273

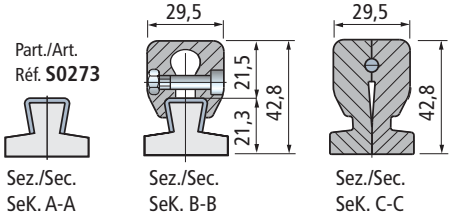

Art.	Passende Seitenführungen	Code	Gewicht Kg
S0736	Art. S0219-S0219XLF	695402	
S0738	Art. S0223	**695422**	0,24
S0737	Art. S0273	695412	

- Material : Verbindungsklemme aus Azetal (weiß).
  Führungsstift aus Nichtrostender Stahl Austenitisch.
  Schrauben aus Nichtrostender Stahl Austenitisch.
- Max. empfohlenes Anzugsmoment : 0,4 Kgm.
- Verpackung : 1 Stück.

Art. S0736
Art. S0737
Art. S0738



Erste Wahl

Standard

Auf Anfrage : egebenenfalls Mindestabnahmemenge erforderlich, bitte wenden Sie sich an unseren Customer Service, um die Verfügbarkeit zu prüfen.

Artikel-Nr. zum Bestellen = Art. + Code-Nr.

Art. S0739
Art. S0739P



Schwenkbare Bolzenverbindung

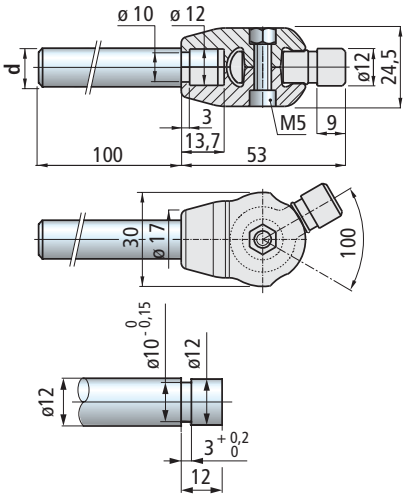

Version	Stift Ø d mm	Code	Gewicht Kg
Ohne Bolzen	–	695522	0,01
Mit Bolzen	12	P6025830	0,12

- Material : Klemme und Augenschraube in verstärktem Polyamid PA FV (schwarz).
  Schraube in Nichtrostender Stahl Austenitisch.
  Mutter in vernickeltem Messing.
- Verpackung : 20 Stück.

• **Montage** Art. S0739-S0739P

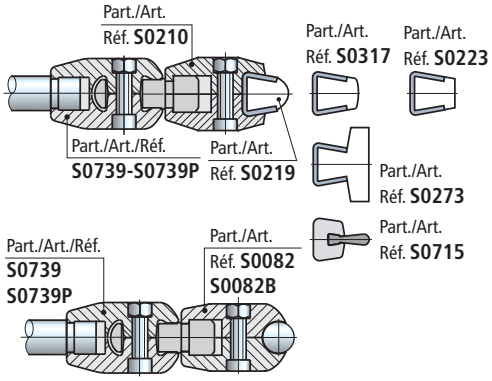

• **Montage** Art. S0740-S0740P

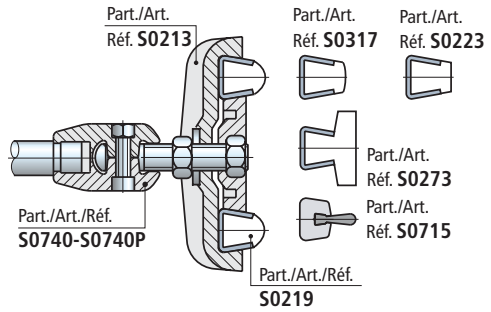

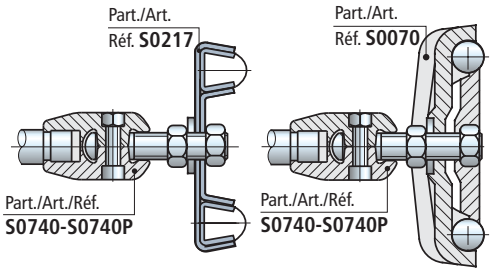

• **Einsatz** Art. S0739-S0739P-S0740-S0740P
Einsatz bei Förderern mit Formatwechseln. Erlauben eine einfache Regelung der Produktführungen bei Kurven. Um die Produktführungen beim Formatwechsel neu zu justieren, werden die Kreuzgriffe gelöst und bis zum Erreichen der benötigten Führungsbreite entlang der Bolzen verschoben.

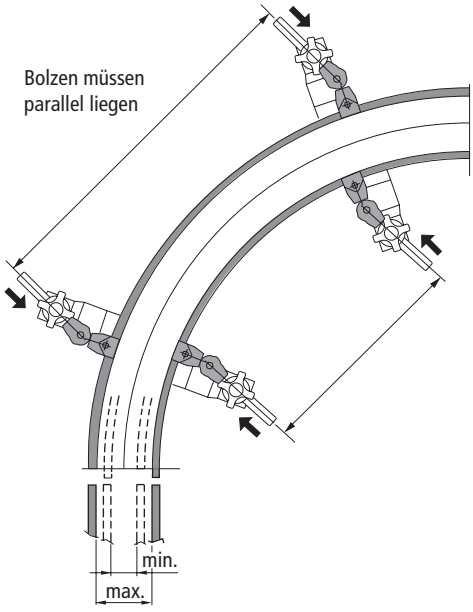

Art. S0740
Art. S0740P



Schwenkbare Bolzenverbindung

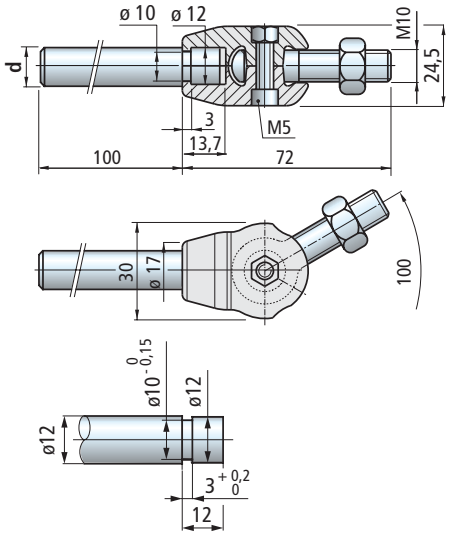

Version	Stift Ø d mm	Code	Gewicht Kg
Ohne Bolzen	–	695532	0,01
Mit Bolzen	12	P6025930	0,12

- Material : Klemme in verstärktem Polyamid PA FV (schwarz).
  Mutter, Schraube und Augenschraube in Nichtrostender Stahl Austenitisch.
  Mutter in vernickeltem Messing.
- Verpackung : 20 Stück.

Erste Wahl

Standard

Auf Anfrage : egebenenfalls Mindestabnahmemenge erforderlich, bitte wenden Sie sich an unseren Customer Service, um die Verfügbarkeit zu prüfen.

Artikel-Nr. zum Bestellen = Art. + Code-Nr.

für Art. S0223 - S0317 - S0219 - S0273 - S0393 - S0596 - S0308 - S0715 - S0765 - S0767 - S0768 - S0769 - S0770

• **Montage** auf Part. S0903-S0216

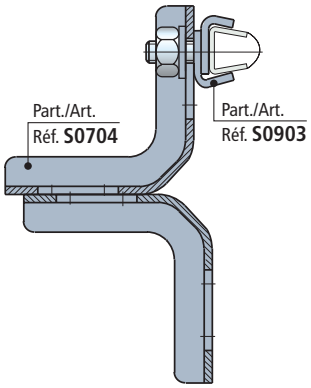

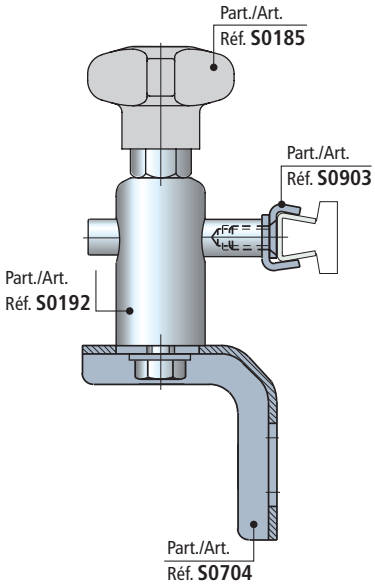

• **Montage** Art. S0215

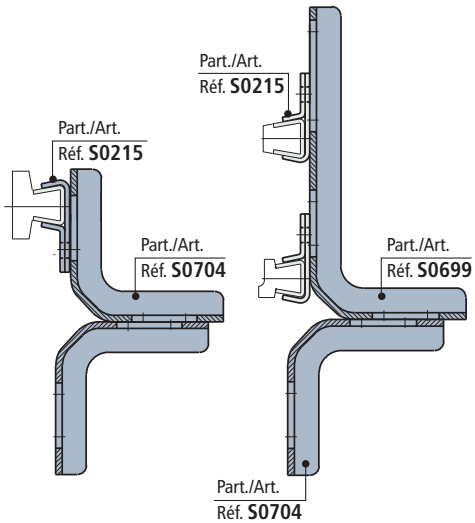

ViseClamp™

Art. S0903

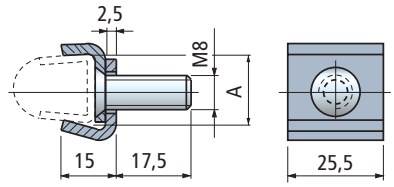



Einsatz	A mm	Code
Für Führungen mit S= 2	17	**656001N**

- Material : Nichtrostender Stahl Austenitisch.
- Verpackung : 50 Stück.

Führungsklemme

Art. S0216

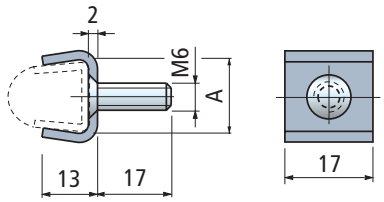

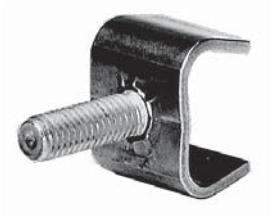

Einsatz	A mm	Code	Gewicht kg
Für Führungen mit S= 1,5	16	60131	0,01
Für Führungen mit S= 2	17	**64244**	

- Material : Nichtrostender Stahl Austenitisch.
- Verpackung : 50 Stück.

Führungsklemme

Art. S0215

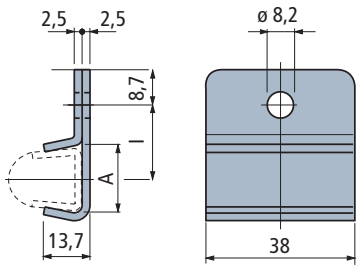

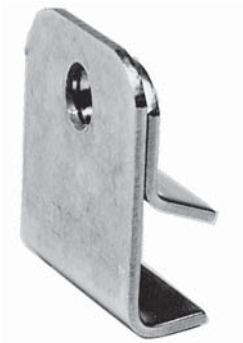

Einsatz	A mm	I mm	Code	Gewicht kg
Für Führungen mit S= 1,5	16	20,5	60121N	0,04
Für Führungen mit S= 2	17	20	**65976N**	

- Material : Nichtrostender Stahl Austenitisch.
- Verpackung : 50 Stück.

Erste Wahl

Standard

Auf Anfrage : egebenenfalls Mindestabnahmemenge erforderlich, bitte wenden Sie sich an unseren Customer Service, um die Verfügbarkeit zu prüfen.

Artikel-Nr. zum Bestellen = Art. + Code-Nr.

für Art. S0223 - S0317 - S0219 - S0273 - S0393 - S0596 - S0308 - S0715 - S0765 - S0767 - S0768 - S0769 - S0770

Art. S0693



Führungsklemmen
Mit einer Befestigungsschraube

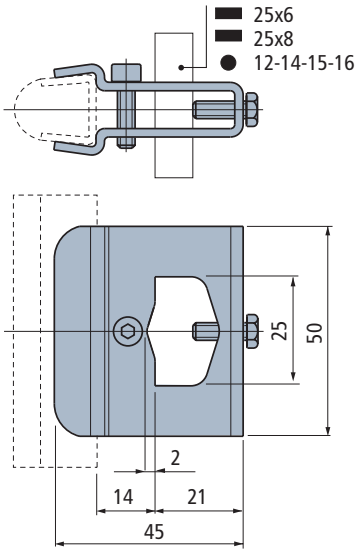

Code	Gewicht kg
689212	0,10

- Material : Führungsklemme und Schrauben aus Nichtrostender Stahl Austenitisch.
- Verpackung : 16 Stück.

• **Montage** auf Art. S0693

Fixierung auf Flachprofil

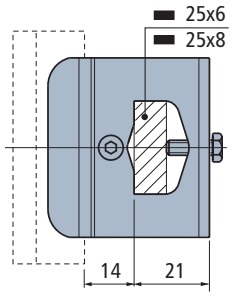

Fixierung auf Rundprofil

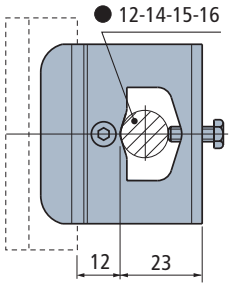

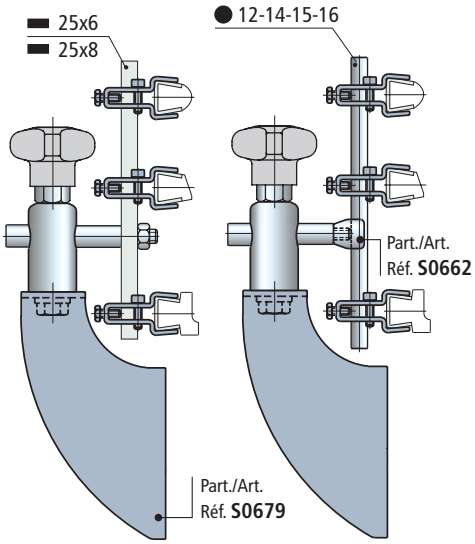

Art. S0694



Führungsklemmen
Mit zwei Befestigungsschrauben

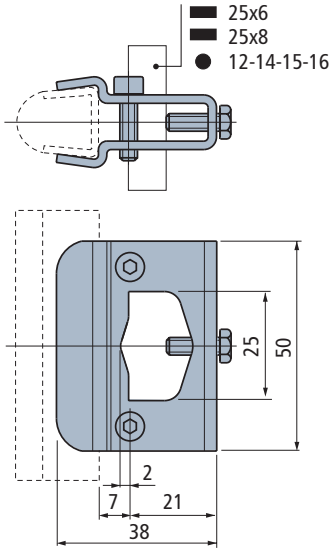

Code	Gewicht kg
689222	0,10

- Material : Führungsklemme und Schrauben aus Nichtrostender Stahl Austenitisch.
- Verpackung : 16 Stück.

• **Montage** auf Art. S0694

Fixierung auf Flachprofil

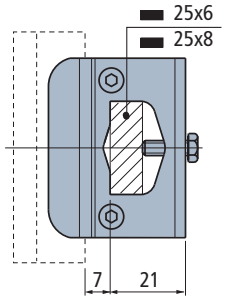

Fixierung auf Rundprofil

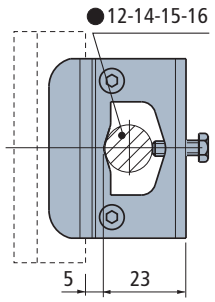

Erste Wahl

Standard

Auf Anfrage : egebenenfalls Mindestabnahmemenge erforderlich, bitte wenden Sie sich an unseren Customer Service, um die Verfügbarkeit zu prüfen.

Artikel-Nr. zum Bestellen = Art. + Code-Nr.

für Art. S0223 - S0317 - S0219 - S0273 - S0393 - S0596 - S0308 - S0715 - S0765 - S0767 - S0768 - S0769 - S0770

- **Stift Abmessungen für** Art. S0217

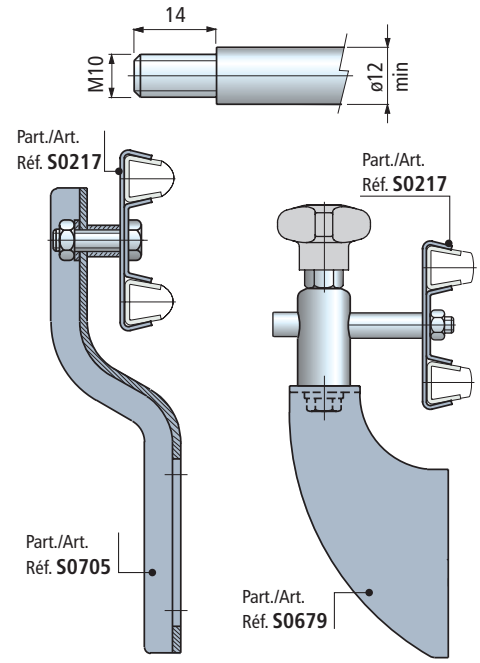

- **Schwenkbare Bolzenverbindung** Art. S0740 - S0740P
  Erlaubt das einfache Verschieben der Produktführungen bei Kurven.
  Siehe Seite S112.

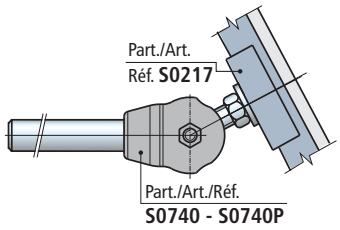

- **Montage** Art. S0902

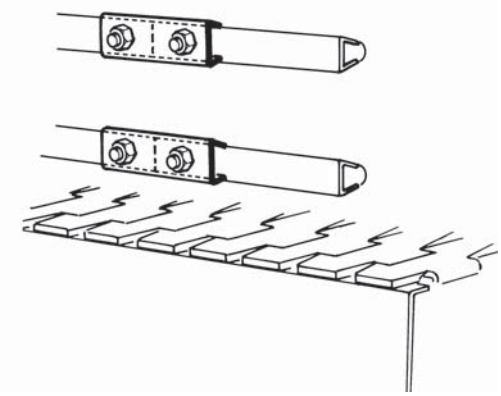

- **Montage** Art. S0214

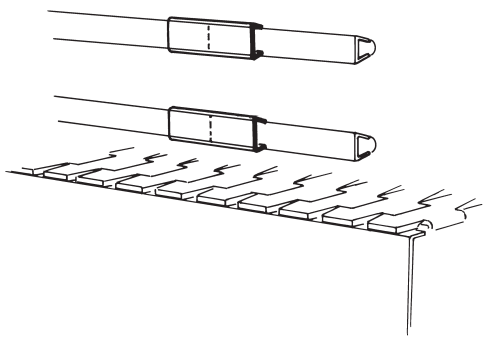

Doppelführungsklemme

Art. S0217

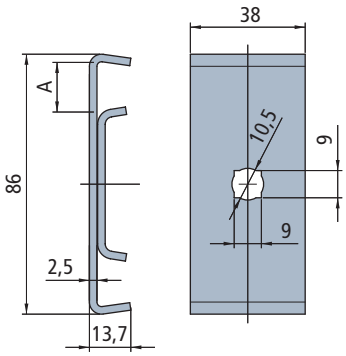



Einsatz	A mm	Code	Gewicht kg
Für Führungen mit S= 1,5	16	60141	0,14
Für Führungen mit S=2	17	695131	

- Material : Nichtrostender Stahl Austenitisch.
- Verpackung : 50 Stück.
- Zubehör : Schwenkbare Bolzenverbindung Art. S0740 - S0740P.

ViseSplice™

Art. S0902

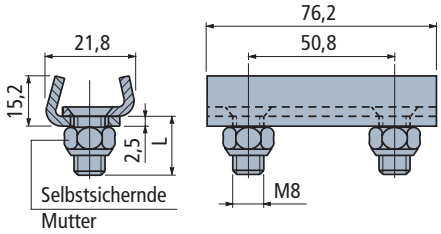



Einsatz	L mm	Code
Für Führungen mit S=2	17,5	656041N

- Material : Nichtrostender Stahl Austenitisch.
- Verpackung : 50 Stück.

Verbindungsklemme

Art. S0214

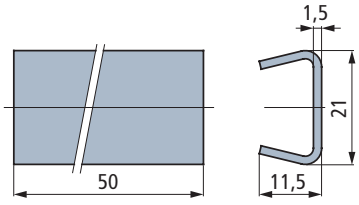



Code	Gewicht kg
60111	0,02

- Material : Nichtrostender Stahl Austenitisch.
- Verpackung : 50 Stück.

Erste Wahl

Standard

Auf Anfrage : egebenenfalls Mindestabnahmemenge erforderlich, bitte wenden Sie sich an unseren Customer Service, um die Verfügbarkeit zu prüfen.

Artikel-Nr. zum Bestellen = Art. + Code-Nr.

Führungsklemmen für
- Art. S0247

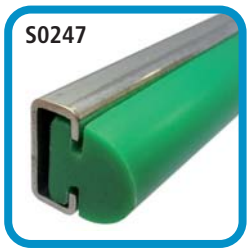

Art. S0236



Führungsklemme

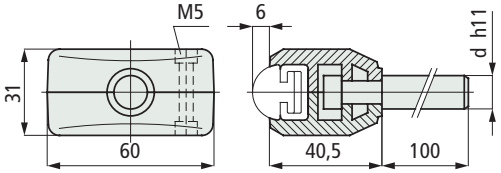

Stift Ø d mm	Code	Gewicht kg
12	**63931**	0,13
14	**63941**	0,18
16	**63951**	0,23

- Material : Führungsklemme aus verstärktem Polyamid PA FV (schwarz). Stift aus Nichtrostender Stahl Austenitisch. Schrauben aus Nichtrostender Stahl Austenitisch, Muttern aus vernickeltem Messing.
- Verpackung : 50 Stück.

- **Stift Abmessungen für** Art. S0236

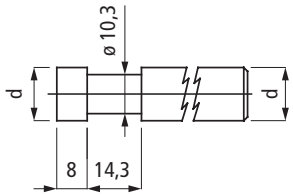

d = ø 12 bis 16 mm

Art. S0236



Führungsklemme

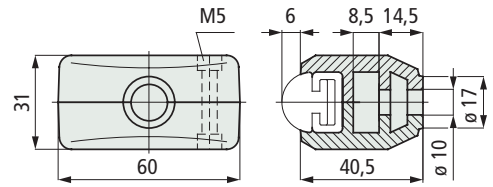

Code	Gewicht kg
63141	0,06

- Material : Führungsklemme aus verstärktem Polyamid PA FV (schwarz). Schrauben aus Nichtrostender Stahl Austenitisch, Muttern aus vernickeltem Messing.
- Verpackung : 50 Stück.

Erste Wahl

Standard

Auf Anfrage : egebenenfalls Mindestabnahmemenge erforderlich, bitte wenden Sie sich an unseren Customer Service, um die Verfügbarkeit zu prüfen.

Artikel-Nr. zum Bestellen = Art. + Code-Nr.

für Art. S0247

• **Montage** Art. S0237
Verschiebbar

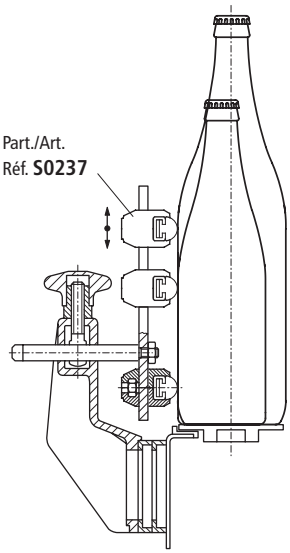

• **Stift Abmessungen für** Art. S0111

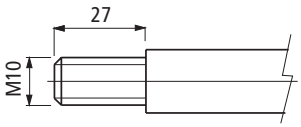

Verschiebbare Führungsklemme

Art. S0237

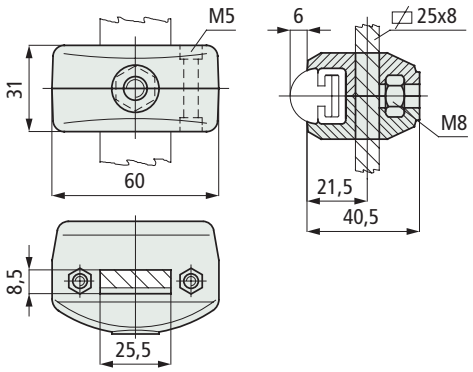



Code	Gewicht kg
63151	0,06

- Material : Führungsklemme aus verstärktem Polyamid PA FV (schwarz). Schrauben aus Nichtrostender Stahl Austenitisch, Muttern aus vernickeltem Messing.
- Verpackung : 50 Stück.

Doppelführungsklemme

Art. S0116

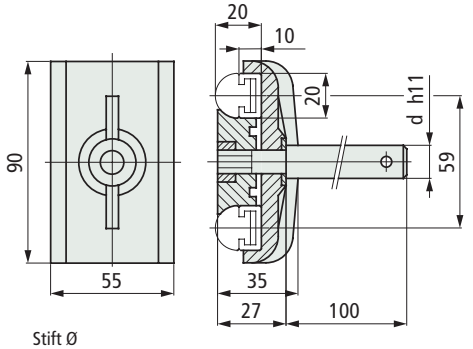



Stift Ø d mm	Code	Gewicht kg
12	51590	0,20
14	51600	0,23
16	55010	0,26

- Material : Führungsklemme aus verstärktem Polyamid PA FV (schwarz). Stift aus Nichtrostender Stahl Austenitisch. Scheibe aus Nichtrostender Stahl Austenitisch. Mutter aus vernickeltem Messing.
- Verpackung : 50 Stück.

Doppelführungsklemme

Art. S0111

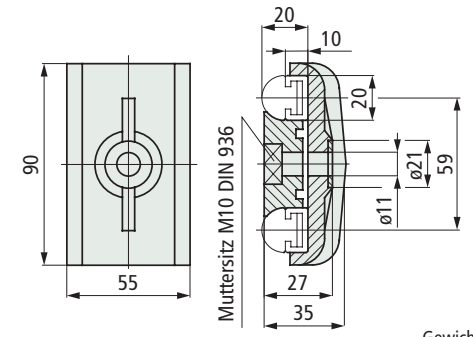



Code	Gewicht kg
51580	0,08

- Material : Führungsklemme aus verstärktem Polyamid PA FV (schwarz). Scheibe aus Nichtrostender Stahl Austenitisch.
- Lieferzustand : Ohne Mutter.
- Verpackung : 50 Stück.

Erste Wahl

Standard

Auf Anfrage : egebenenfalls Mindestabnahmemenge erforderlich, bitte wenden Sie sich an unseren Customer Service, um die Verfügbarkeit zu prüfen.

Artikel-Nr. zum Bestellen = Art. + Code-Nr.

Führungsklemmen für
• Rundstahl

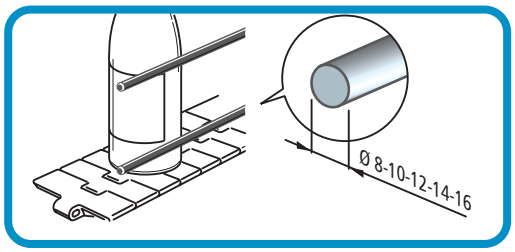

Art. S0082P



Führungsklemme

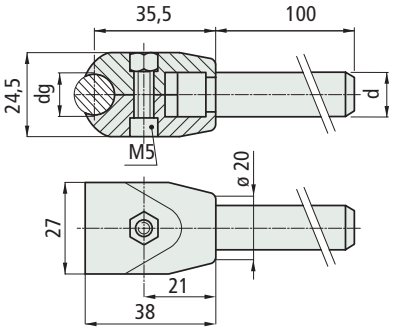

Stift Ø d mm	Führung Ø dg mm	Code	Gewicht kg
	10	P6827820	
12	12	P6184910	0,12
	14	P6185010	
	10	P6827920	
14	12	P6185110	0,15
	14	P6185210	

- Material : Führungsklemme aus verstärktem Polyamid PA FV (schwarz). Stift aus Nichtrostender Stahl Austenitisch. Schraube aus Nichtrostender Stahl Austenitisch, Mutter aus vernickeltem Messing.
- Verpackung : 50 Stück.

Art. S0082
Art. S0082B



Führungsklemme

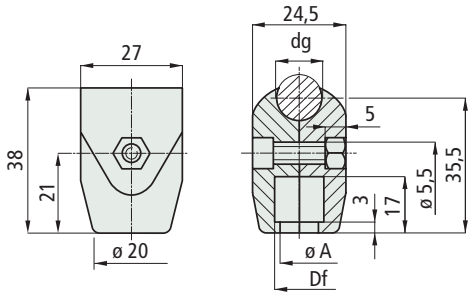

Art.	Einsatz	Führung Ø dg mm	Code	Bohrung Ø Df mm	Ø A mm	Gewicht kg
Ohne Schraube						
S0082	ø12 mm Stift	10	682742	12	10	0,01
		12	66861			
		14	66871			
	ø14 mm Stift	10	682752	13,5	11,5	
		12	50930			
		14	50940			
Mit Schraube						
S0082B	ø12 mm Stift	10	B6827620	12	10	0,01
		12	B6683800			
		14	B6684800			
	ø14 mm Stift	10	B6827720	13,5	11,5	
		12	B6072510			
		14	B6072610			

- Material : Führungsklemme aus verstärktem Polyamid PA FV (schwarz). Schraube aus Nichtrostender Stahl Austenitisch, Mutter aus vernickeltem Messing.
- Verpackung : 100 Stück.
- Zubehör : Schwenkbare Bolzenverbindung Art. S0739-S0739P.

• Schwenkbare Bolzenverbindung Art. S0739-S0739P
Erlaubt das einfache Verschieben der Produktführungen bei Kurven.
Siehe seite S112.

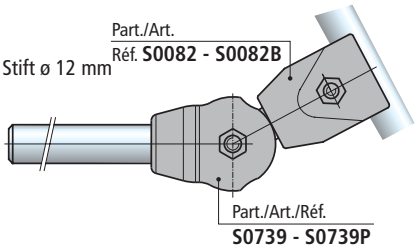

• Stift Abmessungen für Art. S0082 - S0082B

Stift ø 12 mm

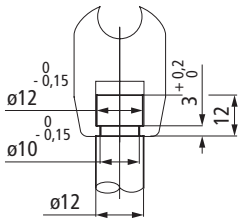

Stift ø 14 mm

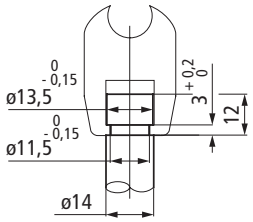

Erste Wahl

Standard

Auf Anfrage : egebenenfalls Mindestabnahmemenge erforderlich, bitte wenden Sie sich an unseren Customer Service, um die Verfügbarkeit zu prüfen.

Artikel-Nr. zum Bestellen = Art. + Code-Nr.

für Rundstahl

• **Montage** Art. S0478
Die Führung kann um 2° geneigt werden.

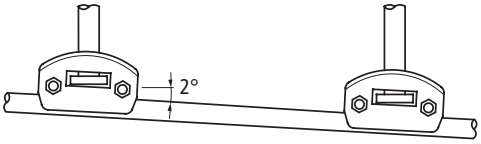

Darstellung für den Schrägtransport
(mit unterschiedlichen Steigungen)

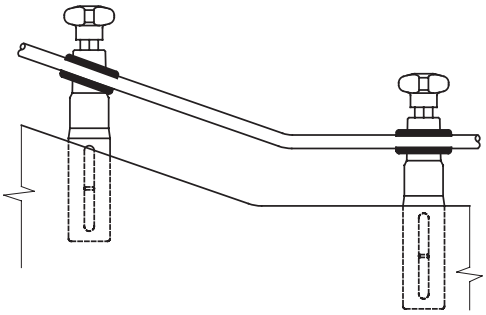

• **Stift Abmessungen für** Art. S0478

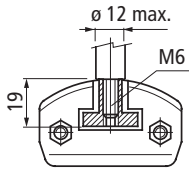

• **Montage** Art. S0159 - S0437
PET-Flasche
(Ausrichtung am Flaschenkörper)

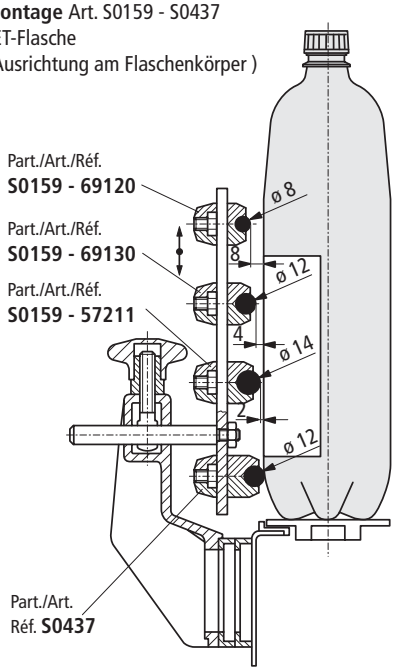

Führungsklemme (schwenkbar)

Art. S0478

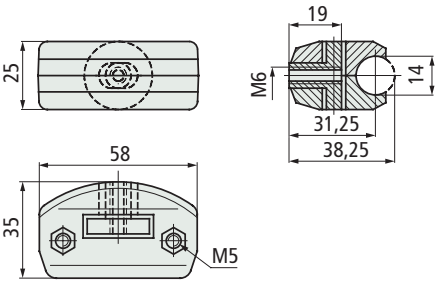



Schwenkbar

Code	Gewicht kg
670151	0,06

- Material : Führungsklemme aus verstärktem Polyamid PA FV (schwarz). Gewindeeinsatz aus Messing.
Schrauben aus Nichtrostender Stahl Austenitisch,
Muttern aus vernickeltem Messing.
- Verpackung : 50 Stück.

Verschiebbare Führungsklemme

Art. S0159
Art. S0437

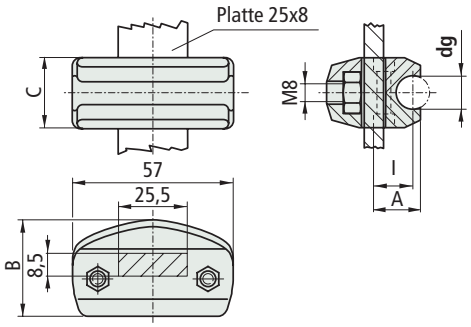



Für Platten 25 x 8

Art.	Führung Ø dg mm	l mm	A mm	B mm	C mm	Code	Gewicht kg
S0159	8	12	15,5	32,5	21	69120	0,05
	10	12	15,8	32,5	21	622381	
	12	14	17,8	35	25	69130	
	14	15	19,5	35	25	57211	
S0437	12	18	22	41	25	68089	0,05

- Material : Führungsklemme aus verstärktem Polyamid PA FV (schwarz). Schrauben aus Nichtrostender Stahl Austenitisch, Muttern aus vernickeltem Messing.
- Verpackung : 50 Stück.

Verschiebbare Führungsklemme

Art. S0451

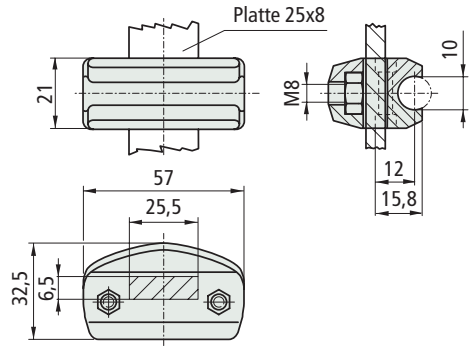



Für Platten 25 x 6

Code	Gewicht kg
63389	0,05

- Material : Führungsklemme aus verstärktem Polyamid PA FV (schwarz). Schrauben aus Nichtrostender Stahl Austenitisch, Muttern aus vernickeltem Messing.
- Verpackung : 50 Stück.

Erste Wahl
Standard
Auf Anfrage : egebenenfalls Mindestabnahmemenge erforderlich, bitte wenden Sie sich an unseren Customer Service, um die Verfügbarkeit zu prüfen.

Artikel-Nr. zum Bestellen = Art. + Code-Nr.

für Rundstahl

Art. S0071



Doppelführungsklemme

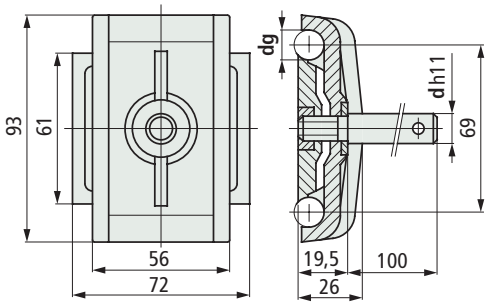

Stift Ø **d** mm	Führung Ø **dg** mm	Code	Gewicht kg
12	10	**677252**	0,20
	12	**50960**	
14	10	**677262**	0,22
	12	**50970**	
16	10	**677272**	0,26
	12	**50980**	

- Material : Führungsklemme aus verstärktem Polyamid PA FV (schwarz). Stift aus Nichtrostender Stahl Austenitisch. Scheibe aus Nichtrostender Stahl Austenitisch. Mutter aus vernickeltem Messing.
- Verpackung : 50 Stück.

Art. S0070



Doppelführungsklemme

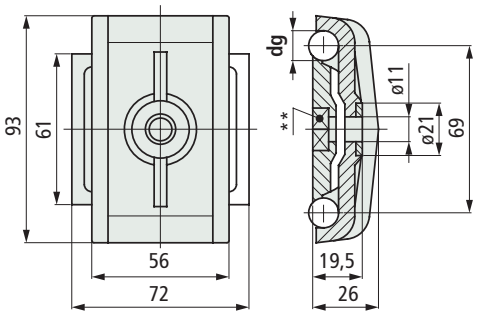

** = Muttersitz M10 UNI 5588

Stift Ø **dg** mm	Code	Gewicht kg
10	**677242**	0,09
12	**50950**	

- Material : Führungsklemme aus verstärktem Polyamid PA FV (schwarz). Scheibe aus Nichtrostender Stahl Austenitisch.
- Lieferzustand : Ohne Mutter.
- Verpackung : 50 Stück.
- Zubehör : Schwenkbare Bolzenverbindung Art. S0740-S0740P.

- Stift Abmessungen für Art. S0070

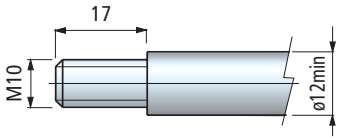

- Schwenkbare Bolzenverbindung Art. S0740 - S0740P
  Erlaubt das einfache Verschieben der Produktführungen bei Kurven.
  Siehe seite S112.

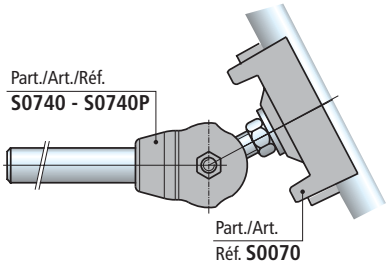

Art. S0676



Verbindungsklemme

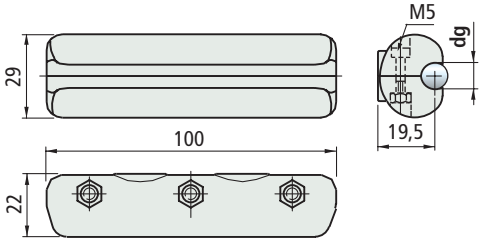

Führung Ø **dg** mm	Code	Gewicht Kg
10	**689682**	0,10
12	**689692**	

- Material : Führungsklemme aus verstärktem Polyamid PA FV (schwarz). Schraube aus Nichtrostender Stahl Austenitisch, Mutter aus vernickeltem Messing.
- Verpackung : 10 Stück.

- Einsatz Art. S0676
  Neues Verbindungsstück für Rundstahlführungen mit Ø 10-12 mm

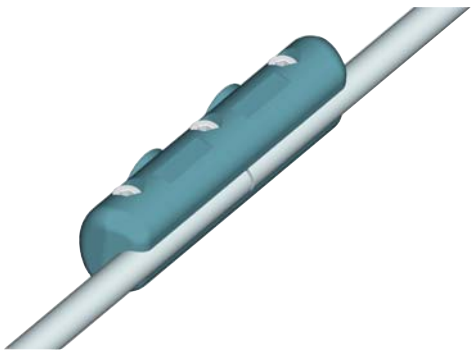

Erste Wahl

Standard

Auf Anfrage : egebenenfalls Mindestabnahmemenge erforderlich, bitte wenden Sie sich an unseren Customer Service, um die Verfügbarkeit zu prüfen.

Artikel-Nr. zum Bestellen = Art. + Code-Nr.

für Rundstahl

• **Montage** Art. S0697

Fixierung auf Flachprofil

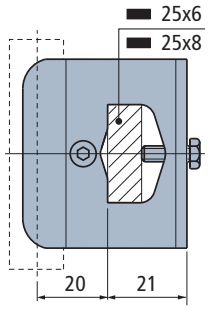

Fixierung auf Rundprofil

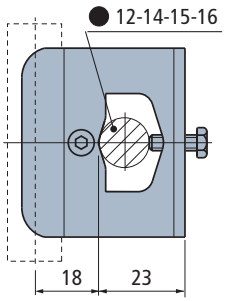

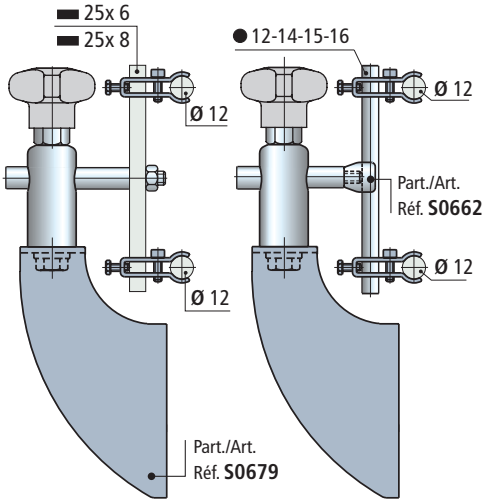

• **Montage** Art. S0698

Fixierung auf Flachprofil

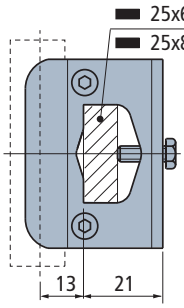

Fixierung auf Rundprofil

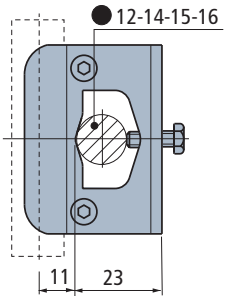

Führungsklemmen

Mit einer Befestigungsschraube

Art. S0697



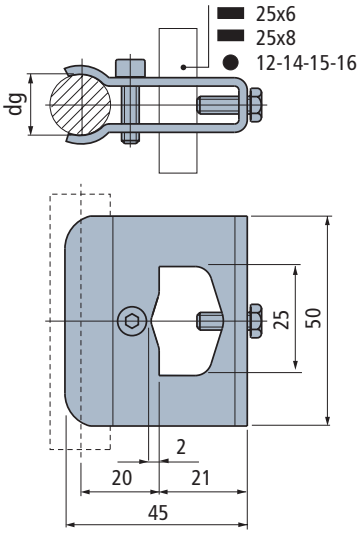

Führung Ø dg mm	Code	Gewicht kg
12	689192	0,10

- Material : Führungsklemme und Schrauben aus Nichtrostender Stahl Austenitisch.
- Verpackung : 16 Stück.

Führungsklemmen

Mit zwei Befestigungsschrauben

Art. S0698



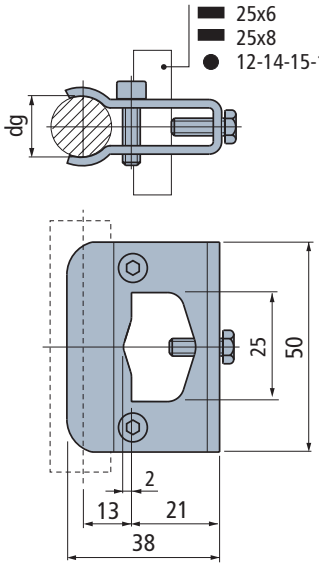

Führung Ø dg mm	Code	Gewicht kg
12	689202	0,10

- Material : Führungsklemme und Schrauben aus Nichtrostender Stahl Austenitisch.
- Verpackung : 16 Stück.

Erste Wahl

Standard

Auf Anfrage : egebenenfalls Mindestabnahmemenge erforderlich, bitte wenden Sie sich an unseren Customer Service, um die Verfügbarkeit zu prüfen.

Artikel-Nr. zum Bestellen = Art. + Code-Nr.

Art. S0662



Führungsklemmen

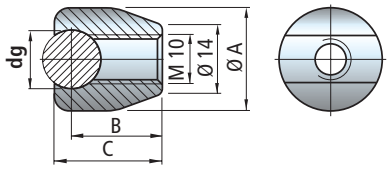

Führung Ø dg mm	Code	ØA mm	B mm	C mm	Gewicht kg
10	669542	20	17,5	20	
12	669552	21	18,5	22	0,03
14	669562	23	19,5	24	

- Material : Nichtrostender Stahl Austenitisch.
- Verpackung : 50 Stück.

Art. S0050

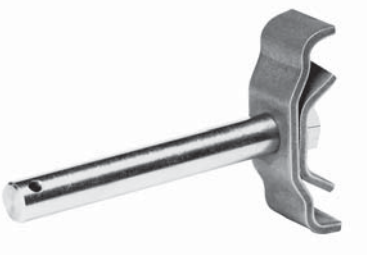

Doppelführungsklemme

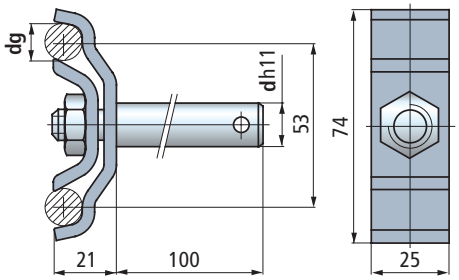

Führung Ø dg mm	Stift Ø d mm	Code	Gewicht kg
	12	53801	0,34
12	14	51000	0,36
	16	647871	0,38

- Material : Führungsklemme und Mutter aus Nichtrostender Stahl Austenitisch. Stift aus Nichtrostender Stahl Austenitisch.
- Verpackung : 50 Stück.

• **Montage** Art. S0662

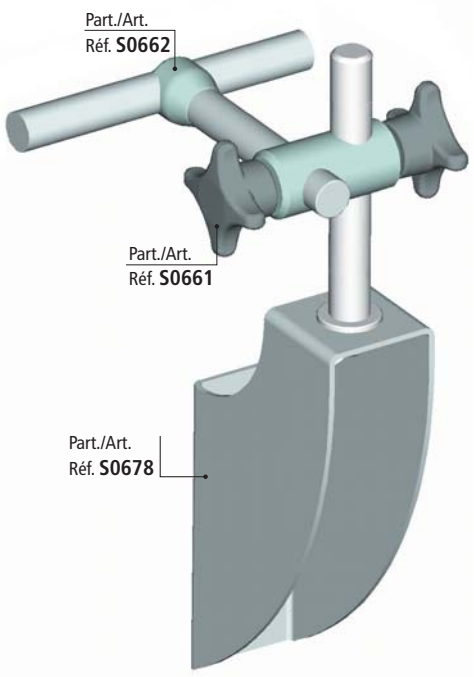

• **Montage** Art. S0050

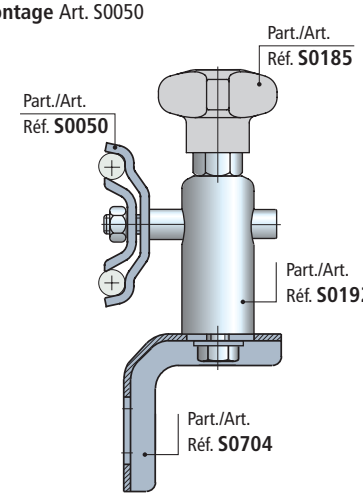

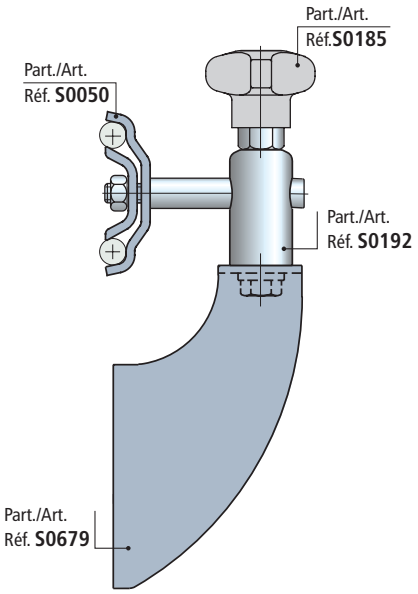

Erste Wahl

Standard

Auf Anfrage : egebenenfalls Mindestabnahmemenge erforderlich, bitte wenden Sie sich an unseren Customer Service, um die Verfügbarkeit zu prüfen.

Artikel-Nr. zum Bestellen = Art. + Code-Nr.



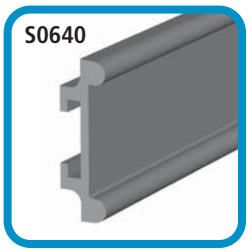



Führungsklemmen für
- Art. S0639
- Art. S0640
- Art. S0642

- **Montage** Art. S0639

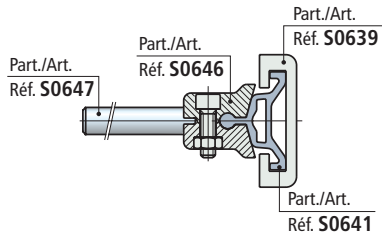

- **Montage** Art. S0640

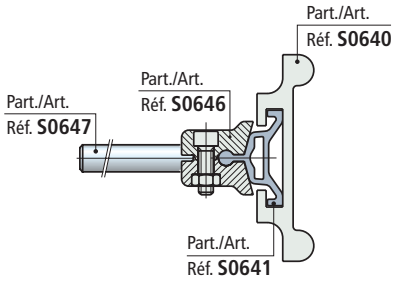

- **Montage** Art. S0642

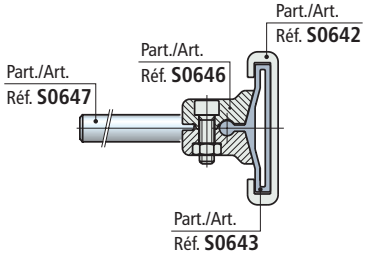

Führungsklemme

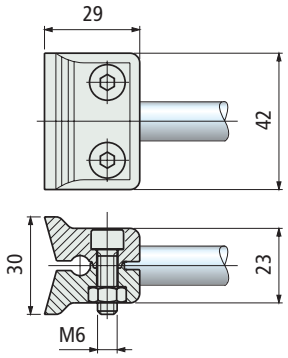

Code
652362

- Material : Führungsklemme aus Polyketone (schwarz). Befestigungsschrauben aus nichtrostendem Stahl.
- Verpackung : 50 Stück.

Art. S0646



Stift

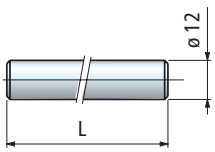

L mm	Code	Gewicht kg
100	652372	0,09
150	652382	0,13
200	652392	0,18
250	652402	0,22

- Material : Nichtrostender Stahl Ferritisch.
- Verpackung : 50 Stück.

Art. S0647



Erste Wahl

Standard

Auf Anfrage : egebenenfalls Mindestabnahmemenge erforderlich, bitte wenden Sie sich an unseren Customer Service, um die Verfügbarkeit zu prüfen.

Artikel-Nr. zum Bestellen = Art. + Code-Nr.

Führungsklemmen für
• Art. S0191



Art. S0190

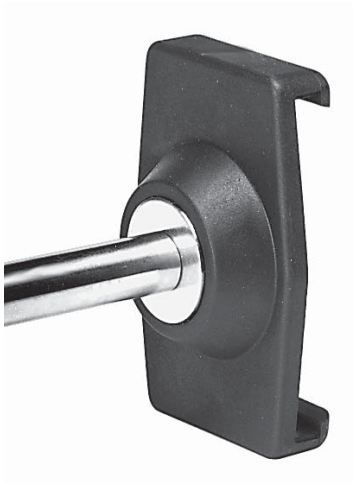

Führungsklemme

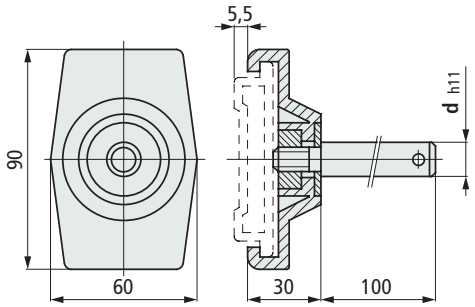

Stift Ø d mm	Code	Gewicht kg
12	55741	0,18
14	55751	0,22
16	55761	0,25

- Material : Führungsklemme aus verstärktem Polyamid PA FV (schwarz). Stift aus Nichtrostender Stahl Austenitisch. Scheibe aus Nichtrostender Stahl Austenitisch. Mutter aus vernickeltem Messing.
- Verpackung : 50 Stück.
- **Auch in Kurven einsetzbar.**

• **Montage** Art. S0190
Der hervorstehende Teil des Stiftes ermöglicht die Axialsicherung der Seitenführung.

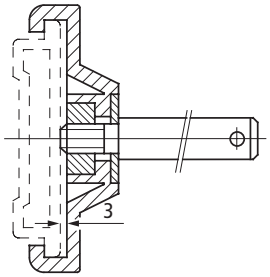

Art. S0184



Führungsklemme

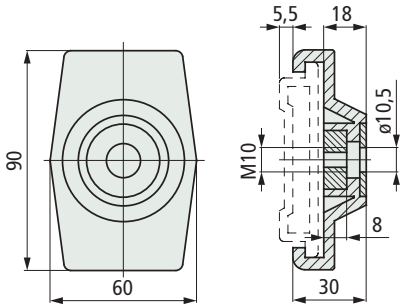

Code	Gewicht kg
54961	0,09

- Material : Führungsklemme aus verstärktem Polyamid PA FV (schwarz). Scheibe aus Nichtrostender Stahl Austenitisch. Mutter aus vernickeltem Messing.
- Verpackung : 50 Stück.
- **Auch in Kurven einsetzbar.**

• **Stift Abmessungen** für Art. S0184

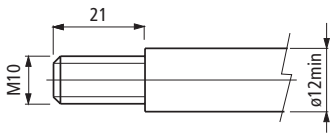

Erste Wahl

Standard

Auf Anfrage : egebenenfalls Mindestabnahmemenge erforderlich, bitte wenden Sie sich an unseren Customer Service, um die Verfügbarkeit zu prüfen.

Artikel-Nr. zum Bestellen = Art. + Code-Nr.

S0296



Führungsklemmen für
• Art. S0296

• **Montage** Art. S0298

1) Schauben lockern
2) Führung eindrücken
3) Zur gewünschten Position schieben und die Schrauben festziehen.

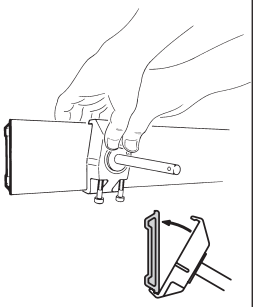

Führungsklemme

Art. S0298

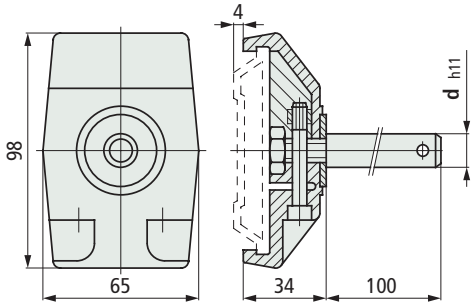

Stift Ø d mm	Code	Gewicht kg
12	**60372**	0,12
14	**60382**	0,25
16	**60392**	0,29

- Material : Führungsklemme aus verstärktem Polyamid PA FV (schwarz). Stift aus Nichtrostender Stahl Austenitisch. Scheibe und Schrauben aus Nichtrostender Stahl Austenitisch. Muttern aus vernickeltem Messing.
- Verpackung : 50 Stück.
- **Auch in Kurven einsetzbar.**



• **Stift Abmessungen** für Art. S0298

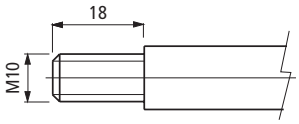

Führungsklemme

Art. S0298

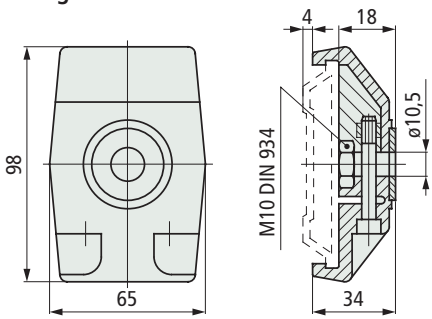

Code	Gewicht kg
60362	0,12

- Material : Führungsklemme aus verstärktem Polyamid PA FV (schwarz). Scheibe und Schrauben aus Nichtrostender Stahl Austenitisch. Muttern aus vernickeltem Messing.
- Verpackung : 50 Stück.
- **Auch in Kurven einsetzbar.**



Erste Wahl

Standard

Auf Anfrage : egebenenfalls Mindestabnahmemenge erforderlich, bitte wenden Sie sich an unseren Customer Service, um die Verfügbarkeit zu prüfen.

Artikel-Nr. zum Bestellen = Art. + Code-Nr.

Führungsklemmen für
- Art. S0128S
- Art. S0128









Art. S0373



Führungsklemme

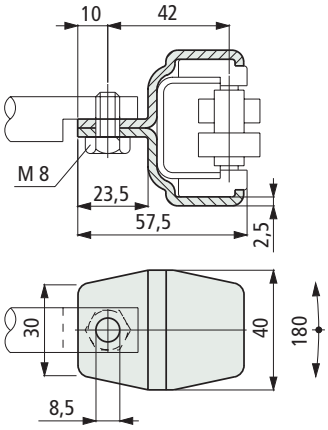

Material	Code	Gewicht kg
Nichtrostender Stahl Austenitisch	63506	0,11
Verzinkter Stahl	64156	

- Verpackung : 50 Stück.
- Auch in Kurven einsetzbar.

- **Montage** Art. S0373

Um die Klemme mit den Führungen 2 und 3 verwenden zu können, muss man ein Distanzstück herstellen.

Distanzstück für 2-fach Führungen

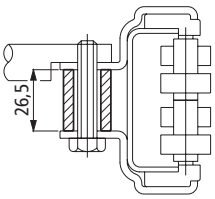

Distanzstück für 3-fach Führungen

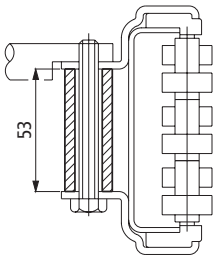

Distanzstück nicht im Lieferumfang inbegriffen

Neigung der Führung

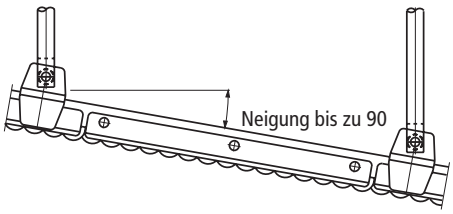

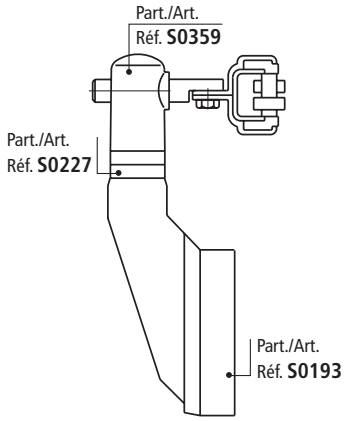

Erste Wahl

Standard

Auf Anfrage : egebenenfalls Mindestabnahmemenge erforderlich, bitte wenden Sie sich an unseren Customer Service, um die Verfügbarkeit zu prüfen.

Artikel-Nr. zum Bestellen = Art. + Code-Nr.

Art. S0708



- **Eigenschaften** Art. S0708
  - Kompakt-Geländerhalter für kompakte Förderanlagen.
  - Verfügbar mit Positionierungsnocken für eine einfache Befestigung an Aluminiumprofilen.
  - Zwei Befestigungslöcher zur Positionierung der Geländerbefestigungen auf der entsprechenden Höhe.

- **Montage** Version mit Positionierungsnocken

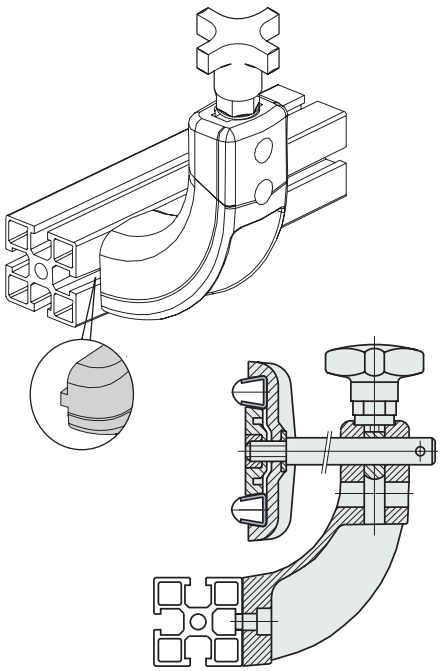

- **Montage** Version ohne Positionierungsnocken

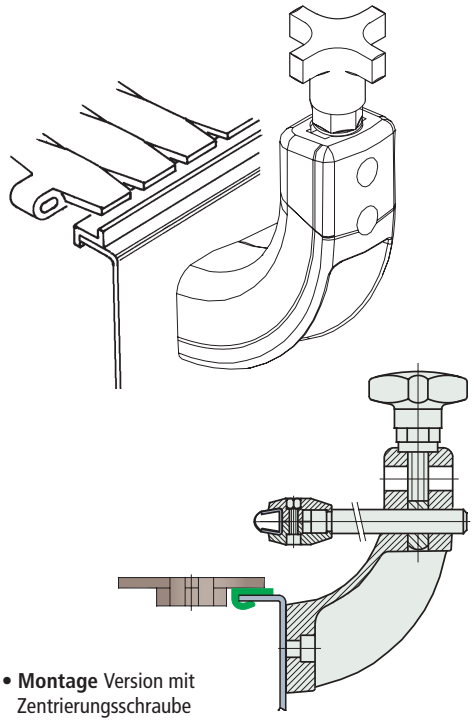

- **Montage** Version mit Zentrierungsschraube

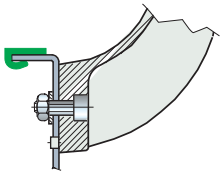

Halter mit zwei Bohrungen

Version ohne Positionierungsnocken

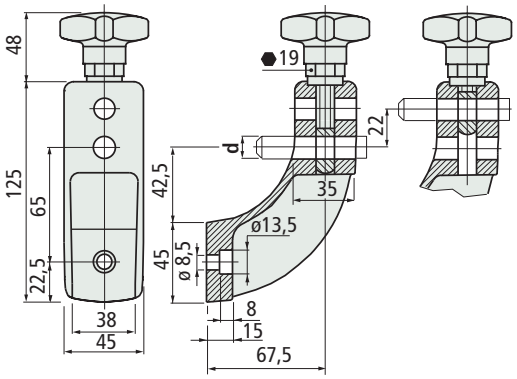

Version mit Positionierungsnocken

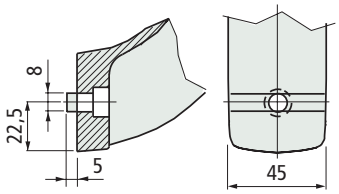

Version mit Zentrierungsschraube

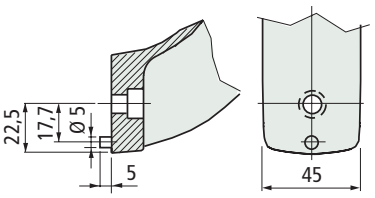

Stift Ø d mm	Code	Gewicht Kg
Version ohne Positionierungsnocken		
12	692502	0,23
14	693092	
16	692512	
Version mit Positionierungsnocken		
12	**692482**	0,23
14	693082	
16	692492	
Version mit Zentrierungsschraube		
12	**605603**	0,23
14	605613	
16	605623	

- Material : Halter und Kreuzgriff aus verstärktem Polyamid PA FV (schwarz), Metalleinsatz (Sw.19) aus vernickeltem Messing, Augenschraube aus Nichtrostender Stahl Austenitisch.
- Max. empfohlenes Anzugsmoment : 4 Kgm.
- Verpackung : 50 Stück.

Erste Wahl

Standard

Auf Anfrage : egebenenfalls Mindestabnahmemenge erforderlich, bitte wenden Sie sich an unseren Customer Service, um die Verfügbarkeit zu prüfen.

Artikel-Nr. zum Bestellen = Art. + Code-Nr.

Art. S0081



Halter

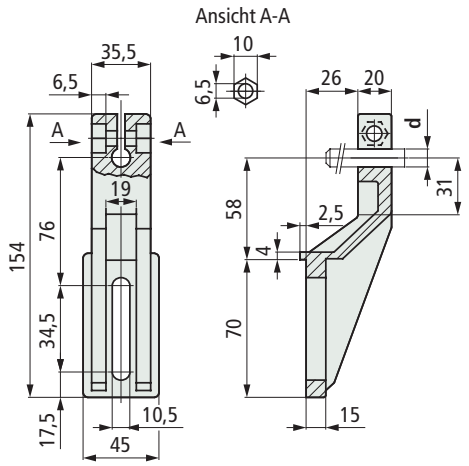

Material	Stift Ø d mm	Code	Gewicht kg
Polyamid PA (schwarz)	12	50770	0,11
	14	50780	

- Lieferzustand : ohne Spannschraube.
- Benötigte Spannschraube : M 6 x 25 Schraube DIN 912. M 6 Mutter UNI 5587-68.
- Max. empfohlenes Anzugsmoment : 0,6 Kgm.
- Verpackung : 50 Stück.

- **Belastungsdiagramm** für Art. S0081

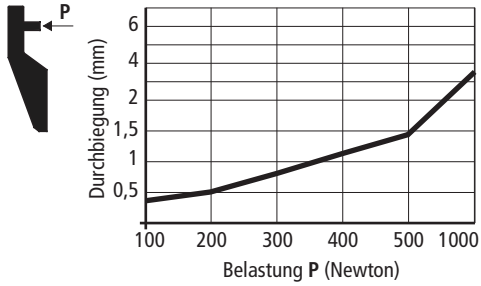

- **Technische Daten** Art. S0081
  - Schiebebelastung : P 1020 N (mit d = 12) 2000 N (mit d = 14)
  - Biegespannung : P 2500 N

Angaben beruhen auf einem Anzugsmoment von 0,6 Kgm

- **Zubehör**

Verstärkungsscheibe Art. S0096, Siehe Seite S145. Zu verwenden mit Art. S0081-S0072 damit wird das Anzugsmoment auf eine größere Fläche verteilt.

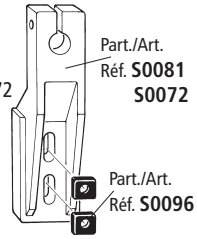

Distanzstück Art. S0142, Siehe Seite S146. Zu verwenden mit Art. S0072

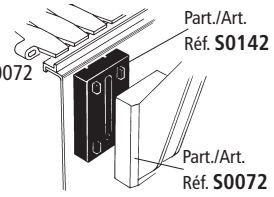

- **Die Montage des Tropfblechhalters mit den** Art. S0226-S0336, Siehe Seite S148 Der Art. S0081 - S0072 ist für die Verwendung eines Tropfblechhalters geeignet.

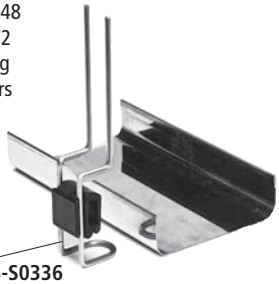

Art. S0072



Halter

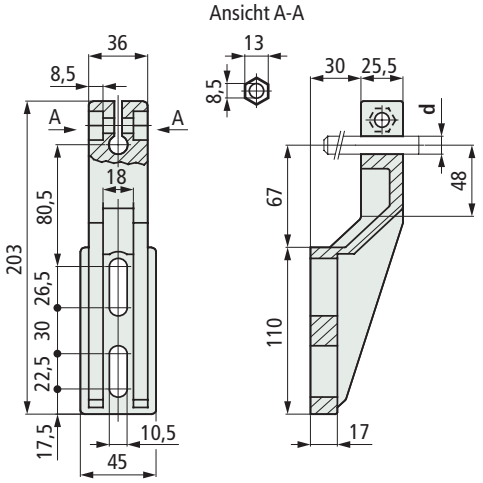

Material	Stift Ø d mm	Code	Gewicht kg
Polyamid PA (schwarz)	14	50790	0,17
	16	50800	
Verstärktes Polypropylen PP FV (schwarz)	14	57120	0,17
	16	57130	

- Lieferzustand : ohne Spannschraube.
- Benötigte Spannschraube : M 8 x 25 Schraube DIN 912. M 8 Mutter UNI 5587-68.
- Max. empfohlenes Anzugsmoment : 1 Kgm.
- Verpackung : 50 Stück.

- **Belastungsdiagramm** für Art. S0072

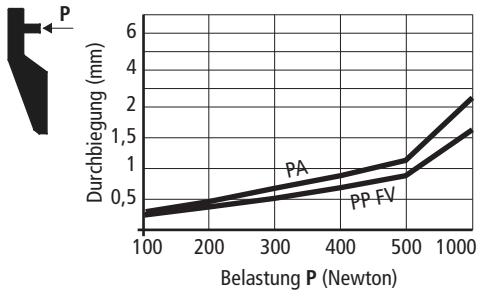

- **Technische Daten** Art. S0072
  - Schiebebelastung : P Material aus PA 2700 N (mit d = 14) 2200 N (mit d = 16) Material aus PP FV 800 N (mit d = 14) 600 N (mit d = 16)
  - Biegespannung : P Material aus PA 2700 N Material aus PP FV 2200 N

Angaben beruhen auf einem Anzugsmoment von 1 Kgm

Erste Wahl

Standard

Auf Anfrage : egebenenfalls Mindestabnahmemenge erforderlich, bitte wenden Sie sich an unseren Customer Service, um die Verfügbarkeit zu prüfen.

Artikel-Nr. zum Bestellen = Art. + Code-Nr.

• **Belastungsdiagramm** für Art. S0088

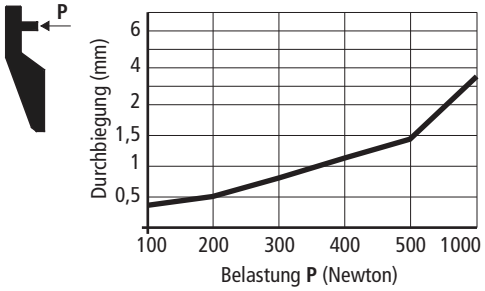

• **Technische Daten** Art. S0088

- Schiebebelastung :



1400 N (mit d = 12)
2000 N (mit d = 14)

- Biegespannung :



2500 N

Angaben beruhen auf einem Anzugsmoment von 0,6 Kgm

• **Zubehör**

Verstärkungsscheibe Art. S0096,
Siehe Seite S145.
Zu Verwenden mit Art. S0088-S0089
damit wird das Anzugsmoment
auf eine größere Fläche
verteilt.

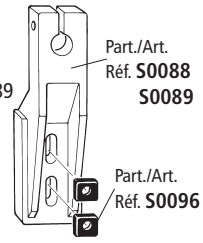

Distanzstück Art. S0142,
Siehe Seite S146.
Zu Verwenden mit Art. S0089

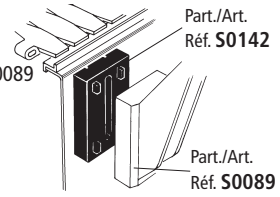

• **Die Montage des Tropfblechhalters mit den** Art. S0226-S0336, Siehe Seite S148
Der Art. S0088 - S0089
ist für die Verwendung
eines Tropfblechhalters
geeignet.



• **Belastungsdiagramm** für Art. S0089

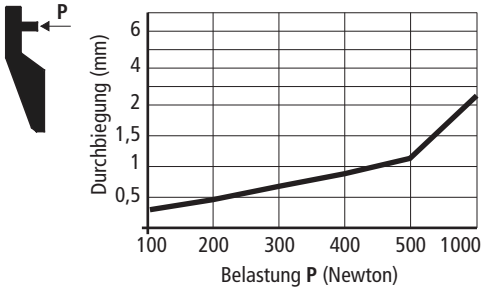

• **Technische Daten** Art. S0089

- Schiebebelastung :



1450 N (mit d = 12)
1300 N (mit d = 14)
1100 N (mit d = 16)

- Biegespannung :



2700 N

Angaben beruhen auf einem Anzugsmoment von 0,6 Kgm

Geländerhalter mit einstellbarem Knebelspanner

Art. S0088



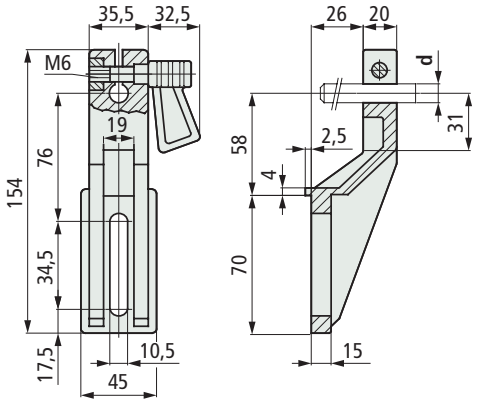

Material	Stift Ø d mm	Code	Gewicht kg
Polyamid PA (schwarz)	**12**	**50730**	0,15
	14	50740	

- Material des Knebelspanners : Griff aus Azetal POM (schwarz), Gewinde aus Nichtrostender Stahl Austenitisch, Mutter aus vernickeltem Messing.
- Max. empfohlenes Anzugsmoment : 0,6 Kgm.
- Verpackung : 50 Stück.

Geländerhalter mit einstellbarem Knebelspanner

Art. S0089



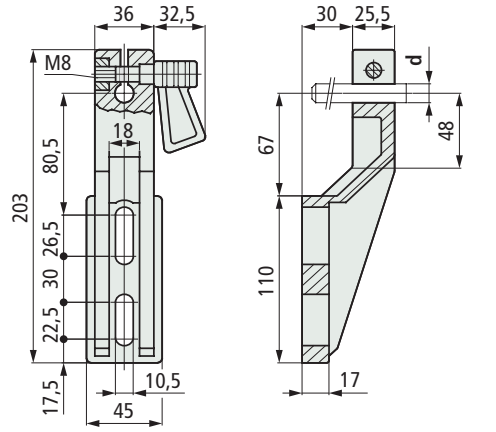

Material	Stift Ø d mm	Code	Gewicht kg
Polyamid PA (schwarz)	**12**	**69705**	0,22
	14	**50750**	
	16	50760	

- Material des Knebelspanners : Griff aus Azetal POM (schwarz), Gewinde aus Nichtrostender Stahl Austenitisch, Mutter aus vernickeltem Messing.
- Max. empfohlenes Anzugsmoment : 0,6 Kgm.
- Verpackung : 50 Stück.

Erste Wahl

Standard

Auf Anfrage : egebenenfalls Mindestabnahmemenge erforderlich, bitte wenden Sie sich an unseren Customer Service, um die Verfügbarkeit zu prüfen.

Artikel-Nr. zum Bestellen = Art. + Code-Nr.

Art. S0085



Garde-corps avec tendeur excentrique à bouton

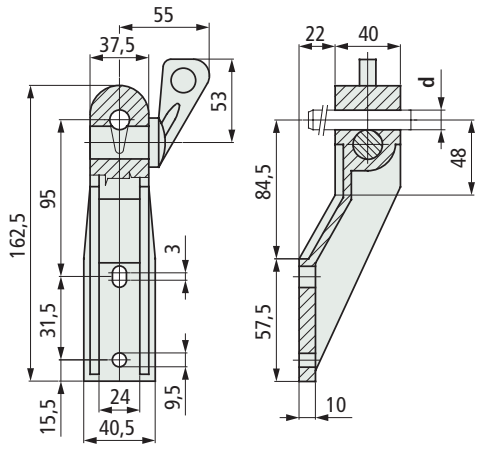

Matériau	Ø tige d mm	Code	Poids kg
Polypropylène renforcé	12	50810	0,13
PP FV (noir)	14	50820	

- Emballage : 50 pièces.

- **Diagramme de charge** pour Art. S0085

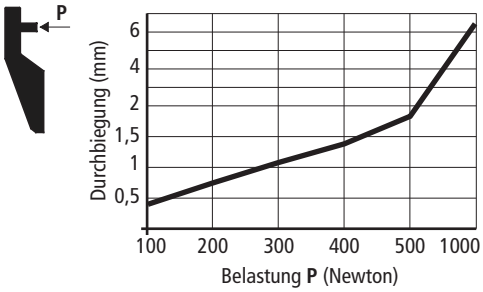

- **Caractéristiques techniques** Art. S0085
  - Charge de coulissement :



360 N (avec d = 12-14)

  - Contrainte de flexion :



1200 N

- **Accessoire**

Entretoise Art. S0061,
Voir page S146.
A utiliser avec
Art. S0010-S0097

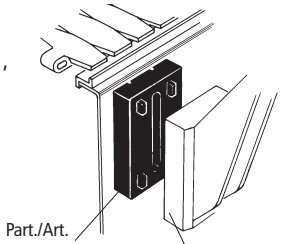

- **Le montage du support de tôle goutte-à-goutte avec les**
Art. S0226-S0336, Voir page S148.
L'Art. S0085-S0010-S0097 est adapté à l'utilisation d'un support de tôle goutte-à-goutte.

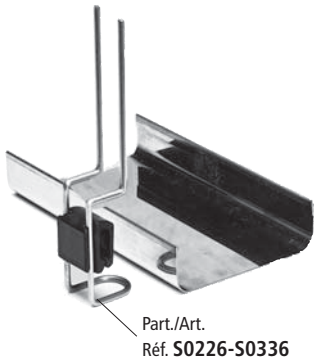

- **Diagramme de charge** pour Art. S0010-S0097

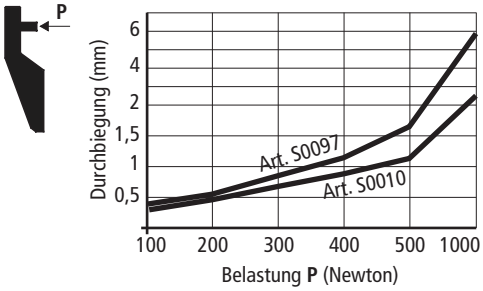

- **Caractéristiques techniques** Art. S0010-S0097
  - Charge de coulissement :



Matériau PA FV
700 N (avec d = 14)
Matériau PP FV
360 N (avec d = 12-14)

  - Contrainte de flexion :



Matériau
PA FV
2800 N
Matériau
PP FV
1200 N

Art. S0010
Art. S0097



Garde-corps avec tendeur excentrique à bouton

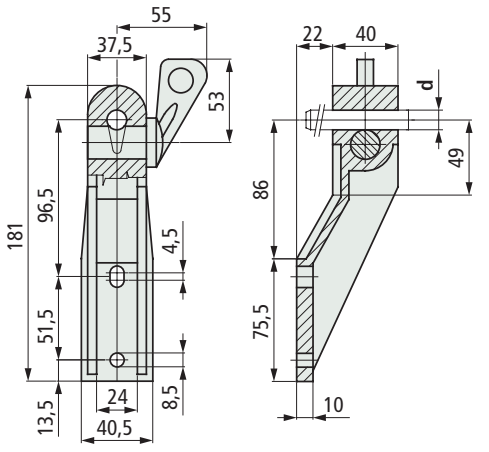

Art.	Matériau	Ø tige d mm	Code	Poids kg
S0010	Polyamide renforcé PA FV (noir)	14	50840	0,14
S0097	Polypropylène renforcé	12	50850	0,14
	PP FV (noir)	14	50860	

- Emballage : 50 pièces.

Première sélection

Standard

Sur demande : le cas échéant quantité minimale de commande requise, veuillez vous adresser à notre service clientèle pour vérifier la disponibilité.

Numéro d'article pour commander = Art. + Code

Art. S0107



Microban® antibacterial protection

Geländerhalter mit Kreuzgriff

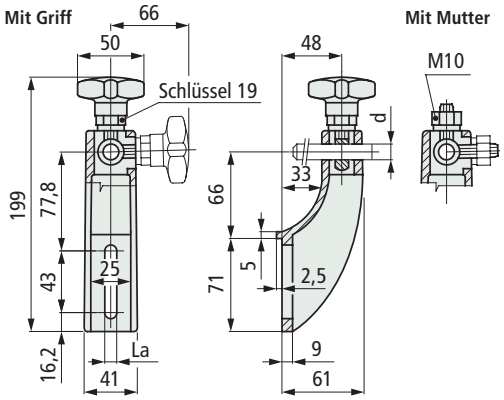

Material	Stift Ø d mm	Code Mit Microban® La = 9	Code Ohne Microban® La = 9	Code Ohne Microban® La = 10,5
• Mit Griff				
Verstärktes Polyamid PA FV (schwarz)	12	652052N	**50710N**	**68200N**
	14	-	**67811N**	**67821N**
	16	-	655512N	**655522N**
Verstärktes Polypropylen PP FV (schwarz)	12	-	**59121N•**	**59131N•**
	14	-	67831N•	67841N•
	16	-	655532N	655542N
• Mit Mutter				
Verstärktes Polyamid PA FV (schwarz)	12	-	57341N	57351N
	14	-	67771N	67781N
	16	-	655552N	655562N
Verstärktes Polypropylen PP FV (schwarz)	12	-	59141N	59151N
	14	-	67791N	67801N
	16	-	655572N	655582N

• = Kreuzgriff wird ohne Sechskanntschraube Sw 19 geliefert.
- Material : Kreuzgriff aus verstärktem Polyamid PA FV, Metalleinsatz (Sw.19) aus vernickeltem Messing, Mutter und Augenschraube aus Nichtrostender Stahl Austenitisch.
- Farbe : grau (mit **Microban®**), schwarz (ohne **Microban®**).
- Gewicht : 0,15 Kg.
- Max. empfohlenes Anzugsmoment : 4 Kgm.
- Verpackung : 50 Stück.

• **Belastungsdiagramm für** Art. S0107

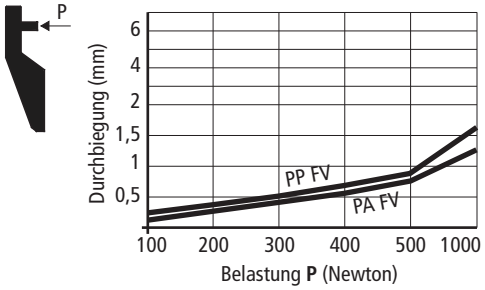

• **Technische Daten** Art. S0107
- Schiebebelastung :



Material aus PA FV
2000 N (mit d = 12)
3200 N (mit d = 14)
Material aus PP FV
1300 N (mit d = 12)
1700 N (mit d = 14)

- Biegespannung :



Material aus PA FV
4500 N
Material aus PP FV
3300 N

Angaben beruhen auf einem Anzugsmoment von 4 Kgm

• **Zubehör**

Distanzstück Art. S0061,
Siehe Seite S146.
Zu verwenden mit Art. S0107.

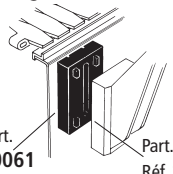

Distanzstück Art. S0142,
Siehe Seite S146.
Zu verwenden mit Art. S0599.

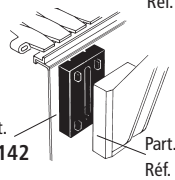

• **Die Montage des Tropfblechhalters mit den** Art. S0226-S0336, Siehe Seite S148. Der Art. S0107 - S0599 ist für die Verwendung eines Tropfblechhalters geeignet.



• **Einsatz** Art. S0599
Gleiche Abmessungen wie bei Art. S0163-S0178-S0257, ist deshalb als Alternative nutzbar.

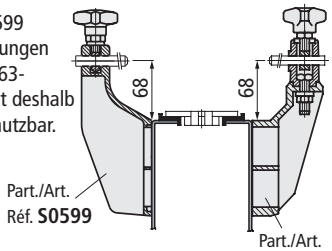

• **Belastungsdiagramm für** Art. S0599

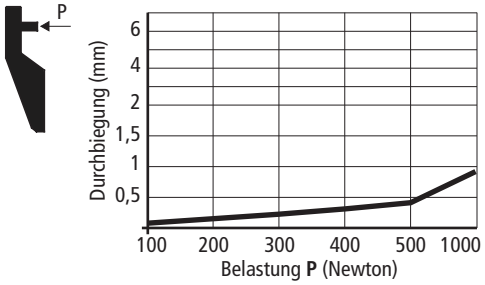

• **Technische Daten** Art. S0599
- Schiebebelastung :



2000 N (mit d = 12)

- Biegespannung :



3000 N

Angaben beruhen auf einem Anzugsmoment von 4 Kgm

Geländerhalter mit Kreuzgriff

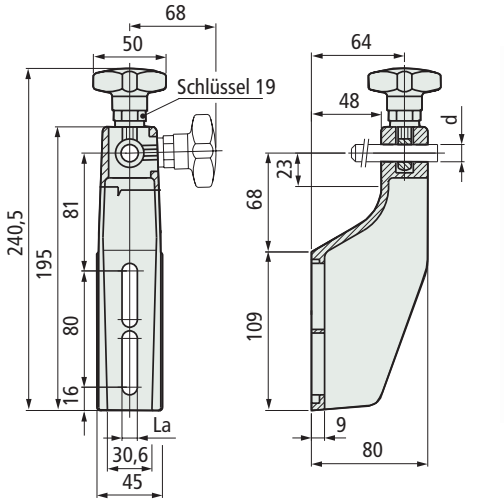

Material	Stift Ø d mm	Code La = 9	Code La = 10,5	Gewicht kg
Verstärktes Polyamid PA FV (schwarz)	12	**611293**	**613572**	**0,11**
	16	611303	**655592**	

- Material : Kreuzgriff aus verstärktem Polyamid PA FV (schwarz), Metalleinsatz (Sw.19) aus vernickeltem Messing, Augenschraube aus Nichtrostender Stahl Austenitisch.
- Farbe : schwarz.
- Max. empfohlenes Anzugsmoment : 4 Kgm.
- Verpackung : 50 Stück.

Art. S0599



Erste Wahl

Standard

Auf Anfrage : egebenenfalls Mindestabnahmemenge erforderlich, bitte wenden Sie sich an unseren Customer Service, um die Verfügbarkeit zu prüfen.

Artikel-Nr. zum Bestellen = Art. + Code-Nr.

Art. S0617



Geländerhalter mit Kreuzgriff

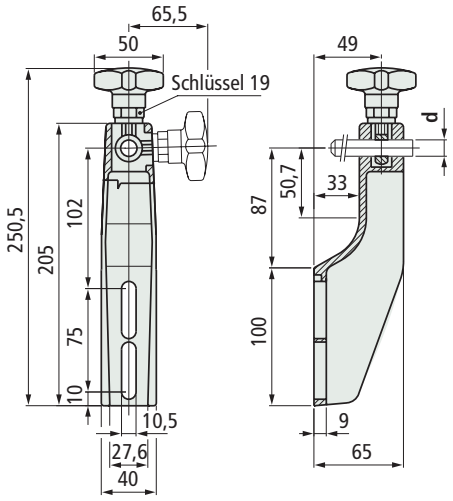

Material	Stift Ø d mm	Code	Gewicht kg
Verstärktes Polyamid	12	613562	0,18
PA FV (schwarz)	16	655602	

- Material : Kreuzgriff aus verstärktem Polyamid PA FV (schwarz), Metalleinsatz (Sw.19) aus vernickeltem Messing, Augenschraube aus Nichtrostender Stahl Austenitisch.
- Max. empfohlenes Anzugsmoment : 4 Kgm.
- Verpackung : 50 Stück.

- **Belastungsdiagramm** für Art. S0617

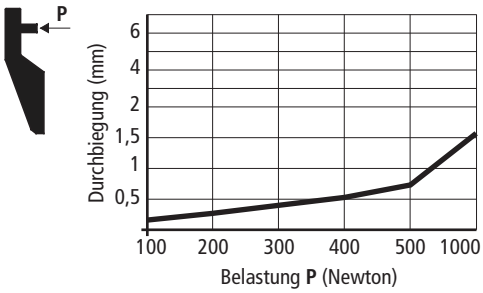

- **Technische Daten** Art. S0617
  - Schiebebelastung : 2000 N (mit d = 12)
  - Biegespannung : 3000 N

Angaben beruhen auf einem Anzugsmoment von 4 Kgm

- **Zubehör**

Distanzstück Art. S0142,
Siehe Seite S146.
Zu verwenden mit
Art. S0140-S0617

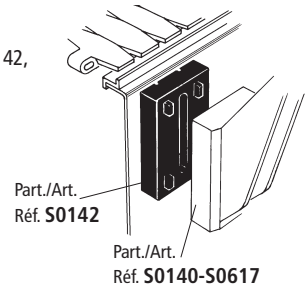

- **Die Montage des Tropfblechhalters mit den** Art. S0226-S0336, Siehe Seite S148
Der Art. S0140 - S0617 ist für die Verwendung eines Tropfblechhalters geeignet.

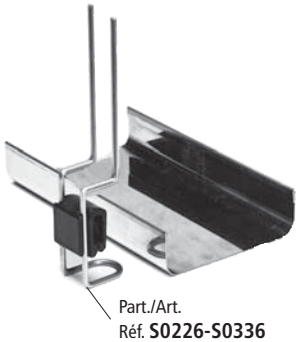

Art. S0140



Geländerhalter mit Kreuzgriff

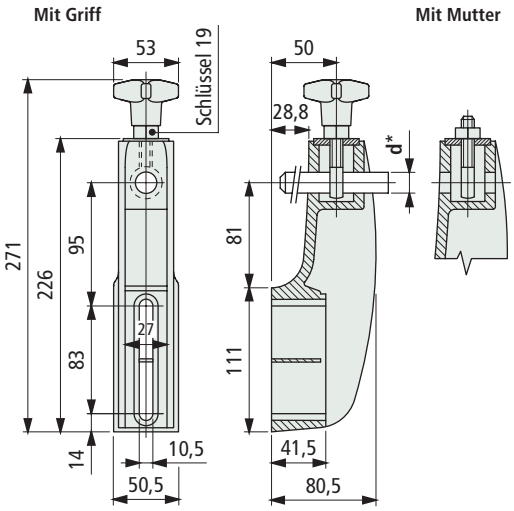

Stift Ø d* mm	Version	Code	Gewicht kg
14÷16	Mit Griff	66690N	0,47
	Mit Mutter	57421N	0,47

* = Klemmung von Stiften mit Durchmesser ø 14 und ø16 mm.
- Material : Halter und Kreuzgriff aus verstärktem Polyamid PA FV (schwarz), Metalleinsatz (Sw.19) aus vernickeltem Messing, Mutter und Augenschraube aus Nichtrostender Stahl Austenitisch.
- Max. empfohlenes Anzugsmoment : 4 Kgm.
- Verpackung : 25 Stück.

- **Belastungsdiagramm** für Art. S0140

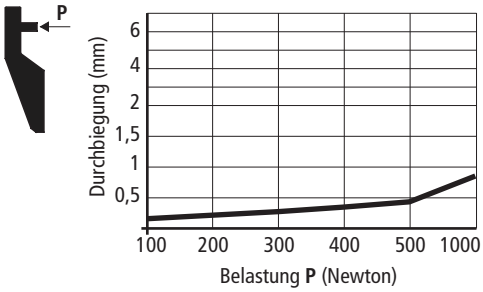

- **Technische Daten** Art. S0140
  - Schiebebelastung : 3000 N (mit d = 14-16)
  - Biegespannung : 12000 N

Angaben beruhen auf einem Anzugsmoment von 4 Kgm

Erste Wahl

Standard

Auf Anfrage : egebenenfalls Mindestabnahmemenge erforderlich, bitte wenden Sie sich an unseren Customer Service, um die Verfügbarkeit zu prüfen.

Artikel-Nr. zum Bestellen = Art. + Code-Nr.

• **Montage** mit Schwenkkopf Art. S0255

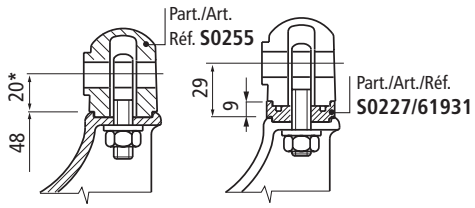

* = mit Hilfe der Distanzscheibe Art. S0227 Code 61931 läßt sich die Höhe um 9mm verändern. Die mitgelieferte Augenschraube ist lang genug für eine Distanzscheibe.

• **Montage** mit Schwenkkopf Art. S0359

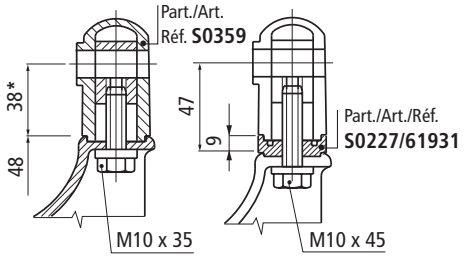

* = zur Veränderung der Höhe können eine oder mehrere Distanzscheiben Art. S0227 Code 61931 verwendet werden. Bitte beachten, daß die Schraubenlänge angepaßt werden muß.

• **Montage** mit Schwenkkopf Art. S0256

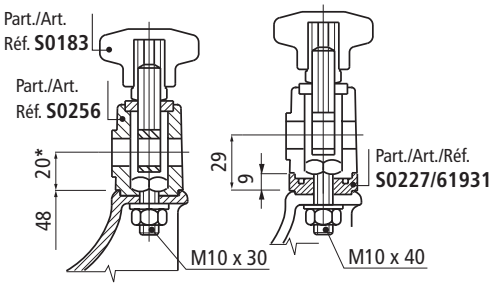

* = zur Veränderung der Höhe können eine oder mehrere Distanzscheiben Art. S0227 Code 61931 verwendet werden. Bitte beachten, daß die Schraubenlänge angepaßt werden muß.

• **Montage** mit Schwenkkopf Art. S0192

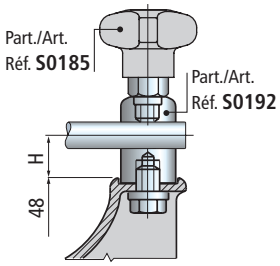

H mm	Schwenkkopf code Art. S0192
20	53091-60933 siehe Seite S145
37	Siehe Seite S153
57	
87	
127	

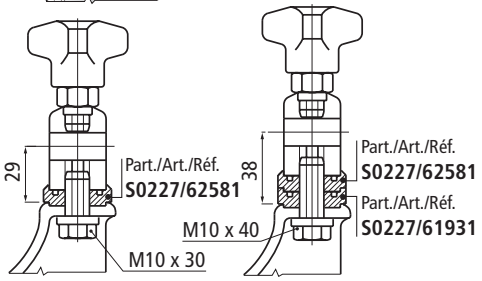

Bei Einsatz der Distanzstücke Art. S0227 müssen die Schraubenlängen entsprechend angepasst werden.

Schwenkbarer Geländerhalter

Art. S0632



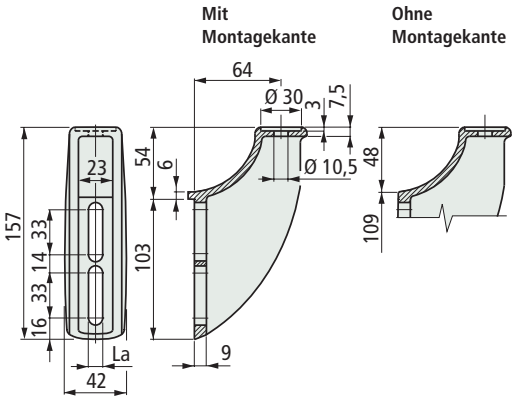

Version	Code La = 9	Code La = 10,5	Gewicht kg
Mit Montagekante	**616843**	**616853**	0,21
Ohne Montagekante	**605263**	**647142**	

- Material : Verstärktes polyamid PA FV (schwarz).
- Verpackung : 50 stück.
- Zubehör : distanzstück Art. S0725.

• **Montage** Art. S0632

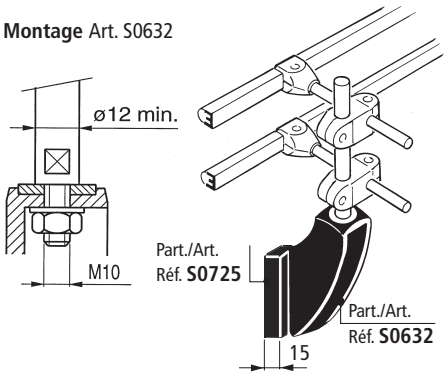

• Der Art. S0632 ist für die Verwendung der Tropfblechhalter Art. S0226 - S0336 geeignet.

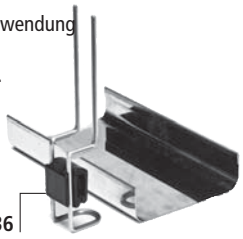

• **Belastungsdiagramm** für Art. S0632

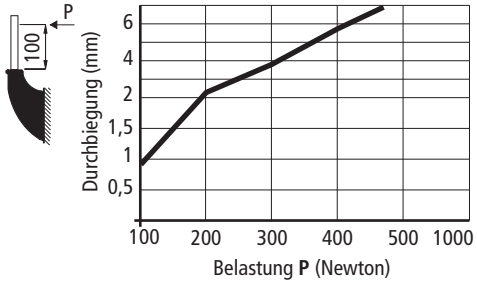

• **Biegespannung P**

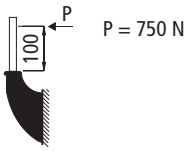

Erste Wahl

Standard

Auf Anfrage : egebenenfalls Mindestabnahmemenge erforderlich, bitte wenden Sie sich an unseren Customer Service, um die Verfügbarkeit zu prüfen.

Artikel-Nr. zum Bestellen = Art. + Code-Nr.

Art. S0635



Schwenkbarer Geländerhalter

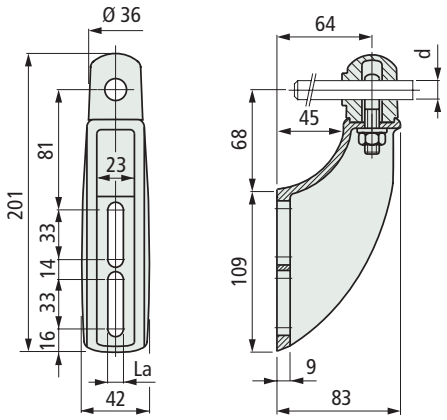

Stift Ø **d** mm	**Code** La=9 mm	**Code** La=10,5 mm	Gewicht kg
12	610893	**648312**	0,30
14	610903	**648322**	
16	610913	**648332**	

- Material: Geländerhalter und Schwenkkopf aus verstärktem Polyamid PAFV (schwarz). Augenschraube und Anzugsmutter in Nichtrostender Stahl Austenitisch.
- Justierung: durch Lösen der Mutter kann die Position des Stiftes geändert werden.
- Max. empfohlenes Anzugsmoment : 4 Kgm.
- Verpackung : 50 Stück.

Art. S0636



Schwenkbarer Geländerhalter

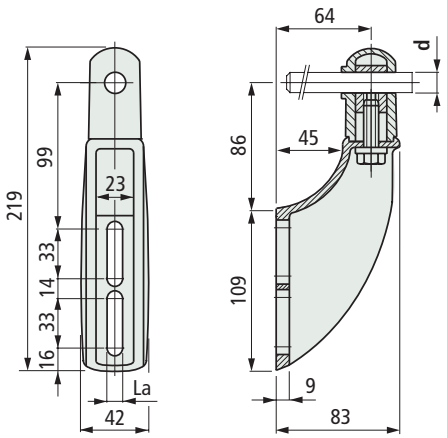

Stift Ø **d** mm	**Code** La=9 mm	**Code** La=10,5 mm	Gewicht kg
12	610923	**648342**	0,30
14	610933	**648352**	
16	610943	**648362**	

- Material : Geländerhalter und Schwenkkopf aus verstärktem Polyamid PA FV (schwarz). Augenschraube in vernickeltem Messing, Anzugsmutter in Nichtrostender Stahl Austenitisch.
- Justierung: Durch Lösen der Mutter kann der Schwenkkopf und im Bedarfsfall der Stift bewegt werden.
- Max. empfohlenes Anzugsmoment : 4 Kgm.
- Verpackung : 50 Stück.

- **Belastungsdiagramm für** Art. S0635 - S0636

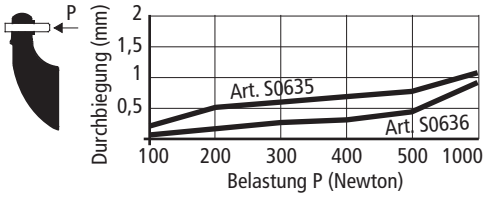

- **Technische daten** Art. S0635 - S0636

- Schiebebelastung :



Art. S0635
2000 N (mit d = 12)
3000 N (mit d = 14-16)
Art. S0636
2000 N (mit d = 12)
2500 N (mit d = 14-16)

- Biegespannung :



Art. S0635
4000 N
Art. S0636
3000 N

Angaben beruhen auf einem Anzugsmoment von 4 Kgm

- Art. S0635 - S0636 sind für die Verwendung eines oder mehrere Distanzstücke Art. S0725 geeignet.

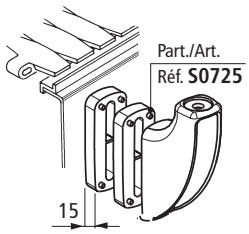

- Art. S0635 ist für die Verwendung des Distanzstückes Art. S0227 geeignet. Siehe Seite S145.

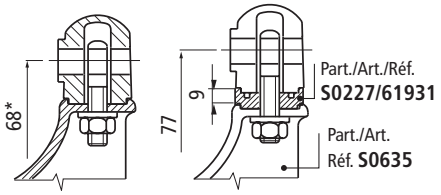

* = mit Hilfe der Distanzscheibe Art. S0227 Code 61931 läßt sich die Höhe um 9mm verändern. Die mitgelieferte Augenschraube ist lang genug für eine Distanzscheibe.

- Art. S0635 ist für die Verwendung des Distanzstückes Art. S0227 geeignet. Siehe Seite S145.

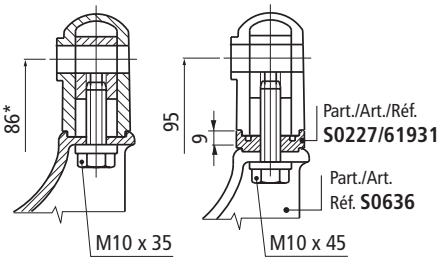

* = zur Veränderung der Höhe können eine oder mehrere Distanzscheiben Art. S0227 Code 61931 verwendet werden. Bei Einsatz der Distanzstücke Art. S0227 müssen die Schraubenlängen entsprechend angepasst werden.

- Art. S0635 - S0636 sind für die Verwendung der Tropfblechhalter Art. S0226 - S0336 geeignet



Erste Wahl

Standard

Auf Anfrage : egebenenfalls Mindestabnahmemenge erforderlich, bitte wenden Sie sich an unseren Customer Service, um die Verfügbarkeit zu prüfen.

Artikel-Nr. zum Bestellen = Art. + Code-Nr.

- **Belastungsdiagramm für** Art. S0637 - S0638

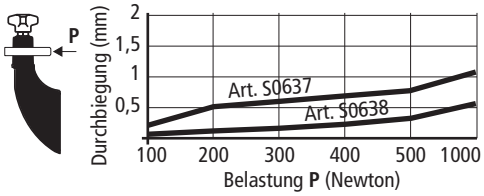

- **Technische Daten** Art. S0637 - S0638

- Schiebebelastung :



Art. S0637
2000 N (mit d = 12)
3000 N (mit d = 14-16)
Art. S0638
Kein Gleiten möglich

- Biegespannung :



Art. S0637
4000 N
Art. S0638
3500 N

Angaben beruhen auf einem Anzugsmoment von 4 Kgm

- Art. S0637 - S0638 sind für die Verwendung eines oder mehrere Distanzstücke Art. S0725 geeignet.

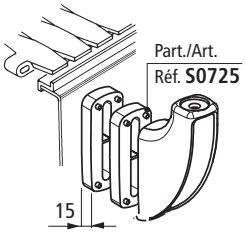

- Art. S0637 ist für die Verwendung des Distanzstückes Art. S0227 geeignet. Siehe Seite S145.

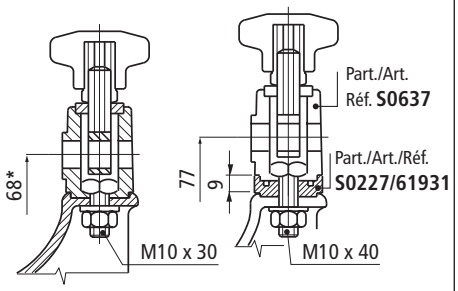

* = zur Veränderung der Höhe können eine oder mehrere Distanzscheiben Art. S0227 Code 61931 verwendet werden. Bei Einsatz der Distanzstücke müssen die Schraubenlängen entsprechend angepasst werden.

- Art. S0638 ist für die Verwendung des Distanzstückes Art. S0227 geeignet. Siehe Seite S145.

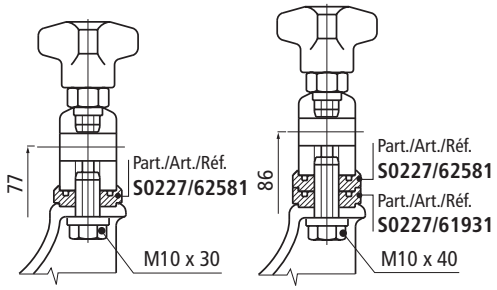

Bei Einsatz der Distanzstücke Art. S0227 müssen die Schraubenlängen entsprechend angepasst werden.

- Art. S0637 - S0638 sind für die Verwendung der Tropfblechhalter Art. S0226 - S0336 geeignet.



Schwenkbarer Geländerhalter

Art. S0637

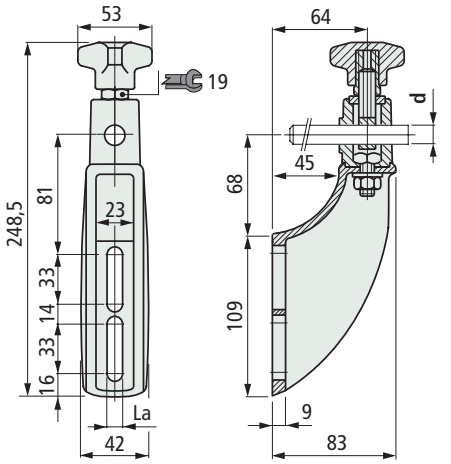



Stift Ø **d** mm	Code La=9 mm	Code La=10,5 mm	Gewicht kg
12	605423	**648372**	
14	605433	**648382**	0,40
16	605443	**648392**	

- Material : Geländerhalter, schwenkkopf und Griff aus verstärktem Polyamid (schwarz), Metalleinsatz (Sw. 19) aus vernickeltem Messing, Augenschraube, Schrauben und Mutter aus Nichtrostender Stahl Austenitisch.
- Justierung : durch Lösen der Schraube kann die Position des Köpfes geändert werden. Durch Lösen des Griffes kann die Position des Stiftes geändert werden.
- Max. empfohlenes Anzugsmoment : 4 Kgm.
- Verpackung : 50 Stück.

Schwenkbarer Geländerhalter

Art. S0638

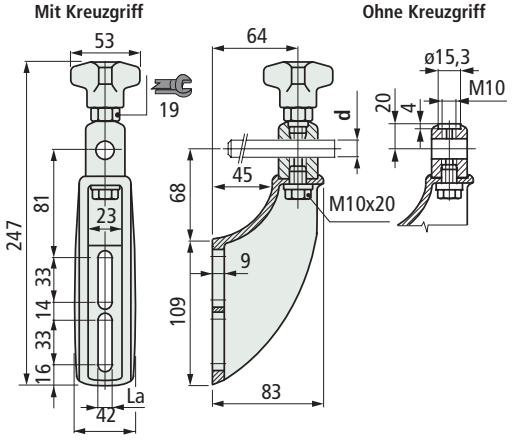



Stift Ø **d** mm	Schwenkkopf Material	Code La=9 mm	Code La=10,5 mm	Gewicht kg
Mit Kreuzgriff				
14÷16	Nichtrostender Stahl Austenitisch Vernickeltes Messing	610953 610963	**648402** **648412**	0,50
Ohne Kreuzgriff				
14÷16	Nichtrostender Stahl Austenitisch Vernickeltes Messing	610973 610983	**648422** **648432**	0,50

- Klemmung von Stiften mit Durchmesser ø 14 und ø 16 mm.
- Material : Halter und Kreuzgriff aus verstärktem Polyamid PA FV. (schwarz), Metalleinsatz (Sw. 19) aus vernickeltem Messing. Schrauben und Mutter aus Nichtrostender Stahl Austenitisch.
- Justierung : durch Lösen der Schraube kann die Position des Köpfes geändert werden. Durch Lösen des Griffes kann die Position des Stiftes geändert werden.
- Max. empfohlenes Anzugsmoment : 4 Kgm.
- Verpackung : 50 Stück.

Schwenkkopf in rostfreiem Stahl oder Messing

Erste Wahl

Standard

Auf Anfrage : egebenenfalls Mindestabnahmemenge erforderlich, bitte wenden Sie sich an unseren Customer Service, um die Verfügbarkeit zu prüfen.

Artikel-Nr. zum Bestellen = Art. + Code-Nr.

Art. S0648



Schwenkbarer Geländerhalter

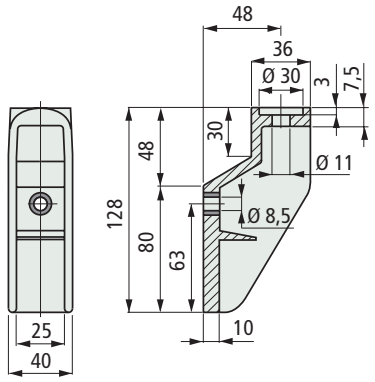

Material	Code	Gewicht kg
Verstärktes Polyamid PA FV (schwarz)	**653112**	0,12

- Verpackung : 50 Stück.

• **Stift Abmessungen** für Art. S0648

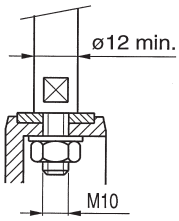

• **Montage** Art. S0648

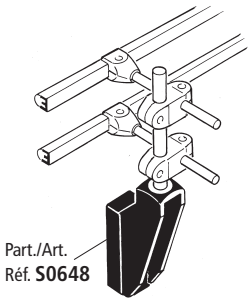

• **Zubehör**

Distanzstück Art. S0061,
Siehe Seite S146.
Zu Verwenden mit Art. S0648.

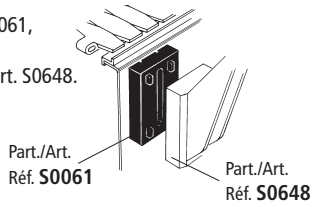

• **Belastungsdiagramm** für Art. S0648

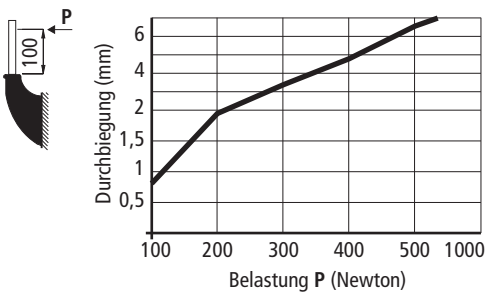

• **Technische Daten** Art. S0648

- Biegespannung :  750 N

• **Montage** mit Schwenkkopf Art. S0255

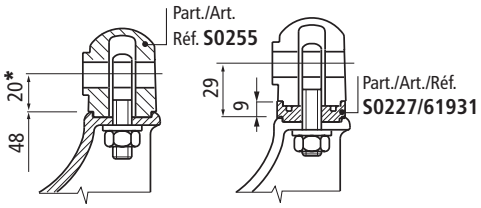

* = mit Hilfe der Distanzscheibe Art. S0227 Code 61931 läßt sich die Höhe um 9mm verändern. Die mitgelieferte Augenschraube ist lang genug für eine Distanzscheibe.

• **Montage** mit Schwenkkopf Art. S0359

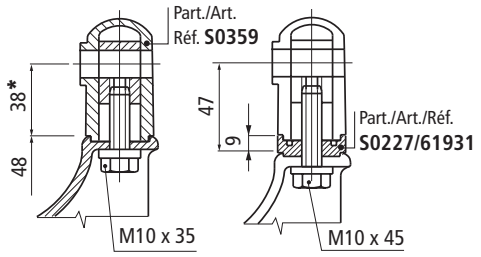

* = zur Veränderung der Höhe können eine oder mehrere Distanzscheiben Art. S0227 Code 61931 verwendet werden. Bitte beachten, daß die Schraubenlänge angepaßt werden muß.

• **Montage** mit Schwenkkopf Art. S0256

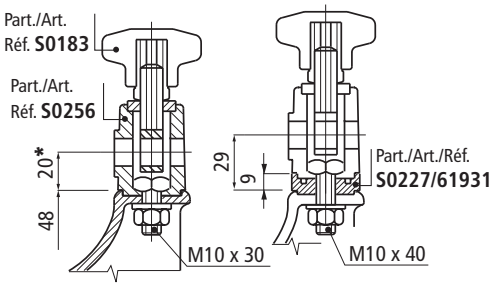

* = zur Veränderung der Höhe können eine oder mehrere Distanzscheiben Art. S0227 Code 61931 verwendet werden. Bitte beachten, daß die Schraubenlänge angepaßt werden muß.

• **Montage** mit Schwenkkopf Art. S0192

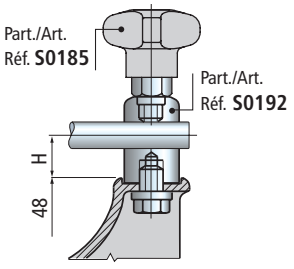

H mm	Schwenkkopf Code Art. S0192
20	53091-60933 siehe Seite S145
37 57 87 127	Siehe Seite S153

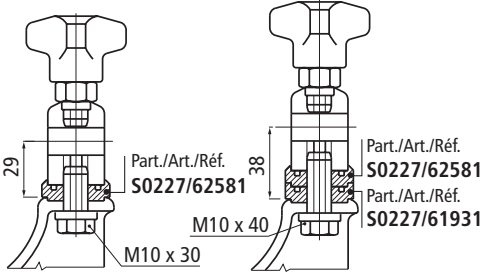

Bei Einsatz der Distanzstücke Art. S0227 müssen die Schraubenlängen entsprechend angepasst werden.

Erste Wahl

Standard

Auf Anfrage : egebenenfalls Mindestabnahmemenge erforderlich, bitte wenden Sie sich an unseren Customer Service, um die Verfügbarkeit zu prüfen.

Artikel-Nr. zum Bestellen = Art. + Code-Nr.

• **Belastungsdiagramm** für Art. S0650 - S0651

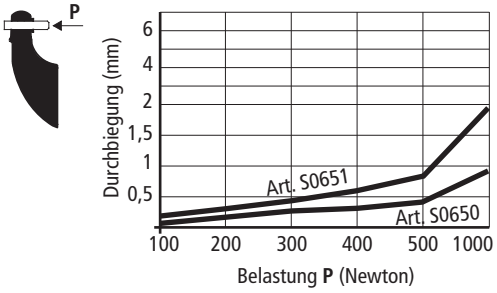

• **Technische daten** Art. S0650 - S0651

- Schiebebelastung :

P Art. S0650
2000 N (mit d = 12)
3000 N (mit d = 14-16)
Art. S0651
1500 N (mit d = 12-14-16)

- Biegespannung :

P Art. S0650
4000 N
Art. S0651
2000 N

Angaben beruhen auf einem Anzugsmoment von 4 Kgm

• **Zubehör**

Distanzstück Art. S0061,
Siehe Seite S146.
Zu verwenden mit Art. S0650-S0651

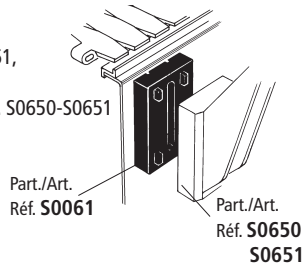

• Art. S0650 ist für die Verwendung des Distanzstückes Art. S0227 geeignet. Siehe Seite S145.

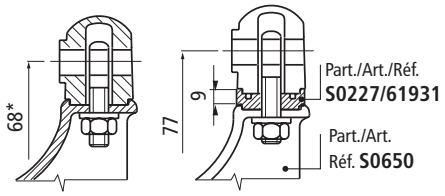

* = mit Hilfe der Distanzscheibe Art. S0227 Code 61931 läßt sich die Höhe um 9mm verändern. Die mitgelieferte Augenschraube ist lang genug für eine Distanzscheibe.

• Art. S0651 ist für die Verwendung des Distanzstückes Art. S0227 geeignet. Siehe Seite S145.

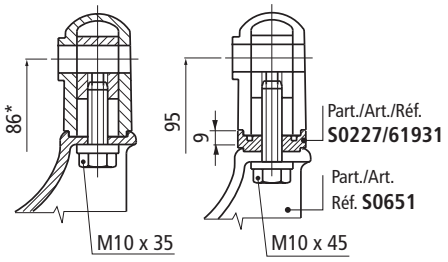

* = zur Veränderung der Höhe können eine oder mehrere Distanzscheiben Art. S0227 Code 61931 verwendet werden. Bitte beachten, daß die Schraubenlänge angepaßt werden muß.

Schwenkbarer Geländerhalter

Art. S0650

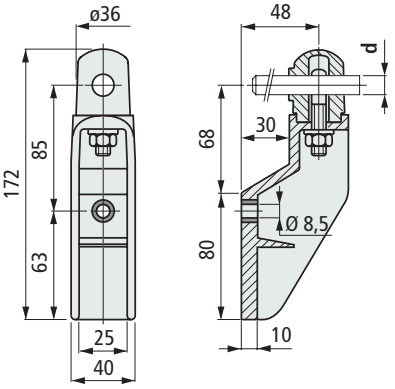



Material	Stift Ø d mm	Code	Gewicht kg
Verstärktes Polyamid PA FV (schwarz)	12	653802	0,19
	14	653812	
	16	653822	

- Material : Schwenkkopf aus verstärktem Polyamid (schwarz), Mutter und Augenschraube aus Nichtrostender Stahl Austenitisch.
- Justierung : durch Lösen der Mutter kann die Position des Stiftes geändert werden.
- Max. empfohlenes Anzugsmoment : 4 Kgm.
- Verpackung : 50 Stück.

Schwenkbarer Geländerhalter

Art. S0651

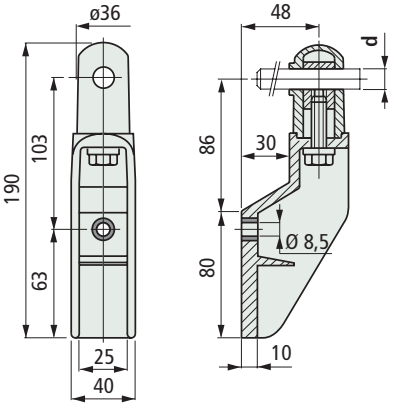



Material	Stift Ø d mm	Code	Gewicht kg
Verstärktes Polyamid PA FV (schwarz)	12	653832	0,26
	14	653842	
	16	653852	

- Material : Geländerhalter und Schwenkkopf aus verstärktem Polyamid (schwarz). Augenschraube in vernickeltem Messing, Anzugsmutter in Nichtrostender Stahl Austenitisch.
- Justierung : Durch Lösen der Mutter kann der Schwenkkopf und im Bedarfsfall der Stift bewegt werden.
- Max. empfohlenes Anzugsmoment : 4 Kgm.
- Verpackung : 50 Stück.

Erste Wahl

Standard

Auf Anfrage : egebenenfalls Mindestabnahmemenge erforderlich, bitte wenden Sie sich an unseren Customer Service, um die Verfügbarkeit zu prüfen.

Artikel-Nr. zum Bestellen = Art. + Code-Nr.

Art. S0652



Schwenkbarer Geländerhalter

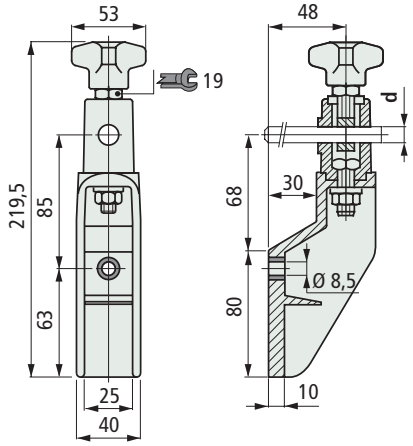

Material	Stift Ø d mm	Code	Gewicht kg
Verstärktes Polyamid PA FV (schwarz)	**12**	**653862**	0,31
	14	653872	
	16	653882	

- Material : Schwenkkopf und Griff aus verstärktem Polyamid PA FV (schwarz), Metalleinsatz (Sw. 19) aus vernickeltem Messing, Augenschraube, Schrauben und Mutter aus Nichtrostender Stahl Austenitisch.
- Justierung : durch Lösen der Schraube kann die Position des Köpfes geändert werden. Durch Lösen des Griffes kann die Position des Stiftes geändert werden.
- Max. empfohlenes Anzugsmoment : 4 Kgm.
- Verpackung : 50 Stück.

• **Belastungsdiagramm** für Art. S0652

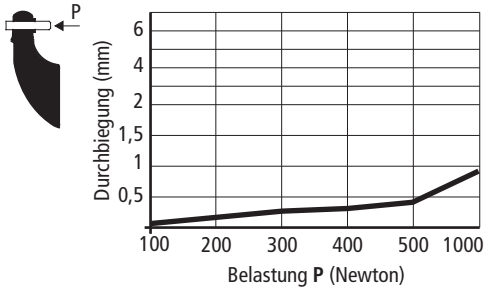

• **Technische daten** Art. S0652

- Schiebebelastung : 2000 N (mit d = 12) 3000 N (mit d = 14-16)
- Biegespannung : 4000 N





Angaben beruhen auf einem Anzugsmoment von 4 Kgm

• **Zubehör**

Art. S0652 sind für die Verwendung eines oder mehrere Distanzstücke Art. S0061 geeignet.

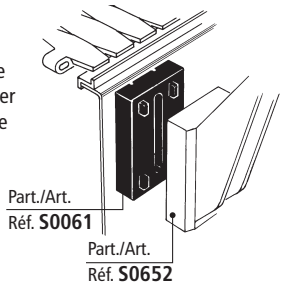

• Art. S0652 ist für die Verwendung des Distanzstückes Art. S0227 geeignet.
Siehe Seite S145.

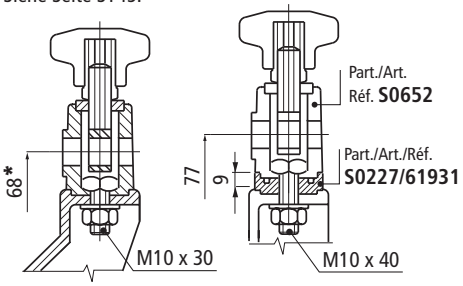

* = zur Veränderung der Höhe können eine oder mehrere Distanzscheiben Art. S0227 Code 61931 verwendet werden. Bitte beachten, daß die Schraubenlänge angepaßt werden muß.

Erste Wahl

Standard

Auf Anfrage : egebenenfalls Mindestabnahmemenge erforderlich, bitte wenden Sie sich an unseren Customer Service, um die Verfügbarkeit zu prüfen.

Artikel-Nr. zum Bestellen = Art. + Code-Nr.

• **Belastungsdiagramm** für Art. S0652 - S0653

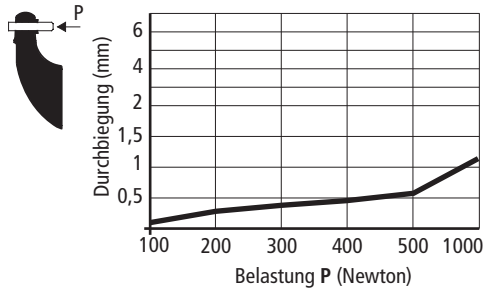

• **Technische Daten** Art. S0653

- Schiebebelastung : P 3000 N (mit d = 14-16)
- Biegespannung : P 4000 N

Angaben beruhen auf einem Anzugsmoment von 4 Kgm

• **Zubehör**

Art. S0653 sind für die Verwendung eines oder mehrere Distanzstücke Art. S0061 geeignet.

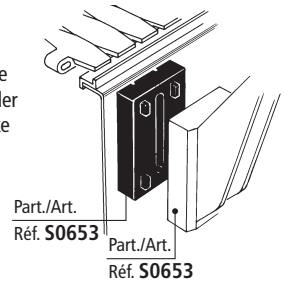

• Art. S0653 ist für die Verwendung des Distanzstückes Art. S0227 geeignet. Siehe Seite S145.

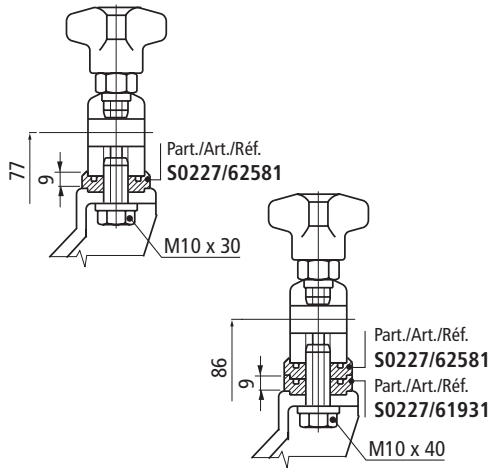

Bei Einsatz der Distanzstücke Art. S0227 müssen die Schraubenlängen entsprechend angepasst werden.

Schwenkbarer Geländerhalter

Art. S0653

Mit Griff **Ohne Griff**

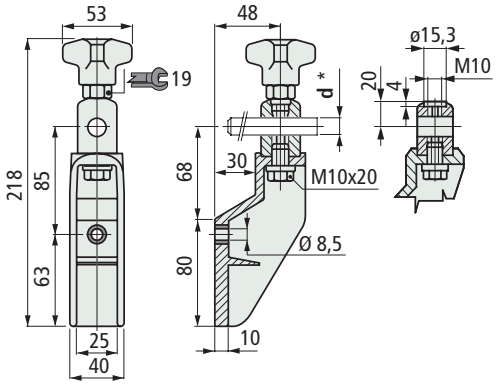

Stift Ø d * mm	Schwenkkopf Material	Code	Gewicht kg
Mit Griff			
14÷16	Nichtrostender Stahl Austenitisch	653892	0,41
	Vernickeltes Messing	653902	
Ohne Griff			
14÷16	Nichtrostender Stahl Austenitisch	653912	0,41
	Vernickeltes Messing	653922	

* = Klemmung von Stiften mit Durchmesser ø 14 und ø 16 mm.
- Material : Halter und Griff aus verstärktem Polyamid (schwarz), Metalleinsatz (Sw. 19) aus vernickeltem Messing. Schrauben und Mutter aus Nichtrostender Stahl Austenitisch.
- Justierung : durch Lösen der Schraube kann die Position des Köpfes geändert werden. Durch Lösen des Griffes kann die Position des Stiftes geändert werden.
- Max. empfohlenes Anzugsmoment : 4 Kgm.
- Verpackung : 50 Stück.



Schwenkkopf in rostfreiem Stahl oder Messing

Erste Wahl

Standard

Auf Anfrage : egebenenfalls Mindestabnahmemenge erforderlich, bitte wenden Sie sich an unseren Customer Service, um die Verfügbarkeit zu prüfen.

Artikel-Nr. zum Bestellen = Art. + Code-Nr.

Art. S0540



Schwenkbarer Geländerhalter

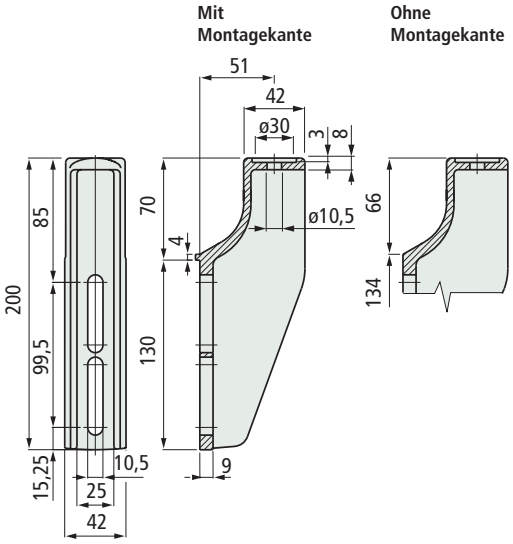

Version	Code	Gewicht kg
Mit Montagekante	683551	0,15
Ohne Montagekante	**683541**	

- Material : verstärktes Polyamid PA FV (schwarz).
- Verpackung : 25 Stück.

• **Stift Abmessungen** für Art. S0540

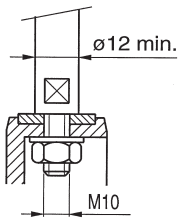

• **Montage** Art. S0540

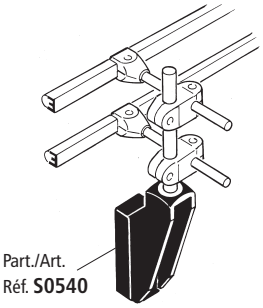

• **Zubehör**

Distanzstück Art. S0545,
Siehe Seite S147.
Zu verwenden mit Art. S0540.

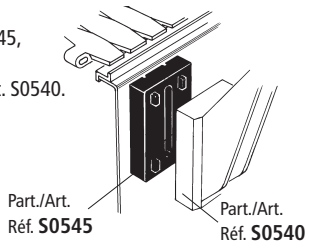

• **Die Montage des Tropfblechhalters mit den** Art. S0226-S0336, Siehe Seite S148.
Der Art. S0540 ist für die Verwendung eines Tropfblechhalters geeignet.

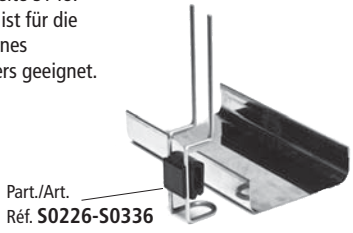

• **Montage** mit Schwenkkopf Art. S0255

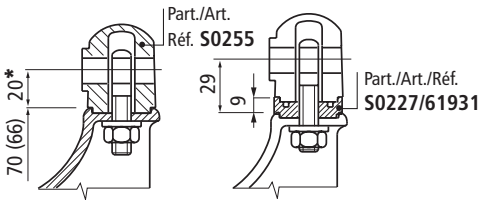

* = mit Hilfe der Distanzscheibe Art. S0227 Code 61931 läßt sich die Höhe um 9mm verändern. Die mitgelieferte Augenschraube ist lang genug für eine Distanzscheibe.

• **Montage** mit Schwenkkopf Art. S0359

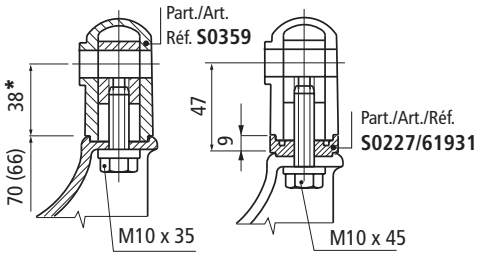

* = zur Veränderung der Höhe können eine oder mehrere Distanzscheiben Art. S0227 Code 61931 verwendet werden. Bitte beachten, daß die Schraubenlänge angepaßt werden muß.

• **Montage** mit Schwenkkopf Art. S0256

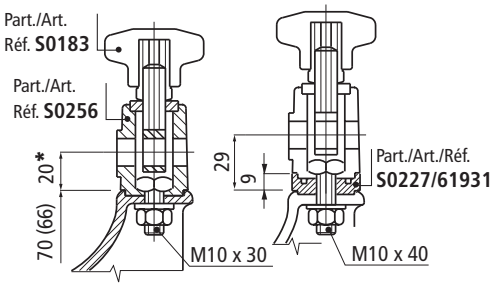

* = zur Veränderung der Höhe können eine oder mehrere Distanzscheiben Art. S0227 Code 61931 verwendet werden. Bitte beachten, daß die Schraubenlänge angepaßt werden muß.

• **Montage** mit Schwenkkopf Art. S0192

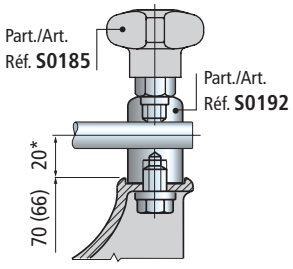

H mm	Schwenkkopf code Art. S0192
20	53091-60933
	siehe Seite S145
37	Siehe Seite S153
57	
87	
127	

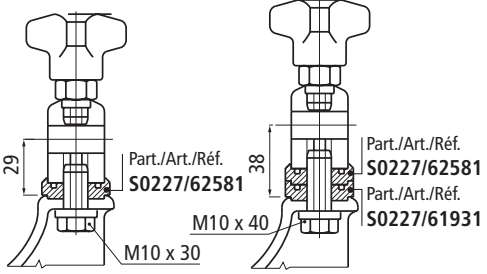

Bei Einsatz der Distanzstücke Art. S0227 müssen die Schraubenlängen entsprechend angepasst werden.

Erste Wahl

Standard

Auf Anfrage : egebenenfalls Mindestabnahmemenge erforderlich, bitte wenden Sie sich an unseren Customer Service, um die Verfügbarkeit zu prüfen.

Artikel-Nr. zum Bestellen = Art. + Code-Nr.

- **Zubehör**

Distanzstück Art. S0545,
Siehe Seite S147.
Zu verwenden mit Art. S0541-S0542

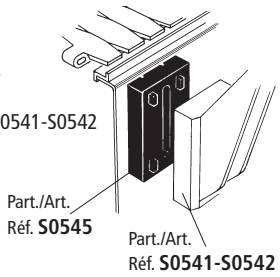

- Art. S0542 ist für die Verwendung des Distanzstückes Art. S0227 geeignet. Siehe Seite S145.

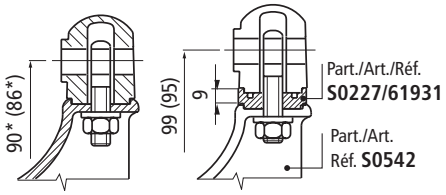

* = mit Hilfe der Distanzscheibe Art. S0227 Code 61931 läßt sich die Höhe um 9mm verändern. Die mitgelieferte Augenschraube ist lang genug für eine Distanzscheibe.

- Art. S0541 ist für die Verwendung des Distanzstückes Art. S0227 geeignet. Siehe Seite S145.

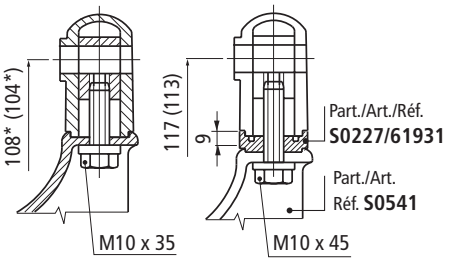

* = zur Veränderung der Höhe können eine oder mehrere Distanzscheiben Art. S0227 Code 61931 verwendet werden. Bitte beachten, daß die Schraubenlänge angepaßt werden muß.

- **Die Montage des Tropfblechhalters mit den** Art. S0226-S0336, Siehe Seite S148 Der Art. S0541-S0542 ist für die Verwendung eines Tropfblechhalters geeignet.



Schwenkbarer Geländerhalter

Art. S0542



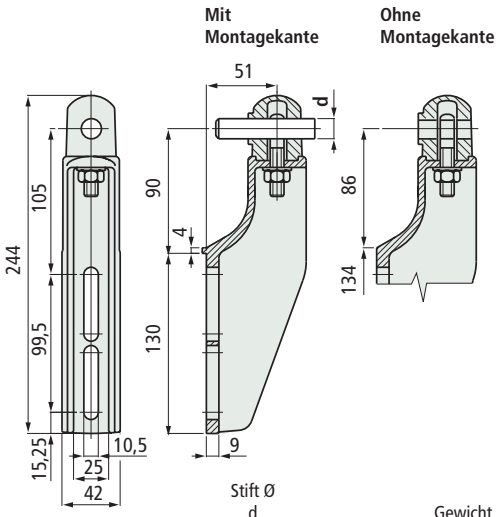

Version	Stift Ø d mm	Code	Gewicht kg
Mit Montagekante	12	683611	0,15
	14	683621	
	16	683631	
Ohne Montagekante	12	**683581**	
	14	683591	
	16	683601	

- Material : Halter und Schwenkkopf aus verstärktem Polyamid (schwarz), Mutter und Augenschraube aus Nichtrostender Stahl Austenitisch.
- Justierung : durch Lösen der Mutter kann die Position des Stiftes geändert werden.
- Max. empfohlenes Anzugsmoment : 4 Kgm.
- Verpackung : 25 Stück.

Schwenkbarer Geländerhalter

Art. S0541



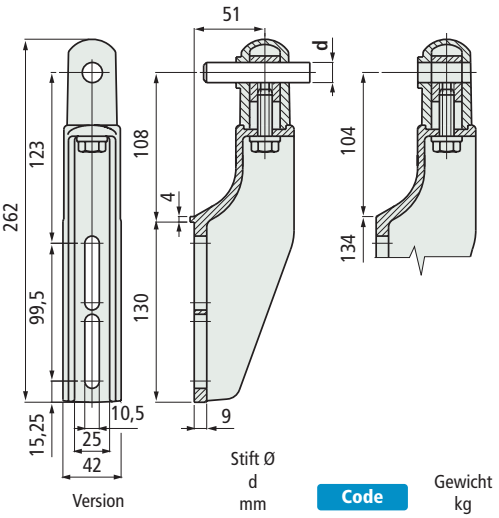

Version	Stift Ø d mm	Code	Gewicht kg
Mit Montagekante	12	689031	0,15
	14	689051	
	16	683571	
Ohne Montagekante	12	**689021**	
	14	689041	
	16	683561	

- Material : Geländerhalter und Schwenkkopf aus verstärktem Polyamid (schwarz). Augenschraube in vernickeltem Messing, Anzugsmutter in Nichtrostender Stahl Austenitisch.
- Justierung : Durch Lösen der Mutter kann der Schwenkkopf und im Bedarfsfall der Stift bewegt werden.
- Max. empfohlenes Anzugsmoment : 4 Kgm.
- Verpackung : 25 Stück.

Erste Wahl

Standard

Auf Anfrage : egebenenfalls Mindestabnahmemenge erforderlich, bitte wenden Sie sich an unseren Customer Service, um die Verfügbarkeit zu prüfen.

Artikel-Nr. zum Bestellen = Art. + Code-Nr.

Art. S0544



Schwenkbarer Geländerhalter

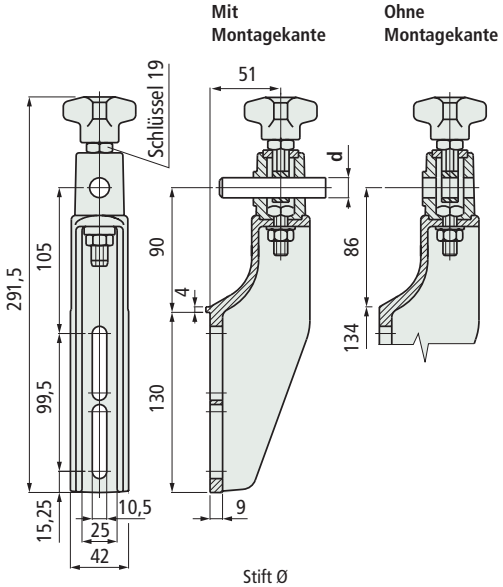

Version	Stift Ø d mm	Code	Gewicht kg
Mit Montagekante	12	683731	0,15
	14	683741	
	16	683751	
Ohne Montagekante	12	**683701**	
	14	683711	
	16	683721	

- Material : Halter, Schwenkkopf und Griff aus verstärktem Polyamid (schwarz), Metalleinsatz (Sw. 19) aus vernickeltem Messing, Augenschraube, Schrauben und Mutter aus Nichtrostender Stahl Austenitisch.
- Justierung : durch Lösen der Schraube kann die Position des Köpfes geändert werden. Durch Lösen des Griffes kann die Position des Stiftes geändert werden.
- Max. empfohlenes Anzugsmoment : 4 Kgm.
- Verpackung : 25 Stück.

• Zubehör

Distanzstück Art. S0545,
Siehe Seite S147.
Zu verwenden mit Art. S0544.

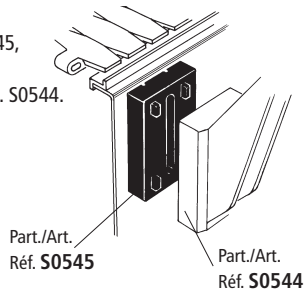

• Art. S0544 ist für die Verwendung des Distanzstückes Art. S0227 geeignet. Siehe Seite S145.

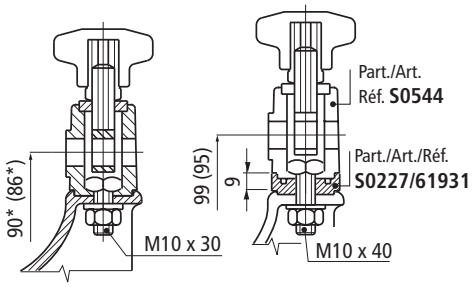

* = zur Veränderung der Höhe können eine oder mehrere Distanzscheiben Art. S0227 Code 61931 verwendet werden. Bitte beachten, daß die Schraubenlänge angepaßt werden muß.

• Die Montage des Tropfblechhalters mit den
Art. S0226-S0336, Siehe Seite S148.
Der Art. S0544 ist für die Verwendung eines Tropfblechhalters geeignet.

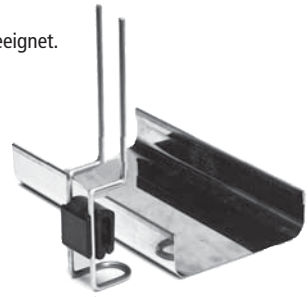

Erste Wahl

Standard

Auf Anfrage : egebenenfalls Mindestabnahmemenge erforderlich, bitte wenden Sie sich an unseren Customer Service, um die Verfügbarkeit zu prüfen.

Artikel-Nr. zum Bestellen = Art. + Code-Nr.

Art. S0543

Schwenkbarer Geländerhalter

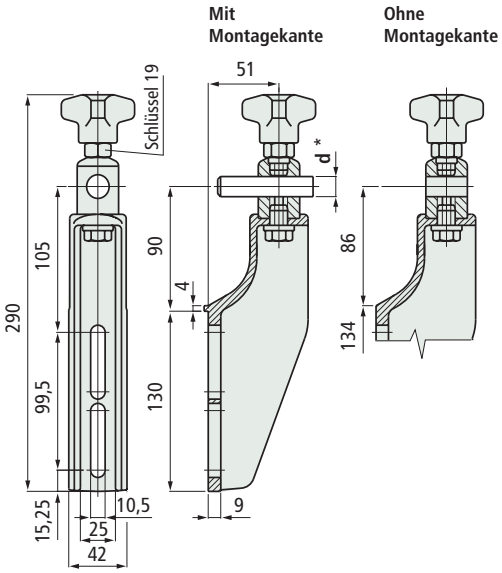

Stift Ø d * mm	Schwenkkopf Material	Code	Gewicht kg
Mit Montagekante			
14÷16	Nichtrostender Stahl Austenitisch	683671	0,15
	Vernickeltes Messing	683691	
Ohne Montagekante			
14÷16	Nichtrostender Stahl Austenitisch	683641	0,15
	Vernickeltes Messing	683661	

* = Klemmung von Stiften mit Durchmesser ø 14 und ø 16 mm.
- Material : Halter und Griff aus verstärktem Polyamid (schwarz), Metalleinsatz (Sw. 19) aus vernickeltem Messing. Schrauben und Mutter aus Nichtrostender Stahl Austenitisch.
- Wirkung : durch Lösen der Schraube kann die Position des Köpfes geändert werden. Durch Lösen des Griffes kann die Position des Stiftes geändert werden.
- Max. empfohlenes Anzugsmoment : 4 Kgm.
- Verpackung : 25 Stück.



Schwenkkopf in rostfreiem Stahl oder Messing

- **Zubehör**

Distanzstück Art. S0545,
Siehe Seite S147.
Zu verwenden mit Art. S0543.

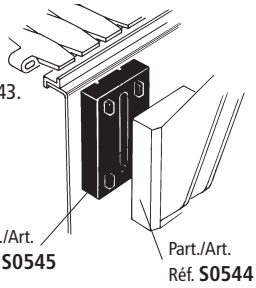

- Art. S0543 ist für die Verwendung des Distanzstückes Art. S0227 geeignet. Siehe Seite S145.

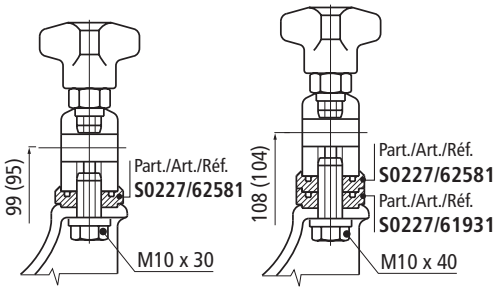

Bei Einsatz der Distanzstücke Art. S0227 müssen die Schraubenlängen entsprechend angepasst werden.

- **Die Montage des Tropfblechhalters mit den** Art. S0226-S0336, Siehe Seite S148
Der Art. S0543 ist für die Verwendung eines Tropfblechhalters geeignet.

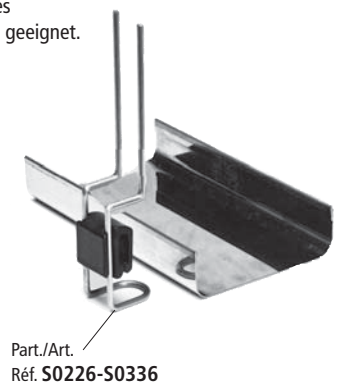

Erste Wahl

Standard

Auf Anfrage : egebenenfalls Mindestabnahmemenge erforderlich, bitte wenden Sie sich an unseren Customer Service, um die Verfügbarkeit zu prüfen.

Artikel-Nr. zum Bestellen = Art. + Code-Nr.

Zubehör

Art. S0255



Schwenkkopf

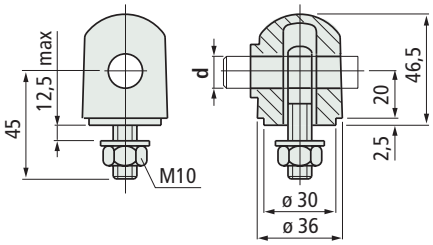

Material	Stift Ø d mm	Code	Gewicht kg
Verstärktes Polyamid PA FV (schwarz)	12	69670	0,08
	14	69680	
	16	59041	

- Material : Augenschraube und Mutter aus Nichtrostender Stahl Austenitisch.
- Verpackung : 50 Stück.

• **Montage** Art. S0255
Darstellung der Halter Art. S0632-S0648-S0540

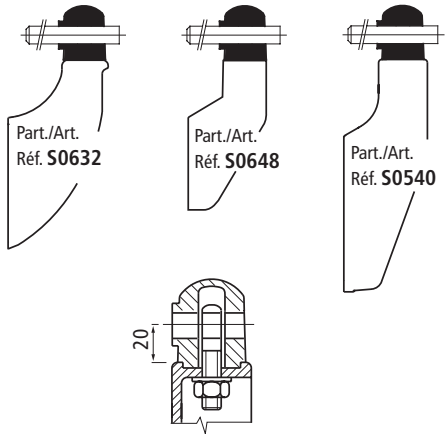

Art. S0359



Schwenkkopf

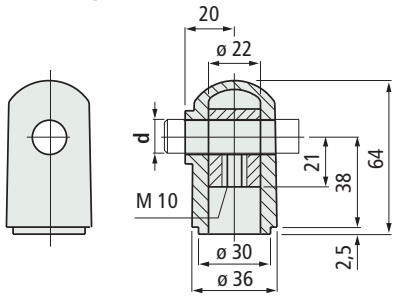

Material	Stift Ø d mm	Code	Gewicht kg
Verstärktes Polyamid PA FV (schwarz)	12	684501	0,10
	14	684511	
	16	64235	

- Material : Augenschraube aus vernickeltem Messing.
- Verpackung : 50 Stück.

• **Montage** Art. S0359
Darstellung der Halter Art. S0632-S0648-S0540

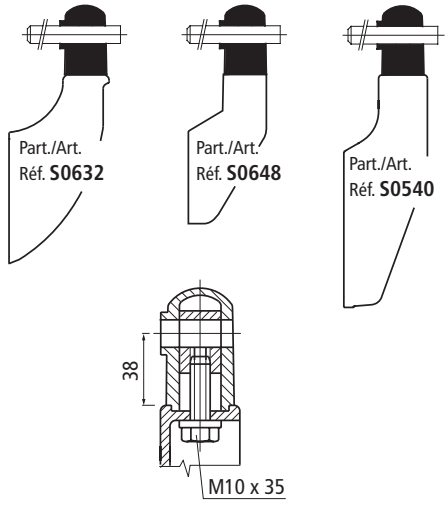

Art. S0256



Schwenkkopf

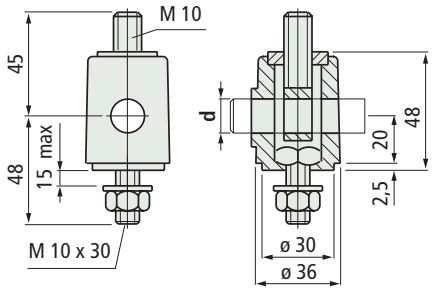

Material	Stift Ø d mm	Code	Gewicht kg
Verstärktes Polyamid PA FV (schwarz)	12	64561	0,12
	14	64571	
	16	64581	

- Material : Augenschraube, Schraube und Mutter aus Nichtrostender Stahl Austenitisch.
- Verpackung : 50 Stück.

• **Montage** Art. S0256
Darstellung der Halter Art. S0632-S0648-S0540
(in Kombination mit Kreuzgriff Art. S0183).

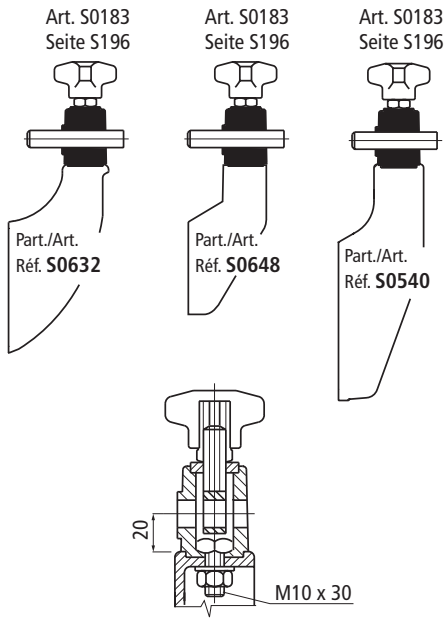

Erste Wahl

Standard

Auf Anfrage : egebenenfalls Mindestabnahmemenge erforderlich, bitte wenden Sie sich an unseren Customer Service, um die Verfügbarkeit zu prüfen.

Artikel-Nr. zum Bestellen = Art. + Code-Nr.

- **Montage** Art. S0192
  Darstellung der Halter Art. S0632 - S0648 - S0540
  (in Kombination mit Kreuzgriff Art. S0185).

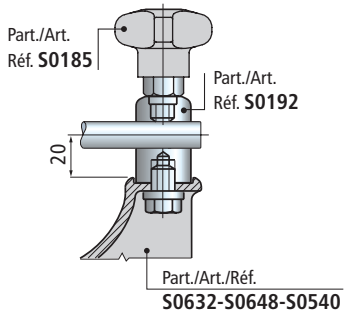

- **Montage** Art. S0227 code 61931
  Zur Verwendung mit den schwenkbaren Haltern.

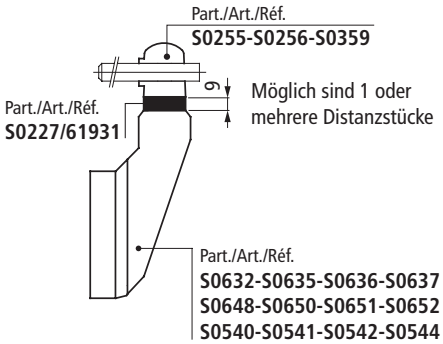

- **Montage** Art. S0227 code 62581
  Zur Verwendung mit den schwenkbaren Haltern
  Art. S0543-S0638-S0653
  (In Kombination mit Schwenkkopf aus Metal)

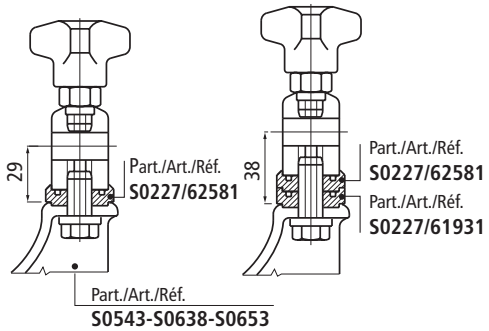

- **Montage** Art. S0096
  Zu Verwendung mit Art. S0072 - S0081- S0088 - S0089
  damit wird das Anzugsmoment auf eine größere
  Fläche verteilt.

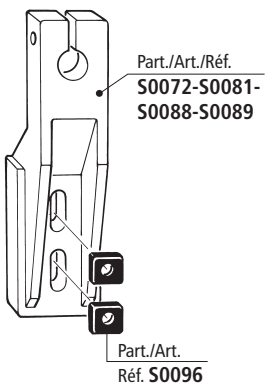

Schwenkkopf

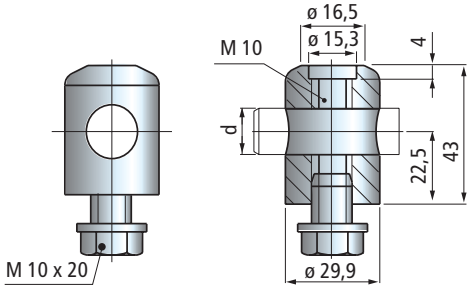

Stift Ø d mm	Material	Code	Gewicht kg
12 (1/2")	Nichtrostender Stahl Austenitisch	608683	0,19
14÷16 *	Nichtrostender Stahl Austenitisch	53091	
	Vernickeltes Messing	60933	

* = Klemmung von Stiften mit Durchmesser ø 14 und ø 16 mm.
- Material : Schrauben aus Nichtrostender Stahl Austenitisch.
- Verpackung : 50 Stück.

Art. S0192



In rostfreiem Stahl und Messing

Distanzstück

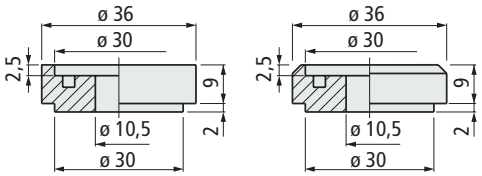

Einsatz	Code	Gewicht kg
Für alle schwenkbaren Halter und/oder Schwenkköpfe	61931	0,01
Für schwenkbare Halter Art. S0178-S0543-S0638-S0653 und/oder Schwenkkopf Art. S0192	62581	

- Material : verstärktes Polyamid PA FV (schwarz).
- Verpackung : 50 Stück.

Art. S0227



Verstärkungsscheibe

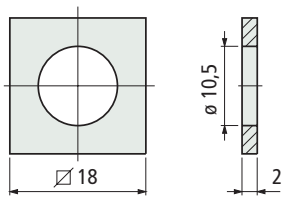

Code
51550

- Material : Nichtrostender Stahl Austenitisch.
- Verpackung : 200 Stück.

Art. S0096

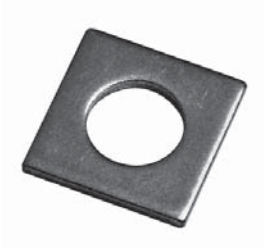

Erste Wahl

Standard

Auf Anfrage : egebenenfalls Mindestabnahmemenge erforderlich, bitte wenden Sie sich an unseren Customer Service, um die Verfügbarkeit zu prüfen.

Artikel-Nr. zum Bestellen = Art. + Code-Nr.

Art. S0061



Distanzstück

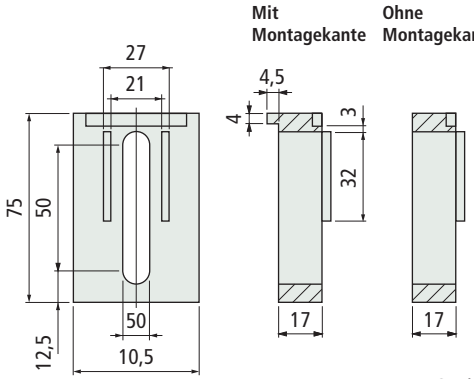

Version	Code	Gewicht kg
Mit Montagekante	66194N	0,04
Ohne Montagekante	50870N	

- Material : verstärktes Polyamid PA FV (schwarz).
- Verpackung : 50 Stück.

- **Montage** Art. S0061

Zu verwenden mit Art. S0010-S0097-S0107-S0648-S0650-S0651-S0652-S0653

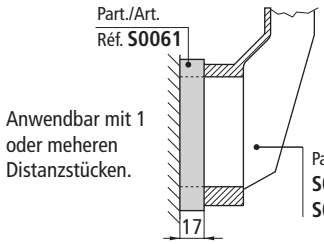

Vorteile der Version mit Montagekante :

Montage auf der Kante des Rahmens.

Die Möglichkeit mehrere Distanzstücke zentriert zu montieren.

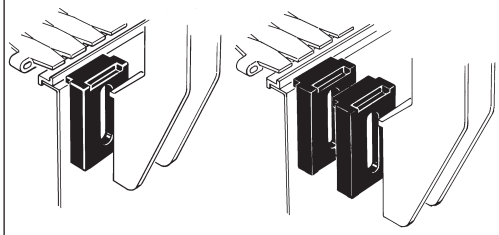

Art. S0142



Distanzstück

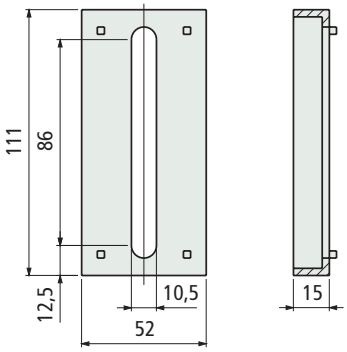

Code	Gewicht kg
65870	0,06

- Material : verstärktes Polyamid PA FV (schwarz).
- Verpackung : 25 Stück.

- **Montage** Art. S0142

Zu verwenden mit Art. S0072-S0089-S0140

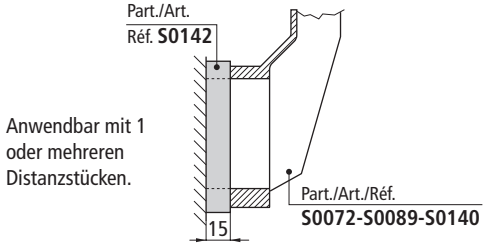

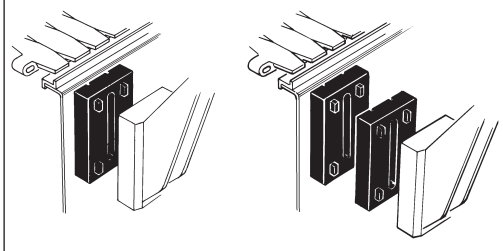

- **Die Montage des Tropfblechhalters mit den** Art. S0226-S0336, Siehe Seite S148

Der Art. S0061-S0142 ist für die Verwendung eines Tropfblechhalters geeignet.

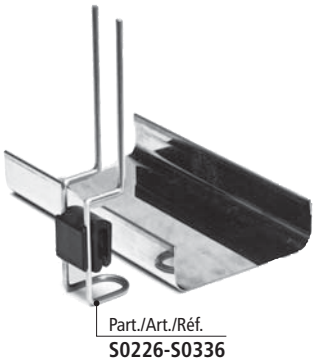

Erste Wahl

Standard

Auf Anfrage : egebenenfalls Mindestabnahmemenge erforderlich, bitte wenden Sie sich an unseren Customer Service, um die Verfügbarkeit zu prüfen.

Artikel-Nr. zum Bestellen = Art. + Code-Nr.

Art. S0545

Distanzstück



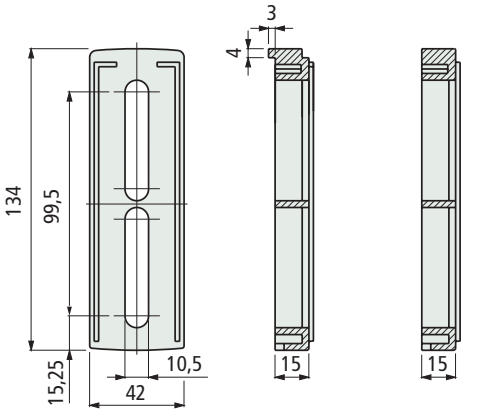

Version	Code	Gewicht kg
Mit Montagekante	683771	0,04
Ohne Montagekante	**683761**	

- Material : verstärktes Polyamid PA FV (schwarz).
- Verpackung : 25 Stück.

• **Montage** Art. S0545

Zu verwenden mit Art. S0540-S0541-S0542-S0543-S0544

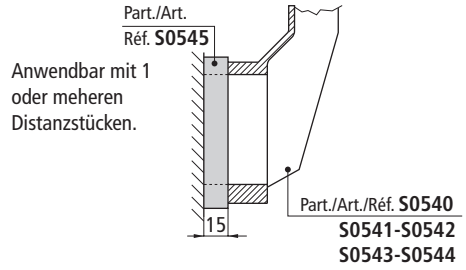

Vorteile der Version mit Montagekante :

Montage auf der Kante des Rahmens.

Die Möglichkeit mehrere Distanzstücke zentriert zu montieren.

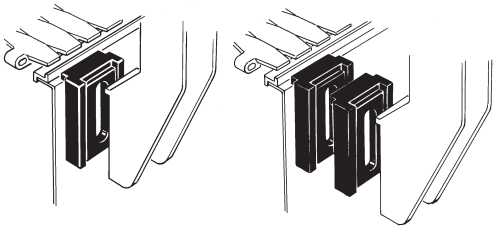

Art. S0725

Distanzstück



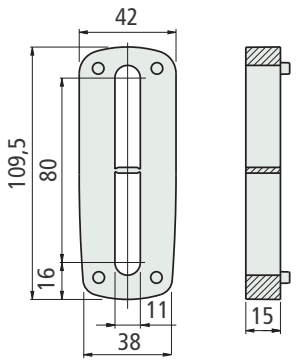

Code	Gewicht kg
688762	0,05

- Material : verstärktes Polyamid PA FV (schwarz).
- Verpackung : 25 Stück.

• **Montage** Art. S0725

Zu verwenden mit Art. S0632-S0635-S0636-S0637-S0638

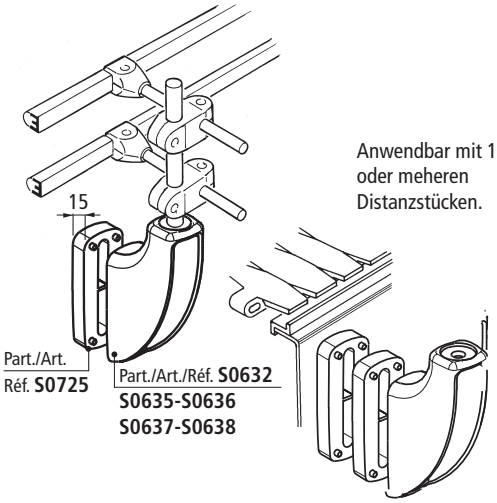

• **Die Montage des Tropfblechhalters mit den** Art. S0226-S0336, Siehe Seite S148
Der Art. S0725 ist für die Verwendung eines Tropfblechhalters geeignet.

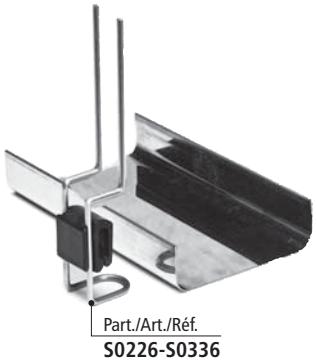

Erste Wahl

Standard

Auf Anfrage : egebenenfalls Mindestabnahmemenge erforderlich, bitte wenden Sie sich an unseren Customer Service, um die Verfügbarkeit zu prüfen.

Artikel-Nr. zum Bestellen = Art. + Code-Nr.

Zubehör

Art. S0226
Art. S0336



Abgwinkelter Halter

Tropfblechhalter

Art. S0226 (Standard)

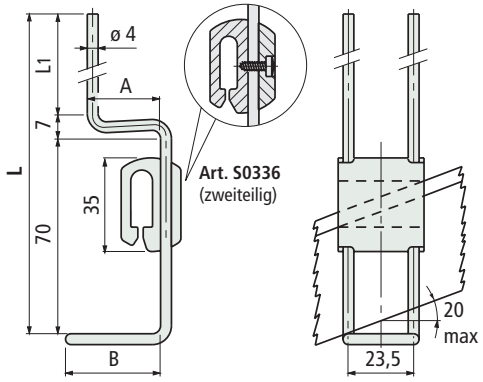

Länge L mm	L1 mm	A mm	B mm	Code Art. S0226 Standard	Code Art. S0336 Zweiteilig	Gewicht kg
		14	35	67305N	697761N	
		17	35	66772N	66823N	
180	103	27	35	**62071N**	**60574N**	0,06
		27	50	67319N	697771N	
		57	50	641461N	697781N	
200	123	38	35	**64681N**	**697791N**	
230	153	27	35	**64631N**	**697801N**	
310	233	18	35	**647551N**	**68299N**	

- Material : Gehäuse aus verstärktem Polypropylen PP FV (schwarz), Tragbügel aus Nichtrostender Stahl Austenitisch, selbstschneidende Schrauben (nur bei Part. S0336) aus nichtrostendem Stahl.
- Verpackung : 100 Stück.

Art. S0226
Art. S0336



Gerader Halter

Tropfblechhalter

Art. S0226 (Standard)

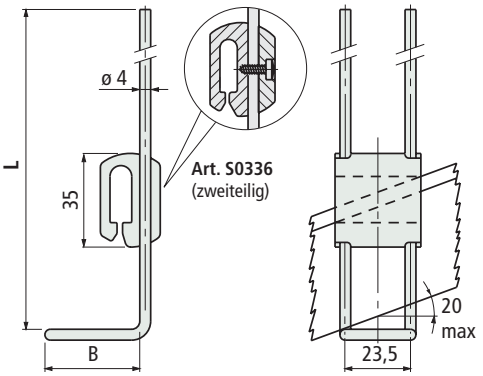

Länge L mm	B mm	Code Art. S0226 Standard	Code Art. S0336 Zweiteilig	Gewicht kg
200	35	**61767**	**697811**	0,06

- Material : Gehäuse aus verstärktem Polypropylen PP FV (schwarz), Tragbügel aus Nichtrostender Stahl Austenitisch, selbstschneidende Schrauben (nur bei Art. S0336) aus nichtrostendem Stahl.
- Verpackung : 100 Stück.

Erste Wahl

Standard

Auf Anfrage : egebenenfalls Mindestabnahmemenge erforderlich, bitte wenden Sie sich an unseren Customer Service, um die Verfügbarkeit zu prüfen.

Artikel-Nr. zum Bestellen = Art. + Code-Nr.

• **Montage** Art. S0226 (Standard)

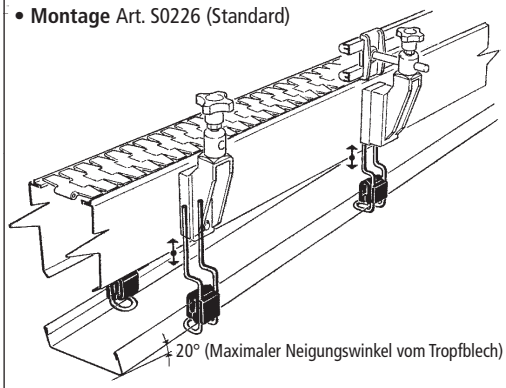

• **Montage** Art. S0336 (zweiteilig)

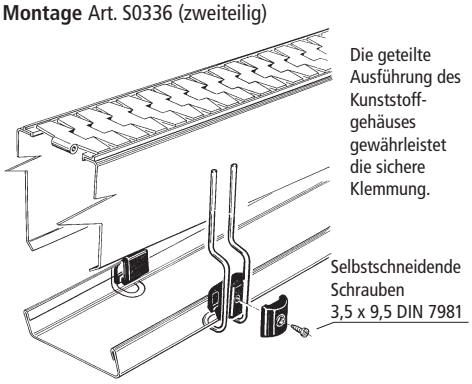

• **Querschnitt des** Tropfblechs

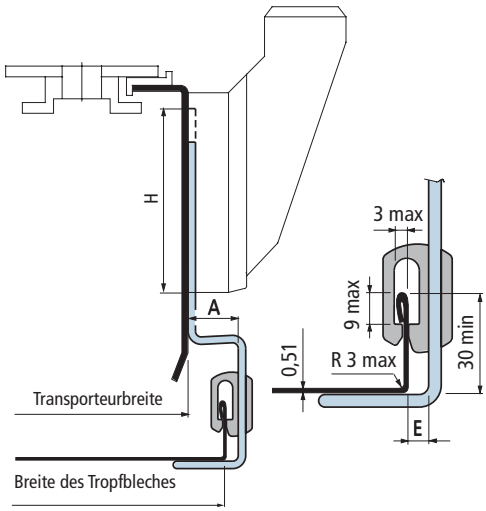

Breite des Tropfbleches = Transporteurbreite + 2• (A - E)

A = Bitte Tabelle mit Code-Nr. beachten

E = 10 mm für Art. S0226 (Standard)
9,2 mm für Art. S0336 (zweiteilig)

Geländerhalter Art.	Verstellweg H mm
S0081-S0088	70
S0072-S0089	102,5
S0085	53
S0010-S0097	71
S0107	72
S0599	104
S0140	106
S0617	95
S0632-S0635-S0636-S0637-S0638	103,5
S0540-S0541-S0542-S0543-S0544	123

Art. S0338

• **Montage** Art. S0338

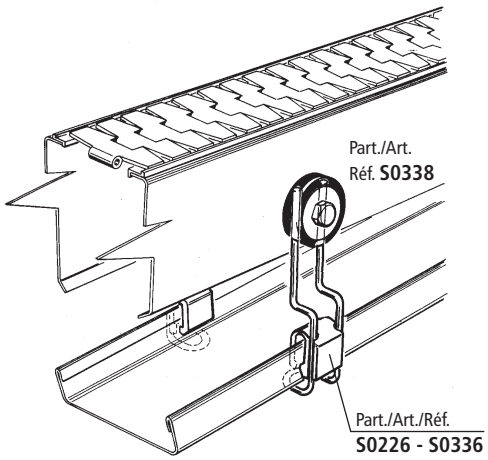

Scheibe

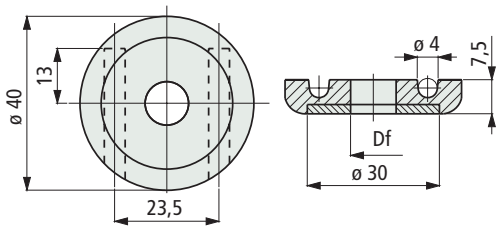

stift Ø Df mm	Code	Gewicht kg
9	67563	0,20
10,5	67325	

- Material : Körper aus verstärktem Polyamid PA FV (schwarz), Verstärkungsscheibe aus Nichtrostender Stahl Austenitisch.
- Verpackung : 100 Stück.



Erste Wahl

Standard

Auf Anfrage : egebenenfalls Mindestabnahmemenge erforderlich, bitte wenden Sie sich an unseren Customer Service, um die Verfügbarkeit zu prüfen.

Artikel-Nr. zum Bestellen = Art. + Code-Nr.

Art. S0678



Schwenkbarer Geländerhalter

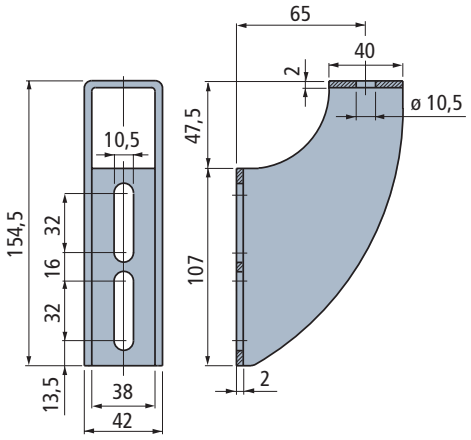

Code	Gewicht kg
684292	0,32

- Material : Nichtrostender Stahl Austenitisch.
- Verpackung : 6 Stück.

- **Montage** Art. S0678

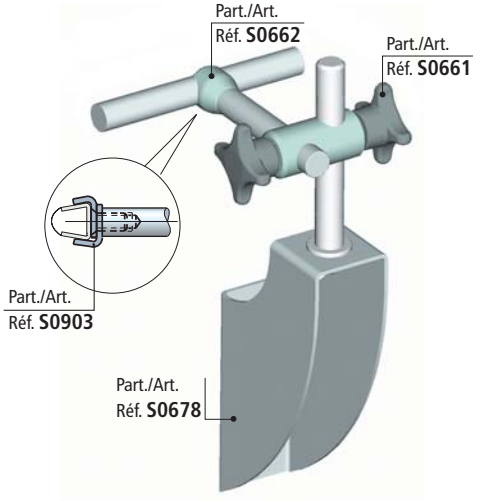

- **Zubehör** für Art. S0678

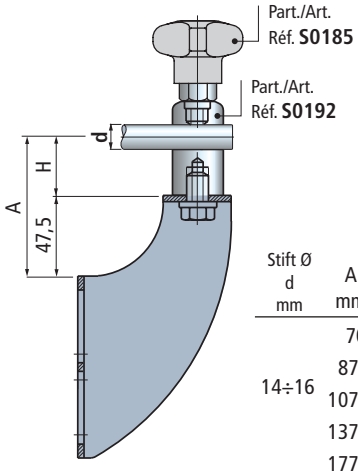

Stift Ø d mm	A mm	H mm
14÷16	70	22,5
	87,5	40
	107,5	60
	137,5	90
	177,5	130

Art. S0679



Schwenkbarer Geländerhalter

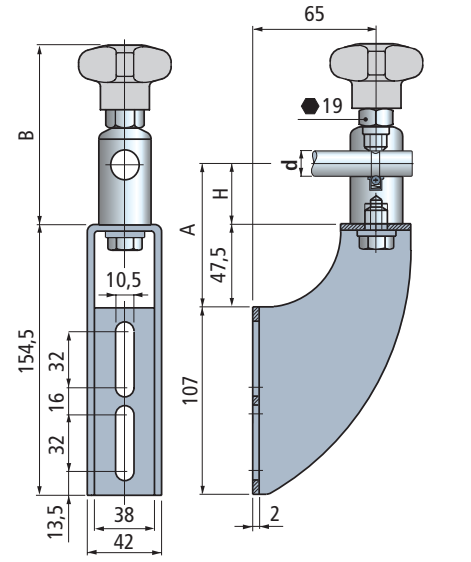

Stift ø d mm	A mm	H mm	Code	B mm	Gewicht kg
Ohne Positionierhilfe					
14÷16	70	22,5	**684302**	89	0,60
	87,5	40	**684312**	106,5	0,70
	107,5	60	**684322**	126,5	0,81
	137,5	90	**684332**	156,5	0,97
	177,5	130	**684342**	196,5	1,20
Mit Positionierhilfe					
16*	87,5	40	685072	106,5	0,70
	107,5	60	685082	126,5	0,81
	137,5	90	685092	156,5	0,97
	177,5	130	685102	196,5	1,20

* = Version mit Positionierhilfe nur mit Durchmesser 16 mm möglich.
- Material : Halter aus Nichtrostender Stahl Austenitisch. Schwenkkopf aus Nichtrostender Stahl Austenitisch. Griff aus verstärktem Polypropylen PP FV (grau). Metalleinsatz (Sw. 19) und Befestigungsschrauben aus Nichtrostender Stahl Austenitisch.
- Max. empfohlenes Anzugsmoment : 4 Kgm.
- Verpackung : 6 Stück.

- **Montage** Art. S0679

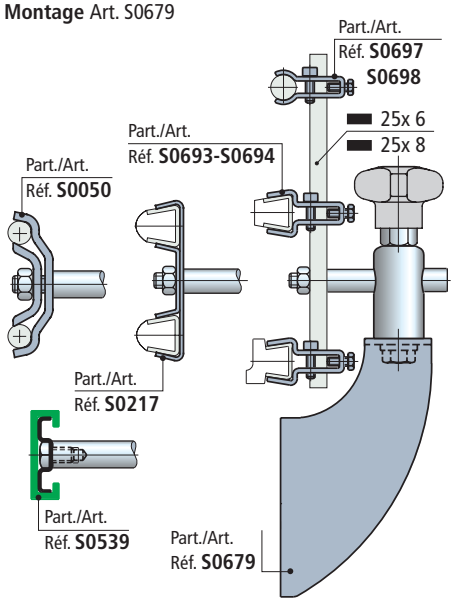

- **Abmessungen** für Positionierer

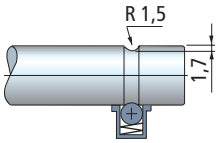

Erste Wahl

Standard

Auf Anfrage : egebenenfalls Mindestabnahmemenge erforderlich, bitte wenden Sie sich an unseren Customer Service, um die Verfügbarkeit zu prüfen.

Artikel-Nr. zum Bestellen = Art. + Code-Nr.

• **Montage** Art. S0680

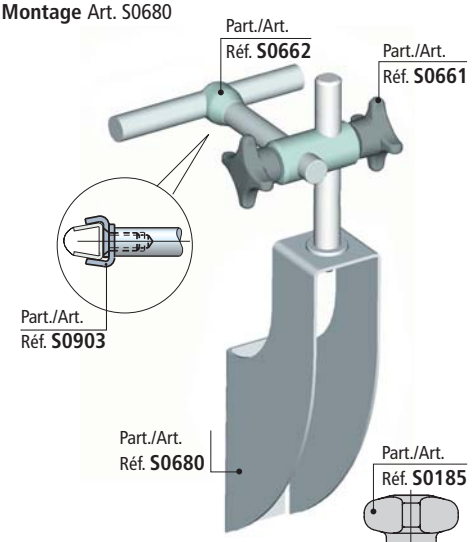

• **Zubehör** für Art. S0680

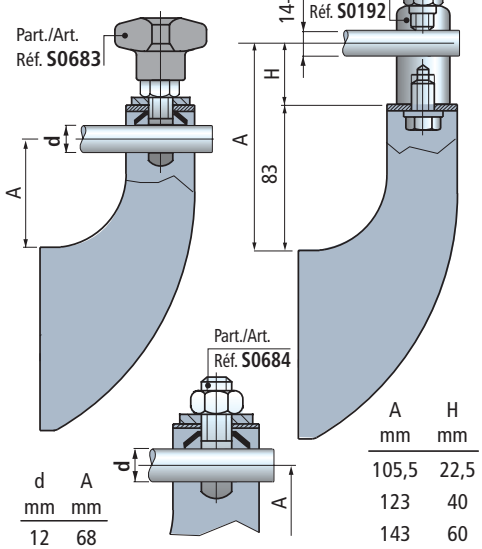

d mm	A mm
12	68
14	67
16	66

A mm	H mm
105,5	22,5
123	40
143	60
173	90
213	130

• **Montage** Art. S0681

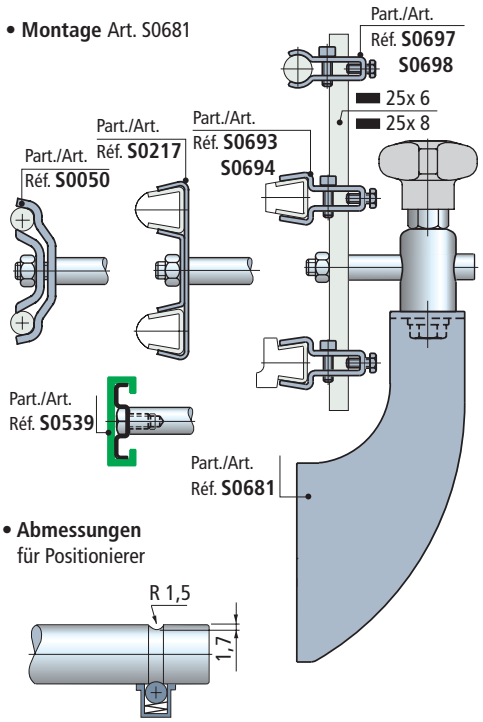

• **Abmessungen** für Positionierer

Schwenkbarer Geländerhalter

Art. S0680

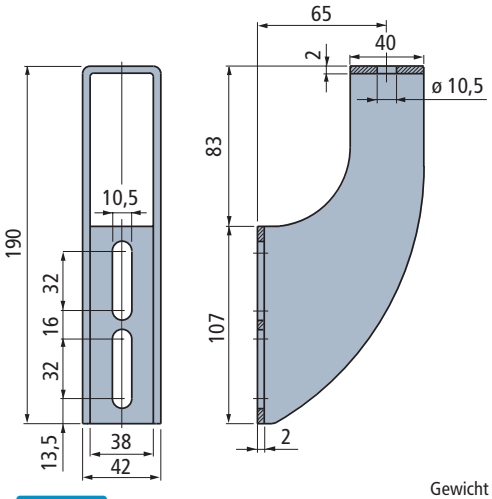



Code	Gewicht kg
684352	0,36

- Material : Nichtrostender Stahl Austenitisch.
- Verpackung : 6 Stück.

Schwenkbarer Geländerhalter

Art. S0681

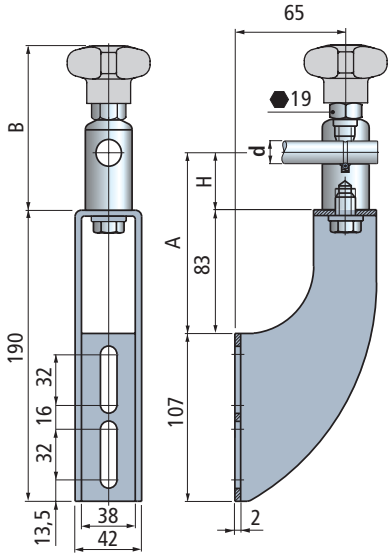



Stift ø d mm	A mm	H mm	Code	B mm	Gewicht kg
Ohne Positionierhilfe					
14÷16	105,5	22,5	**684402**	89	0,64
	123	40	**685112**	106,5	0,74
	143	60	**685122**	126,5	0,85
	173	90	**685132**	156,5	1,01
	213	130	**685142**	196,5	1,24
Mit Positionierhilfe					
16*	123	40	684362	106,5	0,74
	143	60	684372	126,5	0,85
	173	90	684382	156,5	1,01
	213	130	684392	196,5	1,24

* = Version mit Positionierhilfe nur mit Durchmesser 16 mm möglich.

- Material : Halter aus Nichtrostender Stahl Austenitisch. Schwenkkopf aus Nichtrostender Stahl Austenitisch. Griff aus verstärktem Polypropylen PP FV (grau). Metalleinsatz (Sw. 19) und Befestigungsschrauben aus Nichtrostender Stahl Austenitisch.
- Max. empfohlenes Anzugsmoment : 4 Kgm.
- Verpackung : 6 Stück.

Erste Wahl

Standard

Auf Anfrage : egebenenfalls Mindestabnahmemenge erforderlich, bitte wenden Sie sich an unseren Customer Service, um die Verfügbarkeit zu prüfen.

Artikel-Nr. zum Bestellen = Art. + Code-Nr.

Art. S0682



Schwenkbarer Geländerhalter

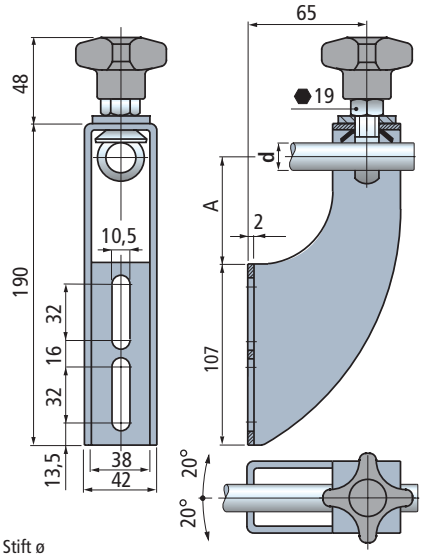

Stift ø d mm	A mm	Code	Gewicht kg
12	68	**684412**	
14	67	**684422**	0,46
16	66	**684432**	

- Material : Halter, Mutter, Scheibe und Augenschraube aus Nichtrostender Stahl Austenitisch.
  Griff aus verstärktem Polypropylen PP FV (grau).
  Metalleinsatz (Sw. 19) aus Nichtrostender Stahl Austenitisch.
- Verpackung : 6 Stück.

• **Einsatz** Art. S0682

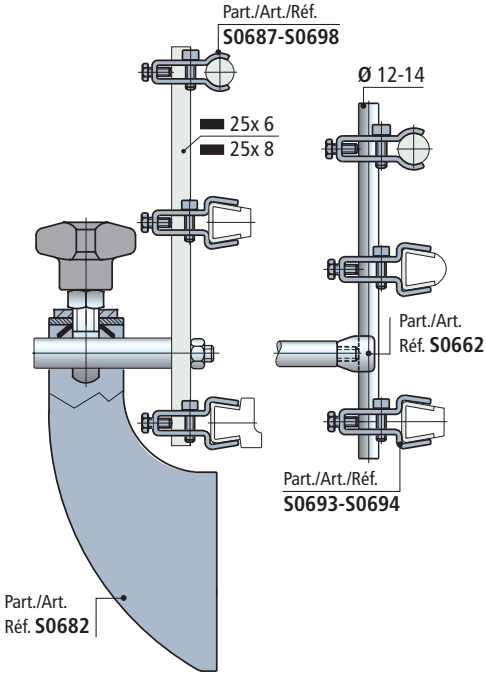

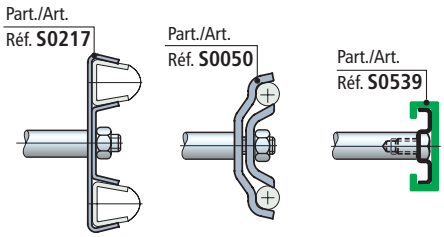

Art. S0677



Schwenkbarer Geländerhalter

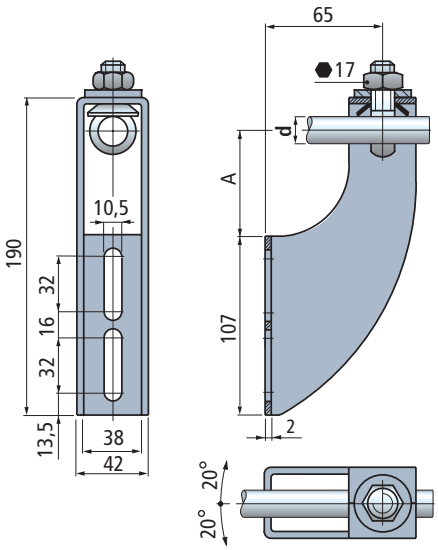

Stift ø d mm	A mm	Code	Gewicht kg
12	68	684262	
14	67	684272	0,42
16	66	684282	

- Material : Halter, Mutter, Scheibe und Augenschraube aus Nichtrostender Stahl ASustenitisch.
- Verpackung : 6 Stück.

• **Einsatz** Art. S0677

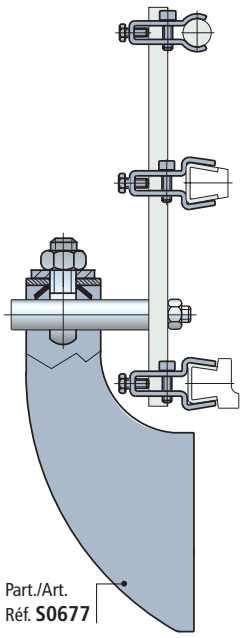

Erste Wahl

Standard

Auf Anfrage : egebenenfalls Mindestabnahmemenge erforderlich, bitte wenden Sie sich an unseren Customer Service, um die Verfügbarkeit zu prüfen.

Artikel-Nr. zum Bestellen = Art. + Code-Nr.

• **Einsatz** Art. S0192

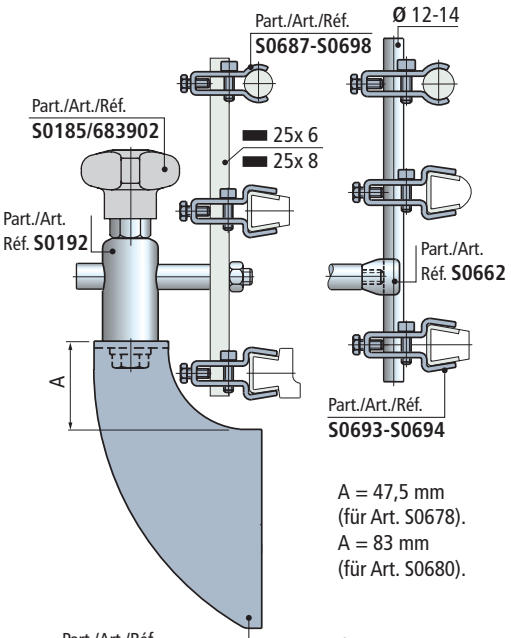

A = 47,5 mm
(für Art. S0678).
A = 83 mm
(für Art. S0680).

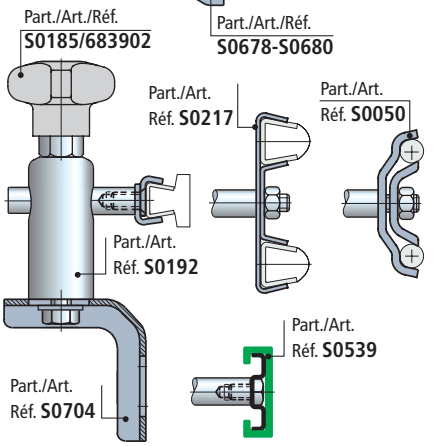

• **Abmessungen** für Positionierer

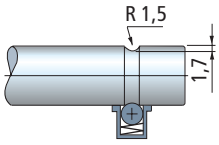

• **Einsatz** Art. S0683-S0684
In Kombination mit Geländerhalter Art. S0680.

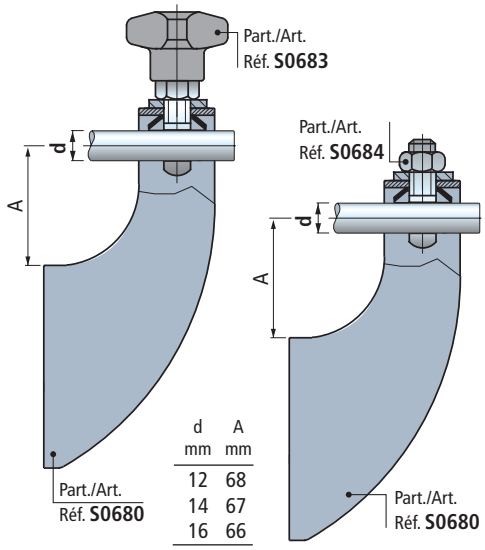

d mm	A mm
12	68
14	67
16	66

Schwenkkopf

Mit einer Bohrung **Mit zwei Bohrungen**

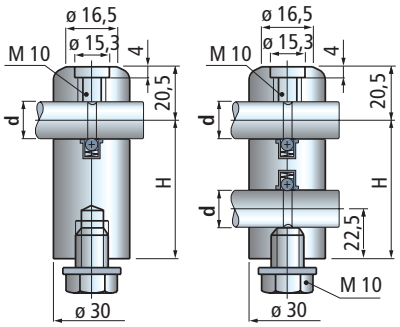

Stift ø d mm	H mm	Code Ohne positionierhilfe	Code Mit positionierhilfe	Gewicht kg
Mit einer Bohrung				
14÷16*	22,5	**685842**	–	0,19
	40	**674012**	673962	0,29
	60	**674022**	673972	0,40
	90	**674032**	673982	0,56
	130	**674042**	673992	0,79
Mit zwei Bohrungen				
14÷16*	90	674052	674002	0,52

*= Version mit Positionierhilfe nur mit Durchmesser 16 mm möglich.
- Material : Schwenkkopf aus Nichtrostender Stahl Austenitisch. Befestigungsschrauben aus Nichtrostender Stahl Austenitisch.
- Verpackung : 10 Stück.

Augenschraube (mit Kreuzgriff)

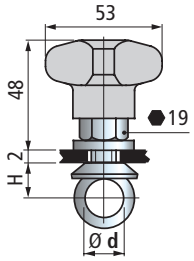

Stift ø d mm	Code	H mm	Gewicht kg
12	684442	13	
14	**684452**	14	0,10
16	**684462**	15	

- Material : Mutter, Scheibe und Augenschraube aus Nichtrostender Stahl Austenitisch. Griff aus verstärktem Polypropylen PP FV (grau). Metalleinsatz (Sw. 19) aus Nichtrostender Stahl Austenitisch.
- Verpackung : 6 Stück.

Augenschraube (mit Mutter)

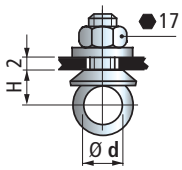

Stift ø d mm	Code	H mm	Gewicht kg
12	684472	13	
14	**684482**	14	0,06
16	**684492**	15	

- Material : Mutter, Scheibe und Augenschraube aus Nichtrostender Stahl Austenitisch.
- Verpackung : 6 Stück.

Art. S0192



Art. S0683



Art. S0684



Erste Wahl

Standard

Auf Anfrage : egebenenfalls Mindestabnahmemenge erforderlich, bitte wenden Sie sich an unseren Customer Service, um die Verfügbarkeit zu prüfen.

Artikel-Nr. zum Bestellen = Art. + Code-Nr.

Art. S0705



Halter

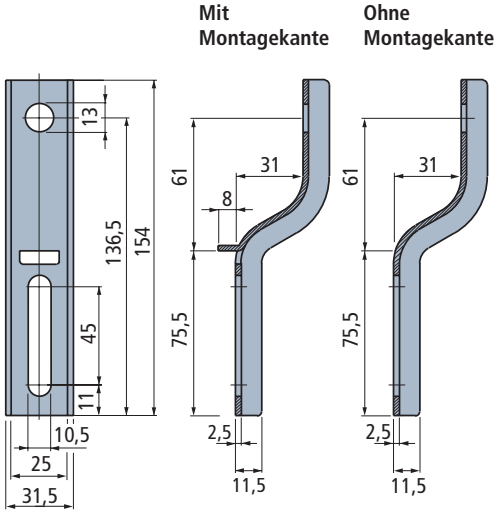

Version	Code	Gewicht kg
Mit Montagekante	684902	0,17
Ohne Montagekante	684912	

- Material : Nichtrostender Stahl Austenitisch.
- Verpackung : 16 Stück.

• **Einsatz** Art. S0705

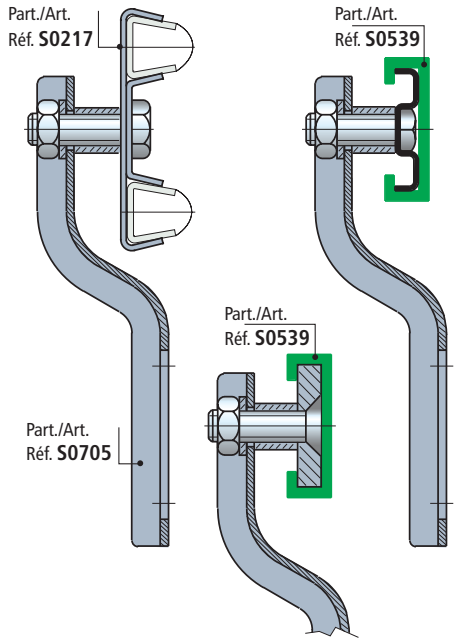

Art. S0704



Halter

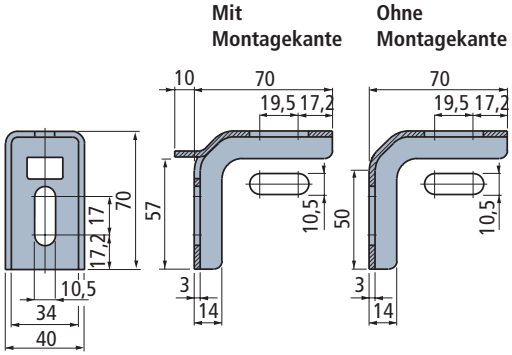

Version	Code	Gewicht kg
Mit Montagekante	684882	0,15
Ohne Montagekante	684892	

- Material : Nichtrostender Stahl Austenitisch.
- Verpackung : 16 Stück.

• **Einsatz** Art. S0704

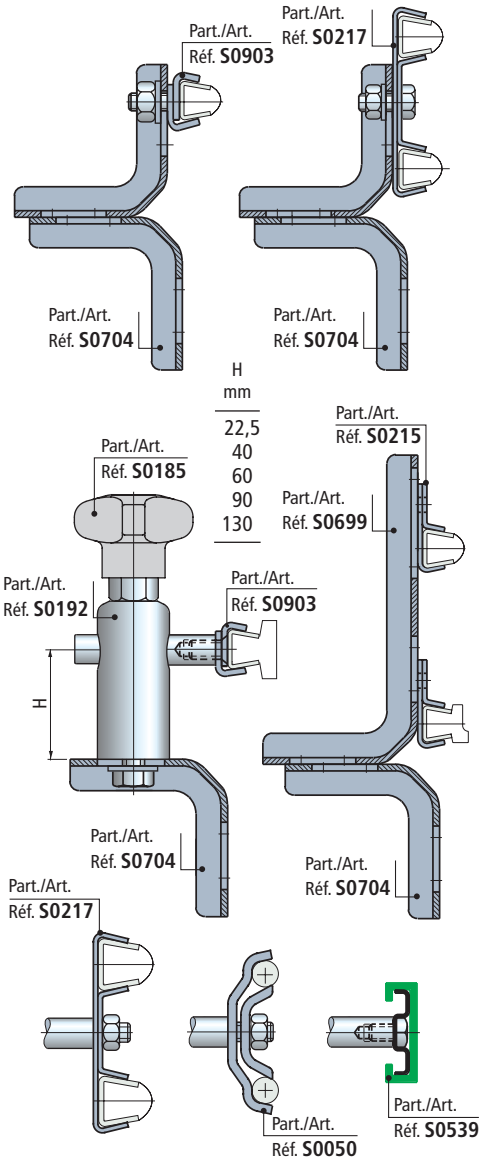

Erste Wahl

Standard

Auf Anfrage : egebenenfalls Mindestabnahmemenge erforderlich, bitte wenden Sie sich an unseren Customer Service, um die Verfügbarkeit zu prüfen.

Artikel-Nr. zum Bestellen = Art. + Code-Nr.

• **Einsatz** Art. S0699

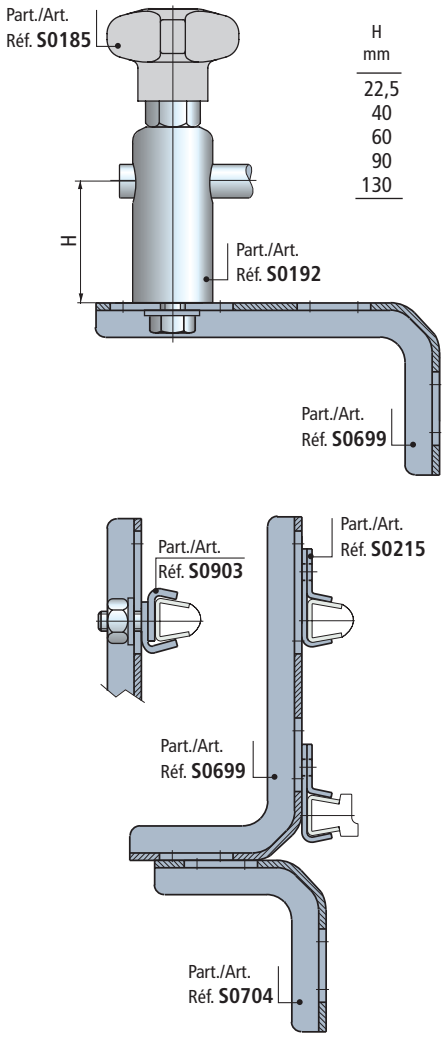

• **Einsatz** Art. S0718

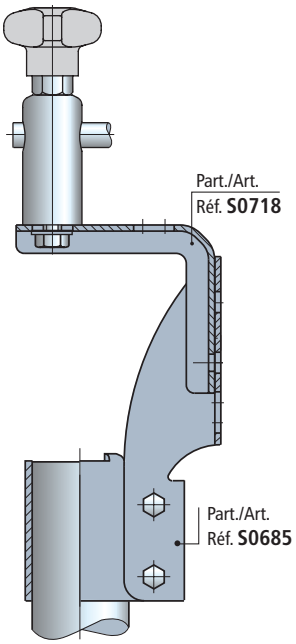

Halter

Art. S0699



Mit Montagekante

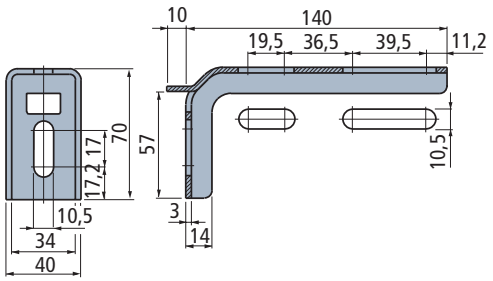

Ohne Montagekante

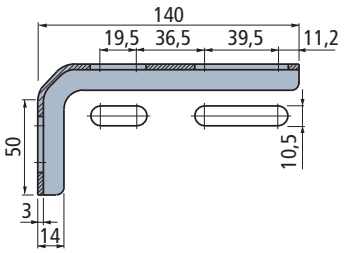

Version	Code	Gewicht kg
Mit Montagekante	684862	0,23
Ohne Montagekante	684872	

- Material : Nichtrostender Stahl Austenitisch.
- Verpackung : 16 Stück.

Halter

Art. S0718



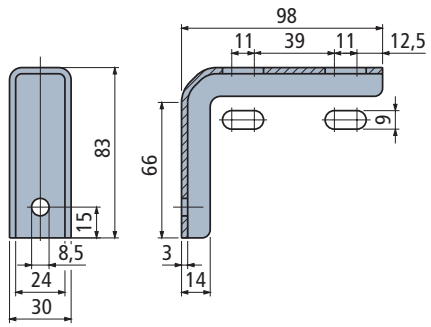

Code	Gewicht kg
687252	0,17

- Material : Nichtrostender Stahl Austenitisch.
- Verpackung : 16 Stück.

Erste Wahl

Standard

Auf Anfrage : egebenenfalls Mindestabnahmemenge erforderlich, bitte wenden Sie sich an unseren Customer Service, um die Verfügbarkeit zu prüfen.

Artikel-Nr. zum Bestellen = Art. + Code-Nr.

Art. S0692

Höhenverstellbare Führungsklemmen

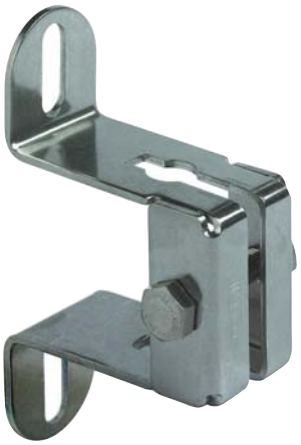

Standard Version

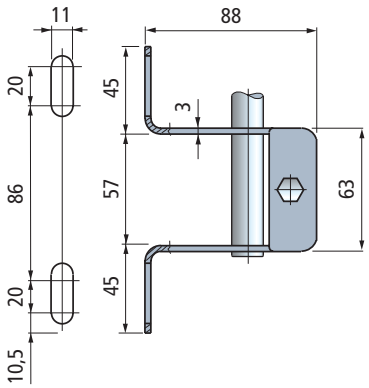



Kompakte Version

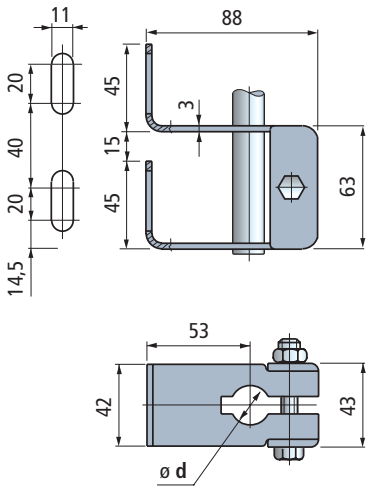

stift Ø **d** mm	Code Standard Version	Code Kompakte Version	Gewicht kg
15	686272	684622	0,33
16	686282	684632	
18	686292	684642	
20	686302	684652	

- Material : Halter und Befestigungsschrauben aus Nichtrostender Stahl Austenitisch.
- Verpackung : 8 Stück.

• **Einsatz** Art. S0692

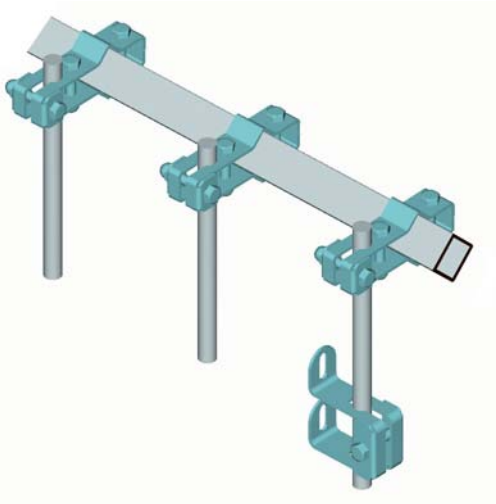

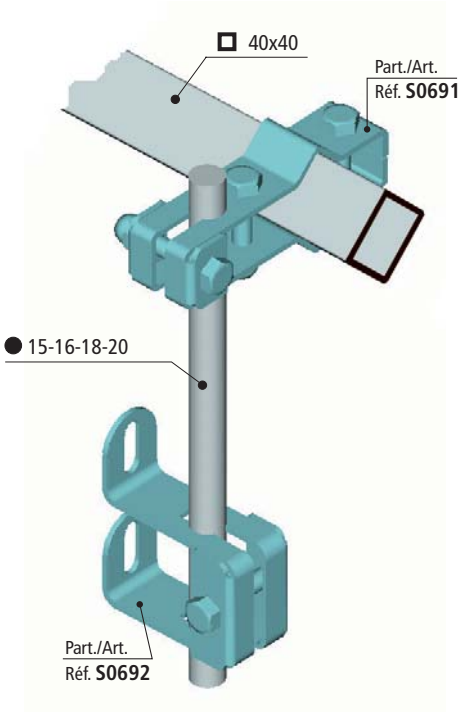

Erste Wahl

Standard

Auf Anfrage : egebenenfalls Mindestabnahmemenge erforderlich, bitte wenden Sie sich an unseren Customer Service, um die Verfügbarkeit zu prüfen.

Artikel-Nr. zum Bestellen = Art. + Code-Nr.

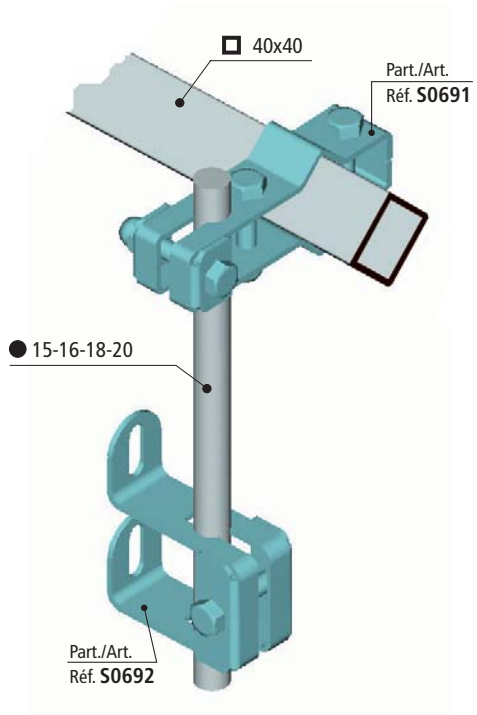

Kreuzklemme

Art. S0691

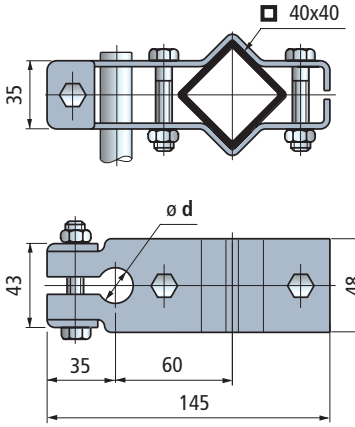



Vierkant Rohr mm	Stift Ø d mm	Code	Gewicht kg
40x40	15	684582	0,52
	16	684592	
	18	684602	
	20	684612	

- Material : Klemme und Befestigungsschrauben aus Nichtrostender Stahl Austenitisch.
- Verpackung : 8 stück.

• **Einsatz** Art. S0663

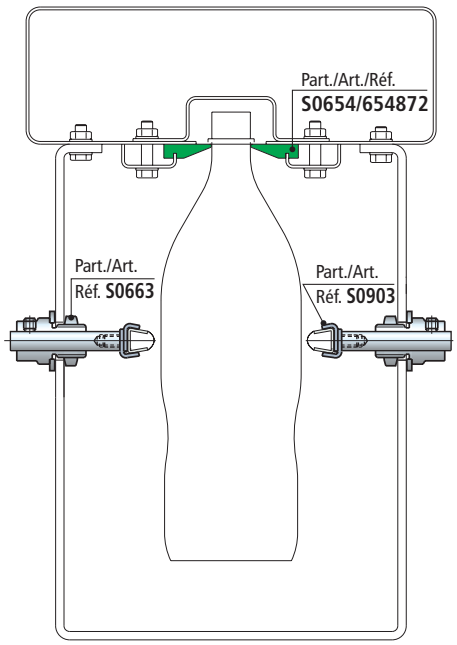

Feststellklemme für Rundstahl ø 12 mm

Art. S0663

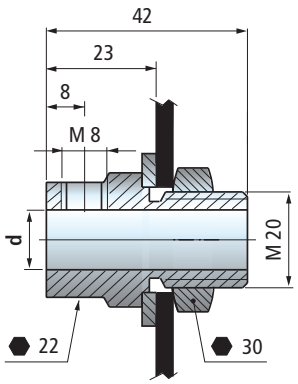



Stift Ø d mm	Code	Gewicht kg
12	669572	0,13

- Material: Klemme aus Nichtrostender Stahl Austenitisch, Mutter und Scheibe aus Nichtrostender Stahl Austenitisch.
- Verpackung : 50 Stück.

Erste Wahl

Standard

Auf Anfrage : egebenenfalls Mindestabnahmemenge erforderlich, bitte wenden Sie sich an unseren Customer Service, um die Verfügbarkeit zu prüfen.

Artikel-Nr. zum Bestellen = Art. + Code-Nr.

Art. S0661



Kreuzklemme

Version ohne Kreuzgriff

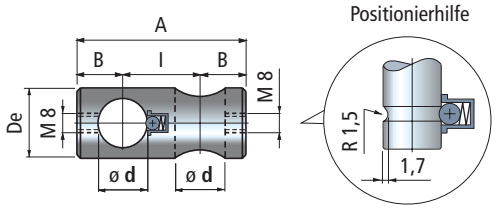

Version mit Kreuzgriff

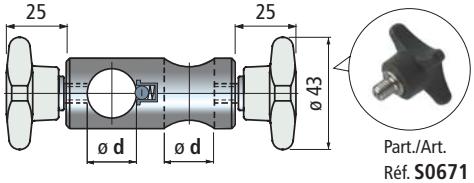

Stift Ø d mm	Code Ohne Kreuzgriff	Code Mit Kreuzgriff	l mm	A mm	B mm	ø De mm
Version ohne Positionierhilfe						
10	669112	**675712**	14	36	11	18
12	669122	**675722**	16	40	12	20
(1/2")	686022	**683802**	16	40	12	20
14	669132	**675732**	18	44	13	20
16	669142	**675742**	20	48	14	24
18	669152	**675752**	22	52	15	26
20	669162	**675762**	24	56	16	28
Version mit Positionierhilfe						
12	669172	675772	22	48	13	20
14	669182	675782	22	48	13	20
16	614043	614053	26	56	15	24

- Material : Klemme aus Nichtrostender Stahl Austenitisch. Griff aus verstärktem Polypropylen PP FV (grau). Metalleinsatz aus Nichtrostender Stahl Austenitisch.
- Max. empfohlenes Anzugsmoment : 1 Kgm (mit Kreuzgrif) 2 Kgm (mit Schraube).
- Verpackung : 24 Stück.

• **Einsatz** Art. S0661

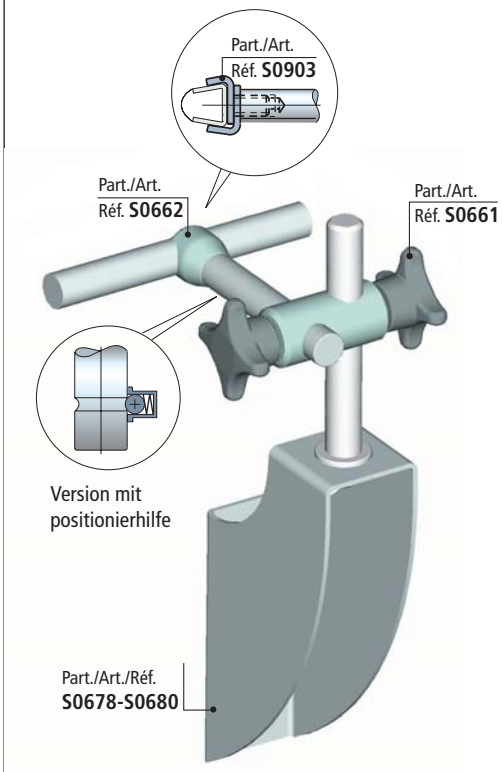

Art. S0732



Kreuzklemme

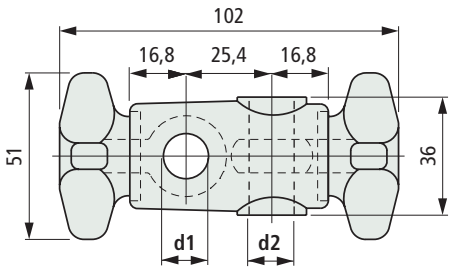

Stift Ø d1 mm	Stift Ø d1 inch	Stift Ø d2 mm	Stift Ø d2 inch	Code	Gewicht kg
12	1/2"	12	1/2"	**692352**	
12	1/2"	16	5/8"	**692362**	0,13
16	5/8"	16	5/8"	692372	

- Material : Führungsklemme und Griff aus verstärktem Polyamid PA FV (schwarz). Augenschraube aus Nichtrostender Stahl Austenitisch.
- Max. empfohlenes Anzugsmoment : 2 Kgm.
- Verpackung : 50 Stück.

• **Einsatz** Art. S0732



Erste Wahl

Standard

Auf Anfrage : egebenenfalls Mindestabnahmemenge erforderlich, bitte wenden Sie sich an unseren Customer Service, um die Verfügbarkeit zu prüfen.

Artikel-Nr. zum Bestellen = Art. + Code-Nr.

Art. S0763

- **T - Klemme** Art. S0763
  Verfügbar mit Mutter oder Griff.

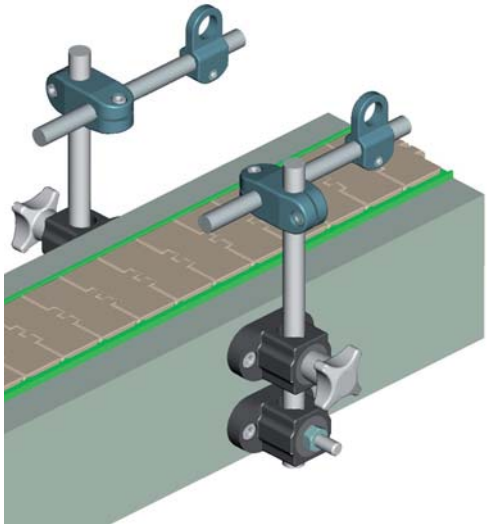

- Kann in Kombination mit Kreuzklemme
  Art. S0661 oder S0732 verwendet werden.

Part./Art./Réf. **S0661**



Part./Art./Réf. **S0732**



T - Klemme mit Augenschraube

Mit Mutter

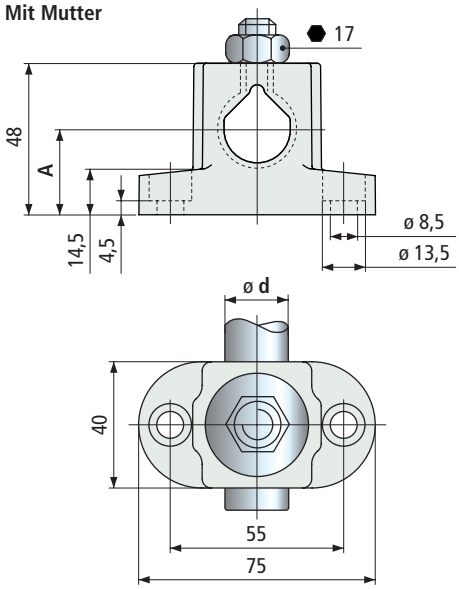





Mit Griff

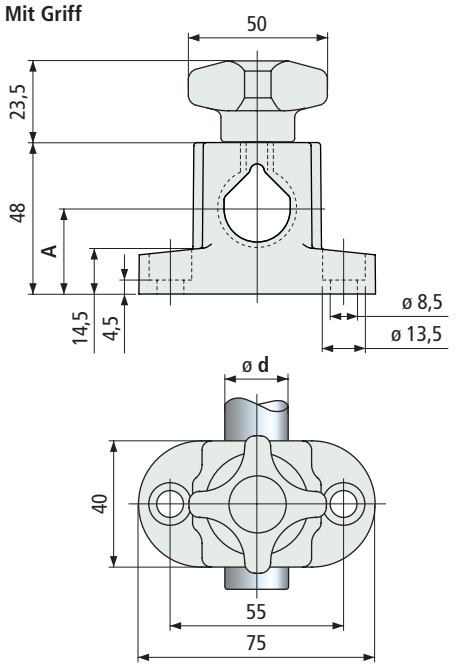





Version	Stab Ø **d** mm	**A** mm	**Code**	Gewicht kg
mit Mutter	12	15,5	610093	0,09
	14	17	610103	
	16	18	610113	
	18	19,5	610183	
	20	21	610123	
mit Griff	12	15,5	610593	0,12
	14	17	610603	
	16	18	610613	
	18	19,5	610623	
	20	21	610633	

- Material : Führungsklemme und Griff aus verstärktem Polyamid PA FV (schwarz). Metalleinsatz aus vernickeltem Messing, Mutter, Scheibe und Augenschraube aus Nichtrostender Stahl Austenitisch.
- Max empfohlenes Anzugsmoment : 4 Kgm.
- Verpackung : 25 Stück.

Erste Wahl

Standard

Auf Anfrage : egebenenfalls Mindestabnahmemenge erforderlich, bitte wenden Sie sich an unseren Customer Service, um die Verfügbarkeit zu prüfen.

Artikel-Nr. zum Bestellen = Art. + Code-Nr.

Art. S0340



Kreuzklemme

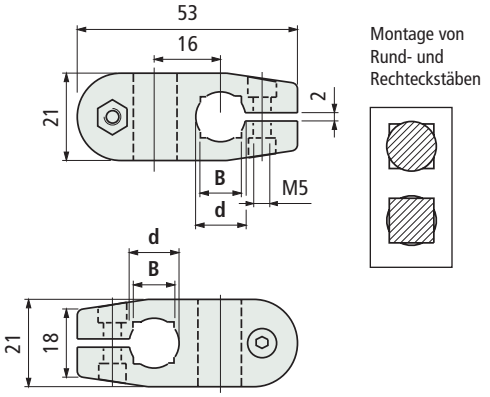

Befestigungschrauben Material	Stab Ø d mm	Rechteck-stab B mm	Code	Gewicht kg
Nichtrostender Stahl Austenitisch	10	8	68373	0,02
	12	10	68385	
	14	12	67375	
Verzinkter Stahl	10	8	627031	
	12	10	627041	
	14	12	627051	

- Material : Führungsklemme aus verstärktem Polyamid PA FV (schwarz).
- Max. empfohlenes Anzugsmoment : 0,5 Kgm.
- Verpackung : 50 Stück.

- **Belastungsdiagramm** für Art. S0340

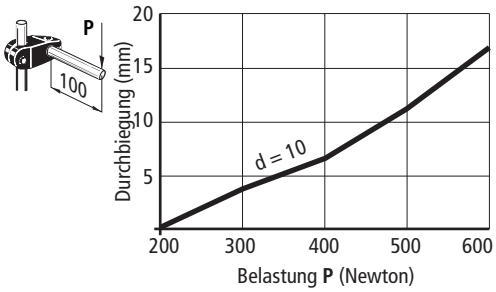

- **Technische Daten** Art. S0340
  - Schiebebelastung : 1200 N
  - Drehmoment : 5 N/m

  Angaben beruhen auf einem Anzugsmoment von 0,5 Kgm

- **Belastungsdiagramm** für Art. S0174-S0174R

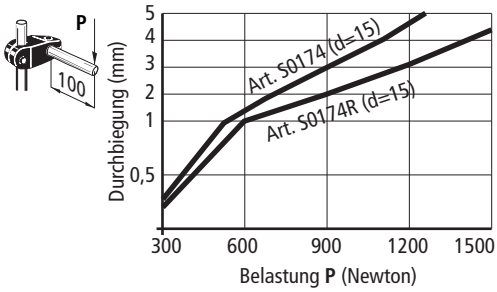

- **Technische Daten** Art. S0174
  - Schiebebelastung : 2500 N (mit d = 14-15-16)
    2800 N (mit d = 18)
  - Drehmoment : 13 N/m

  Angaben beruhen auf einem Anzugsmoment von 1 Kgm

- **Technische Daten** Art. S0174R
  - Schiebebelastung : 3500 N
  - Drehmoment : 25 N/m

  Angaben beruhen auf einem Anzugsmoment von 1,5 Kgm

- **Eigenschaften** von Art. S0174R
  Unterscheidet sich von Art. S0174 durch ein verstärktes Material und eine Distanzbuchse zur Kontrolle des Anzugsmomentes.

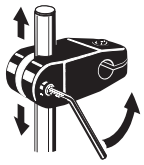

Die verbesserte Elastizität des Kunststoffes ermöglicht, beim Lockern der Schraube, ein einfaches Verschieben der Kreuzklemme. Speziell für Anlagen mit häufigem Umbau.

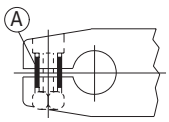

Die Distanzstücke A (vernickeltes Messing) verhindern das Brechen der Klemme. Wenn die Schrauben stärker angezogen werden als das empfohlene Anzugsmoment, wird dieresultierende Belastung durch die Distanzstücke aufgenommen und nicht durch den Körper.

- **Montage** Art. S0174-S0174R mit Rückstell barer Knebelspanner

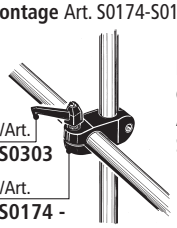

Kann auch mit einem einstellbarem Knebelspanner Art. S0303 (code 60922), Siehe Seite S197.

Art. S0174
Art. S0174R



Kreuzklemme

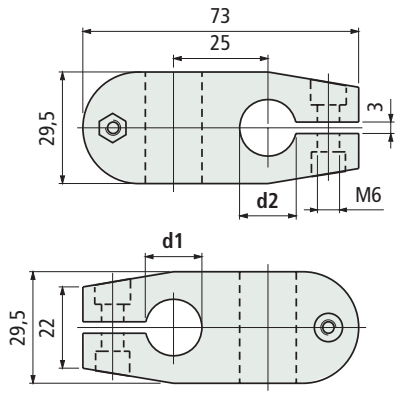

Art.	Material	Stab Ø d1 mm	Stab Ø d2 mm	Code	Gewicht kg
174	Verstärktes Polyamid PA FV (schwarz)	14	14	57941	0,07
			15	59291	
			16	59301	
			18	59311	
		15	15	53791	
			16	59321	
			18	59331	
		16	16	53781	
			18	59341	
		18	18	53771	
		20	20	652452	
174R	Verstärktes Polyamid PA FV spezial (schwarz)	15	15	6188700	0,07
		18	18	6499700	

- Material : Befestigungsschrauben aus Nichtrostender Stahl Austenitisch.
- Max. empfohlenes Anzugsmoment : 1 Kgm (Art. S0174); 1,5 Kgm (Art. S0174R).
- Verpackung : 50 Stück.

Erste Wahl

Standard

Auf Anfrage : egebenenfalls Mindestabnahmemenge erforderlich, bitte wenden Sie sich an unseren Customer Service, um die Verfügbarkeit zu prüfen.

Artikel-Nr. zum Bestellen = Art. + Code-Nr.

Art. S0174Q



Kreuzklemme

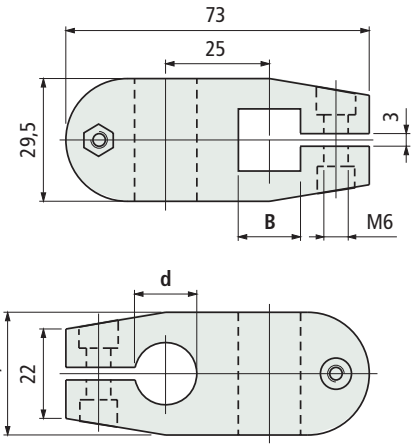

Rechteck-stab **B** mm	Stab Ø **d** mm	Code	Gewicht kg
12	**14**	**59351**	0,07
	15	59361	
	16	**59371**	
	18	59381	

- Material : Führungsklemme aus verstärktem Polyamid PA FV (schwarz), Befestigungsschrauben aus Nichtrostender Stahl Austenitisch, Muttern aus vernickeltem Messing.
- Max. empfohlenes Anzugsmoment : 1 Kgm.
- Verpackung : 50 Stück.

• **Belastungsdiagramm** für Art. S0174Q

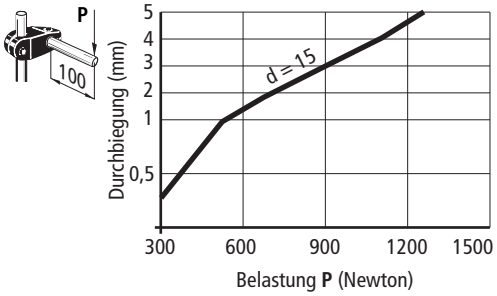

• **Technische Daten** Art. S0174Q
- Schiebebelastung : 2500 N (mit d = 14-15-16)
  2800 N (mit d = 18)
- Drehmoment : 13 N/m

Angaben beruhen auf einem Anzugsmoment von 1 Kgm

• **Montage** Art. S0174Q mit rückstellbarem Knebelspanner

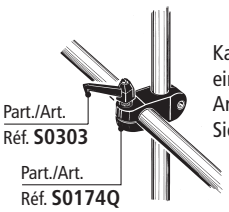

Kann auch mit einem einstellbarem Knebelspanner Art. S0303 (code 60922), Siehe Seite S197.

Erste Wahl

Standard

Auf Anfrage : egebenenfalls Mindestabnahmemenge erforderlich, bitte wenden Sie sich an unseren Customer Service, um die Verfügbarkeit zu prüfen.

Artikel-Nr. zum Bestellen = Art. + Code-Nr.

Art. S0339



T - Klemme

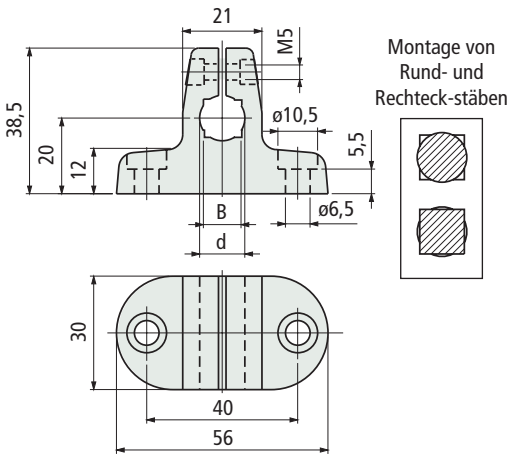

Befestigungsschrauben Material	Stab Ø **d** mm	Rechteck-stab **B** mm	Code	Gewicht kg
Nichtrostender Stahl Austenitisch	**10**	**8**	68363	0,03
	12	**10**	68375	
	14	**12**	67365	
Verzinkter Stahl	**10**	**8**	**626001**	
	12	**10**	**627011**	
	14	**12**	**627021**	

- Material : Führungsklemme aus verstärktem Polyamid PA FV (schwarz).
- Max. empfohlenes Anzugsmoment : 0,5 Kgm.
- Verpackung : 50 Stück.

• **Belastungsdiagramm für** Art. S0339

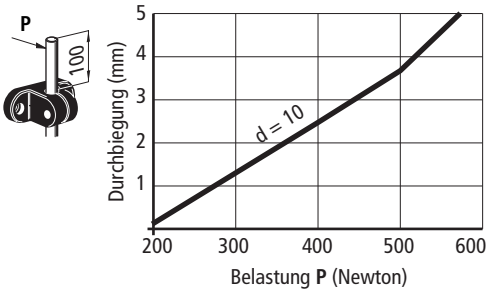

• **Technische Daten** Art. S0339
- Schiebebelastung : 650 N
- Drehmoment : 5 N/m

Angaben beruhen auf einem Anzugsmoment von 0,5 Kgm

• **Montage** Art. S0339
In Kombination mit Art. S0340

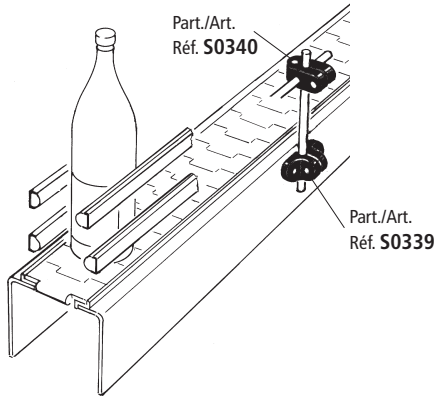

Art. S0595



T - Klemme

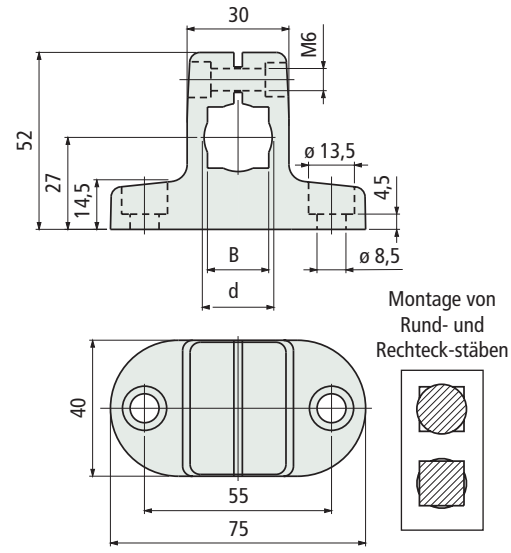

Befestigungsschrauben Material	Stab Ø **d** mm	Rechteck-stab **B** mm	Code	Gewicht kg
Nichtrostender Stahl Austenitisch	**16**	**14**	610432	0,07
	18	**16**	610442	
	20	**18**	610452	
Verzinkter Stahl	**16**	**14**	**610462**	
	18	**16**	**610472**	
	20	**18**	**610482**	

- Material : Führungsklemme aus verstärktem Polyamid PA FV (schwarz).
- Max. empfohlenes Anzugsmoment : 1,5 Kgm.
- Verpackung : 50 Stück.

• **Belastungsdiagramm für** Art. S0595

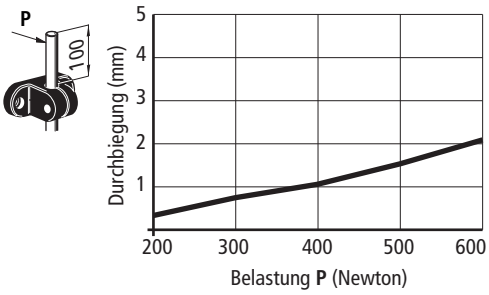

• **Technische Daten** Art. S0595
- Schiebebelastung : 600 N (mit d = 16)
  500 N (mit d = 18-20)

Angaben beruhen auf einem Anzugsmoment von 1,5 Kgm

• **Montage** Art. S0595
In Kombination mit Art. S0174 - S0174R - S0174Q

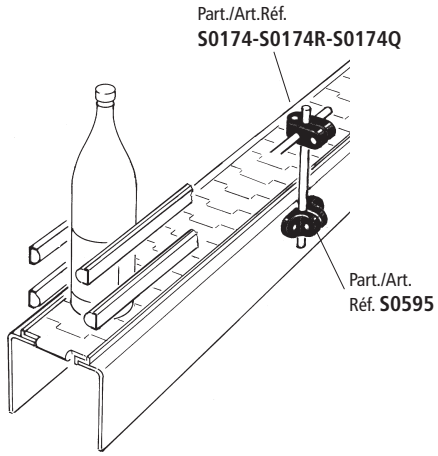

Erste Wahl

Standard

Auf Anfrage : egebenenfalls Mindestabnahmemenge erforderlich, bitte wenden Sie sich an unseren Customer Service, um die Verfügbarkeit zu prüfen.

Artikel-Nr. zum Bestellen = Art. + Code-Nr.

- **Eigenschaften** Art. S0786
  Einsetzbar zur Unterstützung von Mittelführungen, zum Aufteilen und zum Ausrichten von Produkten vor dem Verpacken.

- **Einsatz** von Art. S0786 (Für Vierkantrohre und Rundrohre)

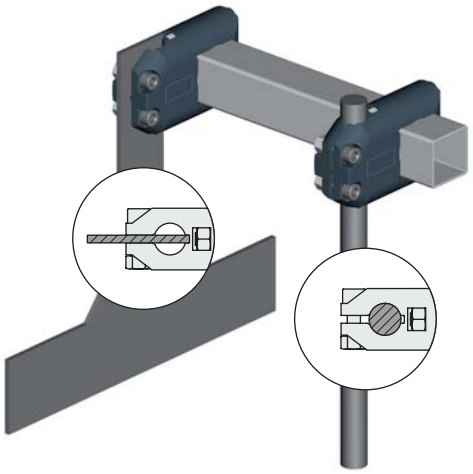

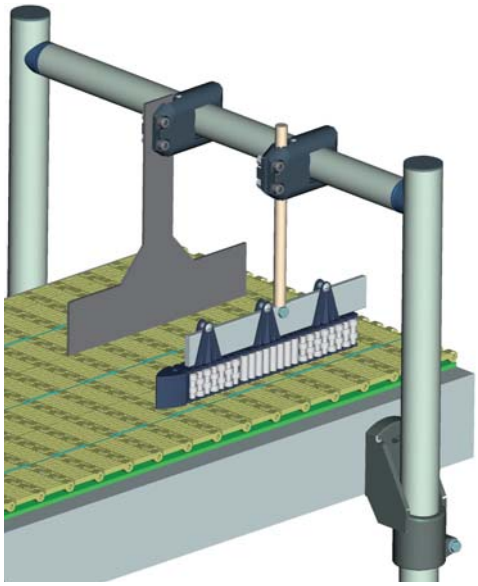

- **Einsatz** von Art. S0786 (Für Vierkantrohre und Rundrohre)



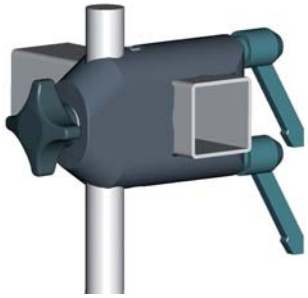

Ersatzteilcode
Knebelspanner
S0303622433

Kreuzklemme

Art. S0786

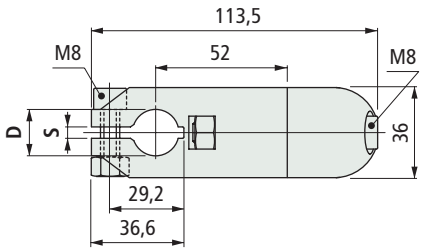

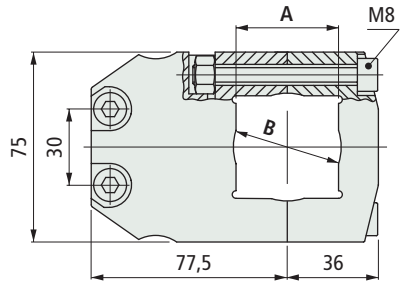



NEW

Ersetzt Art. S0587



Vierkantrohre A mm	Rundrohre B mm	Rundstab D mm	Flachstahl S mm	Code	Gewicht kg
40	42,4	20	4	621783	0,27

- Material : Führungsklemme aus verstärktem Polyamid PA FV (schwarz), Schrauben aus Nichtrostender Stahl Austenitisch, Muttern aus vernickeltem Messing.
- Max. empfohlenes Anzugsmoment : 2 Kgm.
- Verpackung : 25 Stück.

Kreuzklemme

Art. S0786

Mit Mutter

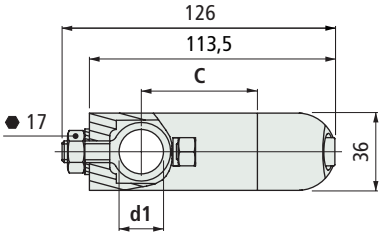

Mit Kreuzgriff und rückstellbarem Knebelspanner

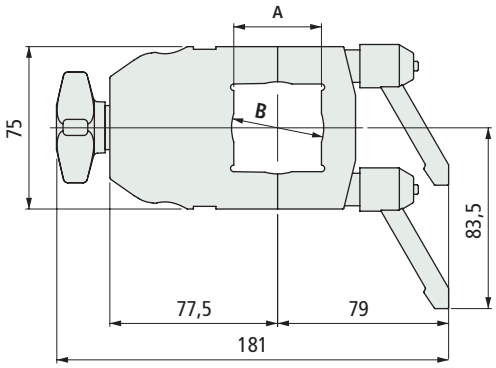





NEW

Vierkantrohre A mm	Rundrohre B mm	C mm	Stab Ø d1 mm	Code Mit Mutter	Code Mit Knebelspanner und Kreuzgriff	Gewicht kg
40	42,4	55	15-16	618383	622413	0,30
		52	20	618393	622423	

- Material : Führungsklemme aus verstärktem Polyamid PA FV (schwarz), Schrauben aus Nichtrostender Stahl Austenitisch, Muttern aus vernickeltem Messing.
- Max. empfohlenes Anzugsmoment : 2 Kgm.
- Verpackung : 25 Stück.

Erste Wahl

Standard

Auf Anfrage : egebenenfalls Mindestabnahmemenge erforderlich, bitte wenden Sie sich an unseren Customer Service, um die Verfügbarkeit zu prüfen.

Artikel-Nr. zum Bestellen = Art. + Code-Nr.

Art. S0633



Für Rundrohre

Kreuzklemme mit rückstellbarem Knebelspanner

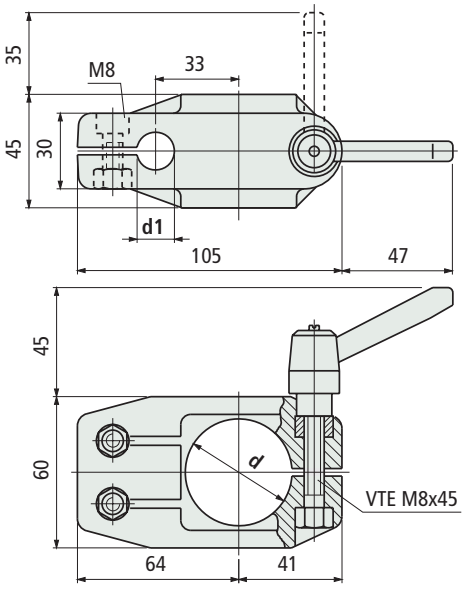

Rohr Ø d mm	Stab Ø d1 mm	Code	Gewicht kg
42,4 (1" 1/4)	15	647152	0,23
	20	655402	

- Material Klemme : Führungsklemme aus verstärktem Polyamid PA FV (schwarz), Schrauben aus Nichtrostender Stahl Austenitisch, Muttern aus vernickeltem Messing.
- Material Knebelspanner : Griff aus verstärktem Polyamid PA FV (schwarz), Gewindeeinsatz aus vernickeltem Messing.
- Max. empfohlenes Anzugsmoment : 1,5 Kgm (knebelspanner), 2 Kgm (schraube und mutter).
- Verpackung : 25 Stück.

- **Eigenschaften** von Art. S0633
  Einfaches und schnelles Justieren der Brückenführungen.

- **Einsatz** von Art. S0633 (für Rundrohre)

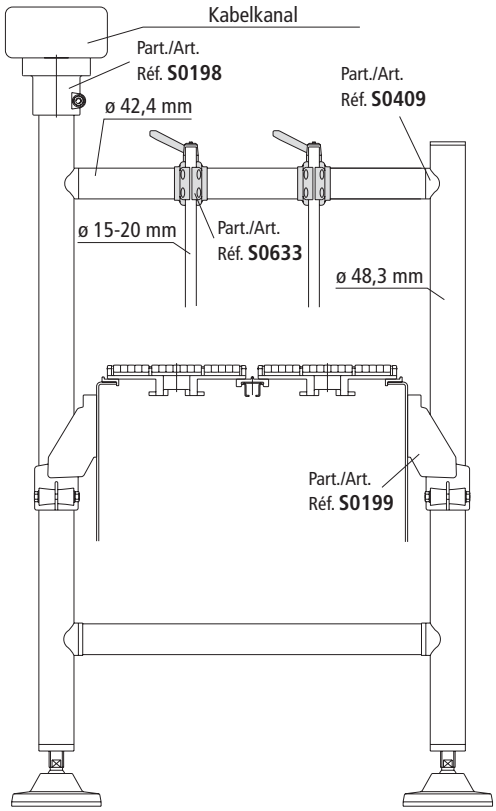

Art. S0633



Für Vierkantrohre

Kreuzklemme mit rückstellbarem Knebelspanner

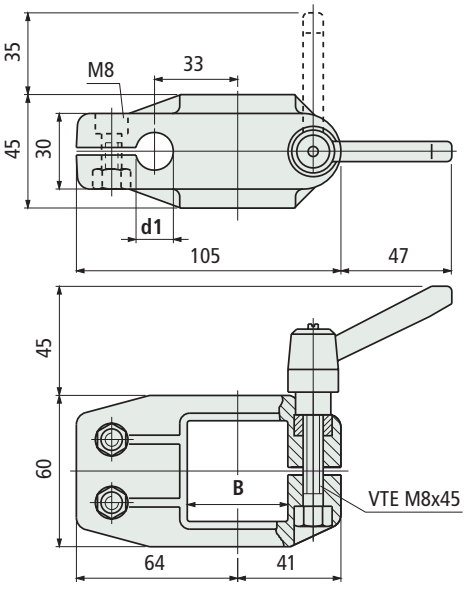

Vierkant-rohre B mm	Stab Ø d1 mm	Code	Gewicht kg
40x40	15	655412	0,23
	20	647162	

- Material Klemme : Führungsklemme aus verstärktem Polyamid PA FV (schwarz), Schrauben aus Nichtrostender Stahl Austenitisch, Muttern aus vernickeltem Messing.
- Material Knebelspanner : Griff aus verstärktem Polyamid PA FV (schwarz), Gewindeeinsatz aus vernickeltem Messing.
- Max. empfohlenes Anzugsmoment : 1,5 Kgm (knebelspanner), 2 Kgm (schraube und mutter).
- Verpackung : 25 Stück.

- **Einsatz** von Art. S0633 (für Vierkantrohre)

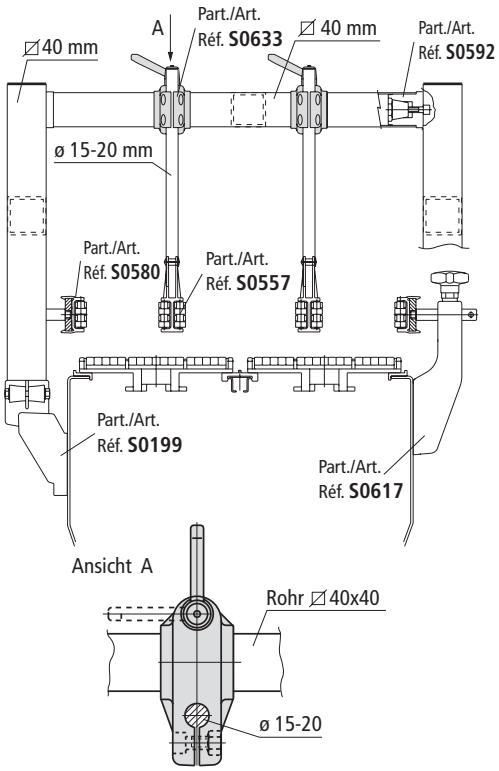

Erste Wahl

Standard

Auf Anfrage : egebenenfalls Mindestabnahmemenge erforderlich, bitte wenden Sie sich an unseren Customer Service, um die Verfügbarkeit zu prüfen.

Artikel-Nr. zum Bestellen = Art. + Code-Nr.

- **Eigenschaften** von Art. S0655
  Einfaches und schnelles Justieren der Brückenführungen.

- **Einsatz** von Art. S0655 (für Rundrohre)

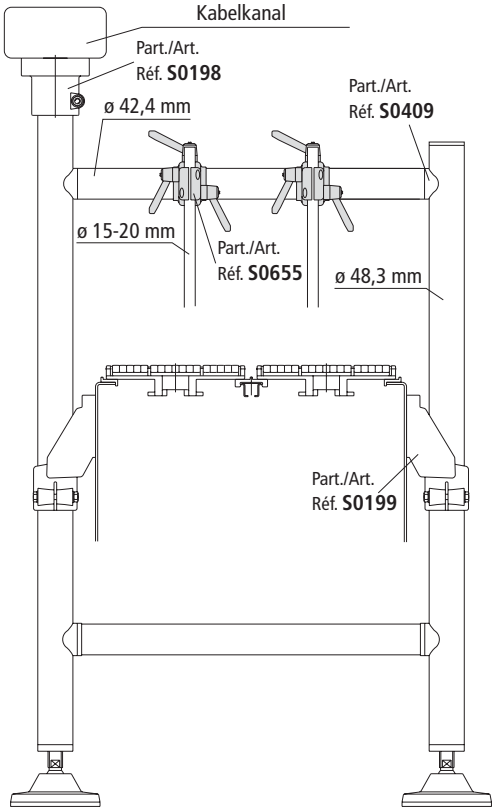

- **Einsatz** von Art. S0655 (für Vierkantrohre)

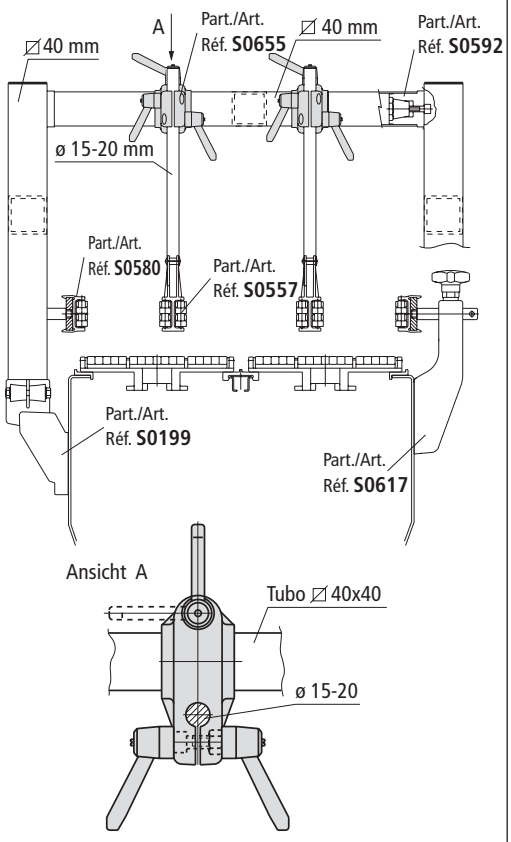

Kreuzklemme mit rückstellbarem Knebelspanner

Art. S0655

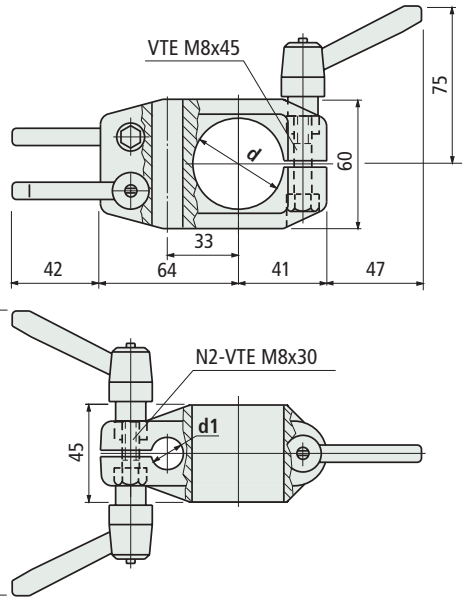



Für Rundrohre

Rohr Ø d mm	Stab Ø d1 mm	Code	Gewicht kg
42,4 (1" 1/4)	15	655422	0,28
	20	655182	

- Material Klemme : Führungsklemme aus verstärktem Polyamid PA FV (schwarz), Schrauben aus Nichtrostender Stahl Austenitisch.
- Material Knebelspanner : Griff aus verstärktem Polyamid PA FV (schwarz), Gewindeeinsatz aus vernickeltem Messing.
- Max. empfohlenes Anzugsmoment : 1,5 Kgm.
- Verpackung : 25 Stück.

Kreuzklemme mit rückstellbarem Knebelspanner

Art. S0655

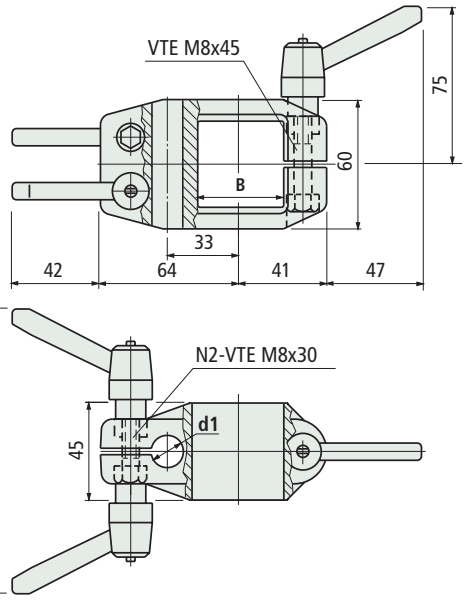



Für Vierkantrohre

Vierkant-rohre B mm	Stab Ø d1 mm	Code	Gewicht kg
40x40	15	655432	0,28
	20	655442	

- Material Klemme : Führungsklemme aus verstärktem Polyamid PA FV (schwarz), Schrauben aus Nichtrostender Stahl Austenitisch.
- Material Knebelspanner : Griff aus verstärktem Polyamid PA FV (schwarz), Gewindeeinsatz aus vernickeltem Messing.
- Max. empfohlenes Anzugsmoment : 1,5 Kgm.
- Verpackung : 25 Stück.

Erste Wahl

Standard

Auf Anfrage : egebenenfalls Mindestabnahmemenge erforderlich, bitte wenden Sie sich an unseren Customer Service, um die Verfügbarkeit zu prüfen.

Artikel-Nr. zum Bestellen = Art. + Code-Nr.

Art. S0199



Für Rundrohre und Vierkantrohre

Seitliche Stützköpfe

Version zur Fixierung mit M8 Gewinde

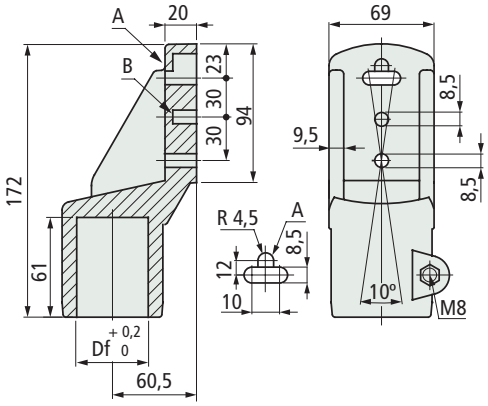

Version zur Fixierung mit M10 Gewinde

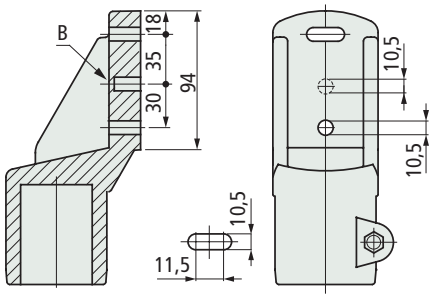

Rohr-Abmessungen mm	Bohrung Df mm	Schrauben Material	Code
Version zur Fixierung mit M8 Gewinde			
Ø 48,3 (1"1/2)	Ø 48,3	Nichtrostender Stahl Austenitisch	**59171**
Ø 50,8	Ø 50,8	Nichtrostender Stahl Austenitisch	**664771**
⍁ 38x38	⍁ 38	Nichtrostender Stahl Austenitisch Verzinkter Stahl	611622 611712
⍁ 40x40	⍁ 40	Nichtrostender Stahl Austenitisch Verzinkter Stahl	**611632** 611722
Version zur Fixierung mit M10 Gewinde			
Ø 48,3 (1"1/2)	Ø 48,3	Nichtrostender Stahl Austenitisch	61683

- Material : verstärktes Polyamid PA FV (schwarz).
- Gewicht : 0,32 Kg.
- Max. empfohlenes Anzugsmoment : 2 Kgm.
- Verpackung : 24 Stück.

• **Montage** Art. S0199 (mit Rundrohre)

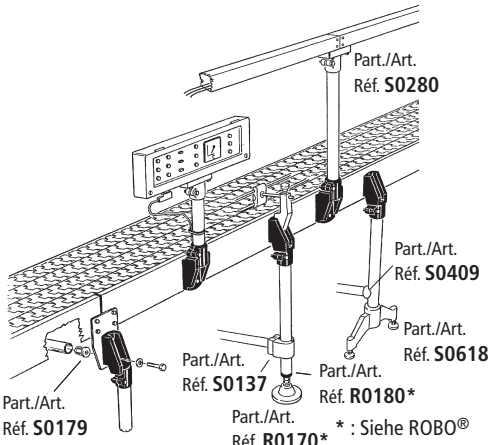

* : Siehe ROBO® Katalog

• **Montage** Art. S0199 (mit Vierkantrohre)

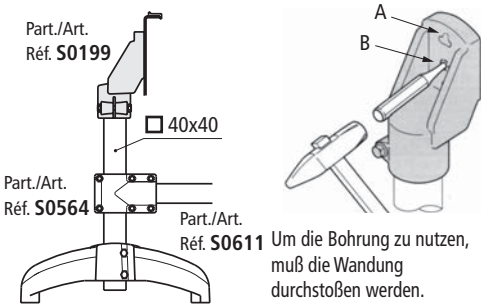

Um die Bohrung zu nutzen, muß die Wandung durchstoßen werden.

• **Belastungsdiagramm für** Art. S0199

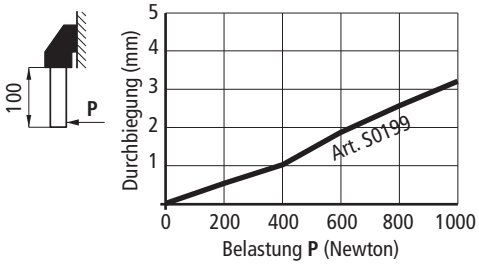

• **Schiebebelastung**

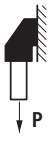

Art. S0199 - Ø 48,3 (P = 3600 N)
Art. S0199 - ⍁ 38 (P = 2600 N)
Art. S0199 - ⍁ 40 (P = 1900 N)

• **Biegespannung**



Art. S0199 (P = 35900 N)

Angaben beruhen auf einem Anzugsmoment von 2 Kgm

Erste Wahl

Standard

Auf Anfrage : egebenenfalls Mindestabnahmemenge erforderlich, bitte wenden Sie sich an unseren Customer Service, um die Verfügbarkeit zu prüfen.

Artikel-Nr. zum Bestellen = Art. + Code-Nr.

• **Montage** Art. S0709 (mit Rundrohr Ø 60,3 mm (2").

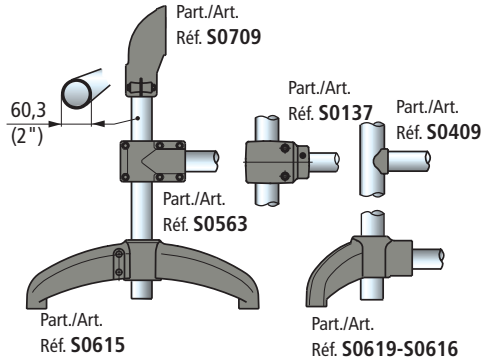

• **Montage** Art. S0709 (mit vierkantrohre 50x50 mm).

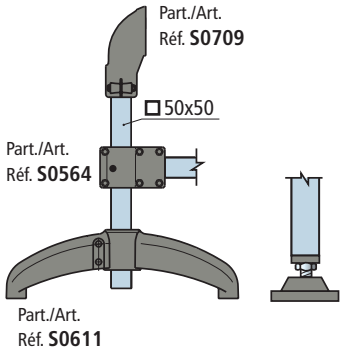

Seitliche Stützköpfe

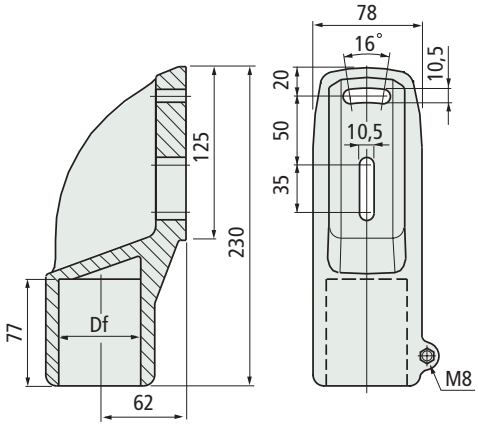

Rohr-Abmessungen mm	Bohrung Df mm	Code
Ø 60,3 (2")	Ø 60,3	685322
⍁ 50x50	⍁ 50	685332

- Material : Stützköpfe aus verstärktem Poyamid PA FV (schwarz). Schrauben aus Nichtrostender Stahl Austenitisch.
- Gewicht : 0,75 Kg.
- Max. empfohlenes Anzugsmoment : 2 Kgm.
- Verpackung : 12 Stück.

Art. S0709



Für Rundrohre und Vierkantrohre

• **Montage** Art. S0168 (mit Vierkantrohre)

• **Montage** Art. S0168 (mit Rundrohre)

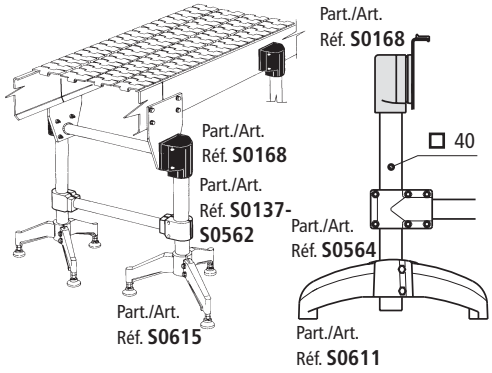

• **Belastungsdiagramm** für Art. S0168

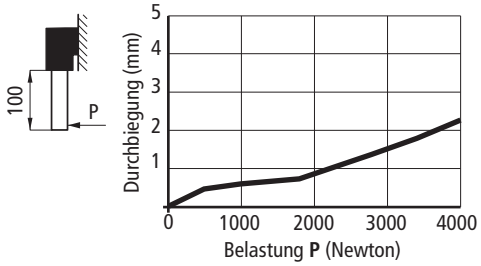

• **Schiebebelastung**



Mit Rohre Ø 48,3
(P = 1900 N)
Mit Rohre ⍁ 40
(P = 3100 N)

• **Biegespannung**



P = 22300 N

Angaben beruhen auf einem Anzugsmoment von 2 Kgm

Seitliche Stützköpfe

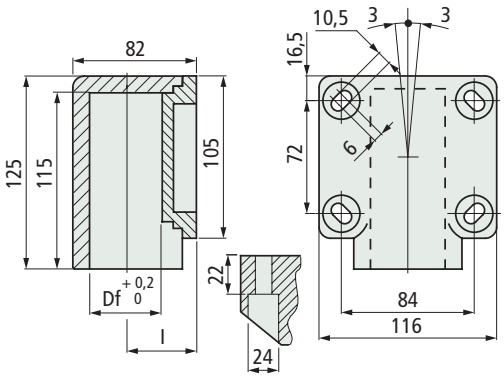

Rohr-Abmessungen mm	Bohrung Df mm	l mm	Code
Ø 48,3 (1"1/2)	Ø 48,3	46	50451
⍁ 40x40	⍁ 40	50	611672

- Material : verstärktes Polyamid PA FV (schwarz).
- Gewicht : 0,42 Kg.
- Max. empfohlenes Anzugsmoment : 2,5 Kgm.
- Verpackung : 8 Stück.

Art. S0168



Für Rundrohre und Vierkantrohre

Erste Wahl

Standard

Auf Anfrage : egebenenfalls Mindestabnahmemenge erforderlich, bitte wenden Sie sich an unseren Customer Service, um die Verfügbarkeit zu prüfen.

Artikel-Nr. zum Bestellen = Art. + Code-Nr.

Art. S0198



Für Rundrohre und Vierkantrohre

Stützkopf

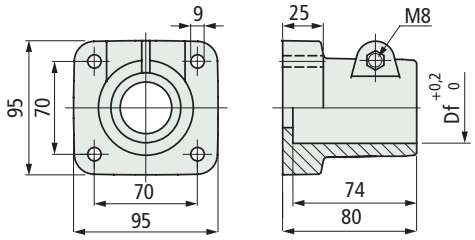

Rohr-Abmessungen mm	Ø Bohrung Df mm	Schrauben Material	Code
Ø 48,3 (1"1/2)	Ø 48,3	Nichtrostender Stahl Austenitisch	59161
Ø 50,8	Ø 50,8	Nichtrostender Stahl Austenitisch	664761
⍁ 38x38	⍁ 38	Nichtrostender Stahl Austenitisch	611602
		Verzinkter Stahl	611682
⍁ 40x40	⍁ 40	Nichtrostender Stahl Austenitisch	611612
		Verzinkter Stahl	611692

- Material : verstärktes Polyamid PA FV (schwarz).
- Gewicht : 0,30 Kg.
- Max. empfohlenes Anzugsmoment : 2 Kgm.
- Verpackung : 24 Stück.

• **Montage** Art. S0198 (mit Rundrohre)

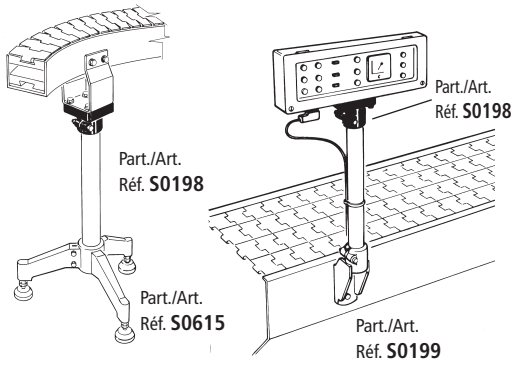

• **Montage** Art. S0198 (mit Vierkantrohre)

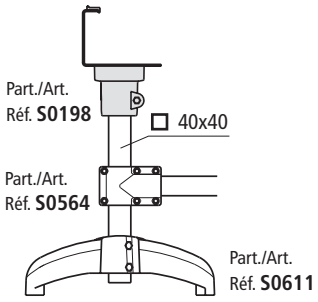

• **Belastungsdiagramm** für Art. S0198

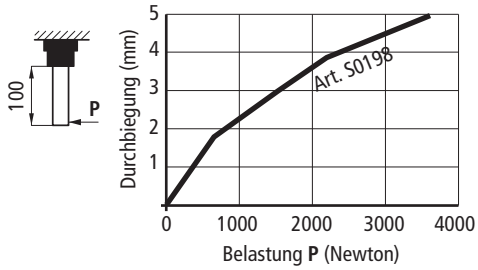

• **Schiebebelastung**

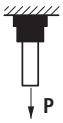

Art. S0198 - Ø48,3 (P = 1900 N)
Art. S0198 - ⍁38 (P = 4400 N)
Art. S0198 - ⍁40 (P = 2300 N)

Angaben beruhen auf einem Anzugsmoment von 2 Kgm

Erste Wahl

Standard

Auf Anfrage : egebenenfalls Mindestabnahmemenge erforderlich, bitte wenden Sie sich an unseren Customer Service, um die Verfügbarkeit zu prüfen.

Artikel-Nr. zum Bestellen = Art. + Code-Nr.

• **Montage** Art. S0280

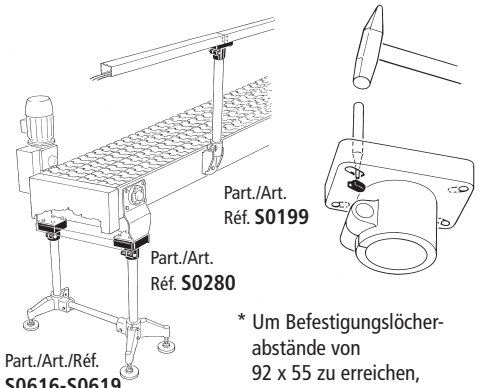

* Um Befestigungslöcher-abstände von 92 x 55 zu erreichen, die Wandung durchstoßen.

• **Belastungsdiagramm für** Art. S0280

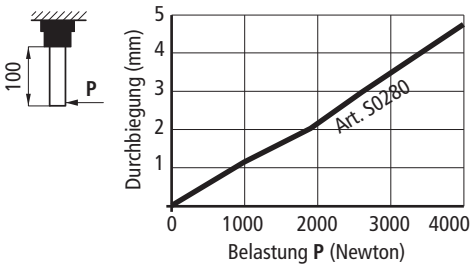

• **Schiebebelastung**

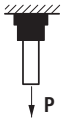

Art. S0280 (P = 1900 N)
Art. S0141 (P = 5800 N)

Angaben beruhen auf einem Anzugsmoment von
- 3,5 Kgm (für Art. S0280)
- 1 Kgm (für Art. S0141)

• **Montage** Art. S0141

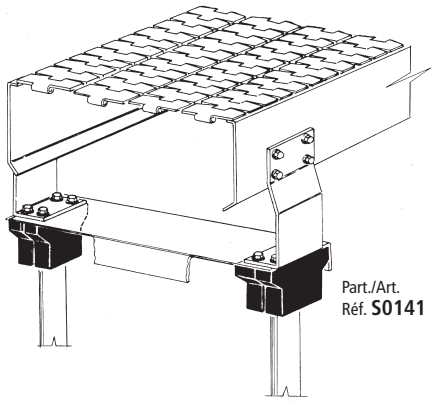

Stützkopf

Art. S0280



Für Rundrohre

Rohr-Abmessungen mm	Ø Bohrung Df mm	Code
Ø 48,3 (1"1/2)	48,3	**63503**
Ø 50,8	50,8	664781
Ø 60,3 (2")	60,3	**66781**

- Material : Stützkopf aus verstärktem Polyamid PA FV (schwarz).
- Schrauben Material : Nichtrostender Stahl Austenitisch.
- Gewicht : 0,40 Kg.
- Max. empfohlenes Anzugsmoment : 3,5 Kgm.
- Verpackung : 8 Stück.

Stützkopf

Art. S0141

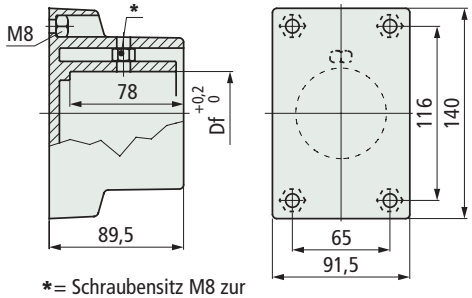



Für Rundrohre

***= Schraubensitz M8 zur Befestigung des Rohres**

Rohr-Abmessungen mm	Ø Bohrung Df mm	Code
Ø 60,3 (2")	60,3	**65660**

- Material : Stützkopf aus verstärktem Polyamid PA FV (schwarz). Muttern aus verzinktem Stahl.
- Lieferzustand : ohne Rohr-Klemmschraube.
- Gewicht : 0,53 Kg.
- Max. empfohlenes Anzugsmoment : 1 Kgm.
- Verpackung : 8 Stück.

Produkt wird nicht mehr produziert

Erste Wahl

Standard

Auf Anfrage : egebenenfalls Mindestabnahmemenge erforderlich, bitte wenden Sie sich an unseren Customer Service, um die Verfügbarkeit zu prüfen.

Artikel-Nr. zum Bestellen = Art. + Code-Nr.

Art. S0615



Für Rundrohre

Stütze (Dreibein)

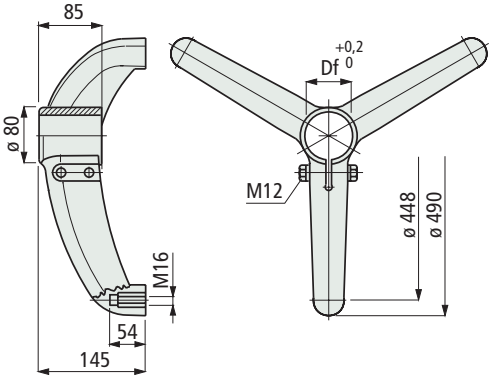

Rohr-Abmessungen mm	Ø Bohrung Df mm	Code
Schrauben aus Nichtrostender Stahl Austenitisch		
38,1	38,1	**624242**
42,4 (1"1/4)	42,4	**624252**
48,3 (1"1/2)	48,3	**624262**
50,8	50,8	**624272**
60,3 (2")	60,3	**621522**
Schrauben aus verzinktem Stahl		
38,1	38,1	**638742**
42,4 (1"1/4)	42,4	**638752**
48,3 (1"1/2)	48,3	**638762**
50,8	50,8	**638772**
60,3 (2")	60,3	**638782**

- Material : Stütze aus verstärktem Polyamid PA FV (schwarz), Metalleinsätze aus vernickeltem Messing.
- Gewicht : 1,45 Kg.
- Max. empfohlenes Anzugsmoment : 3,6 Kgm.
- Verpackung : 8 Stück.

• **Montage** Art. S0615

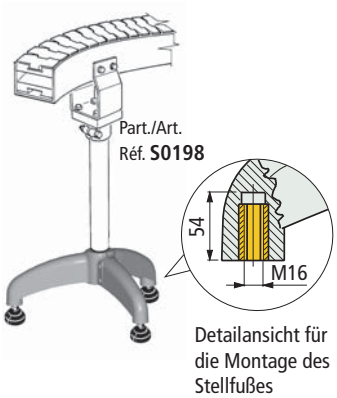

Detailansicht für die Montage des Stellfußes

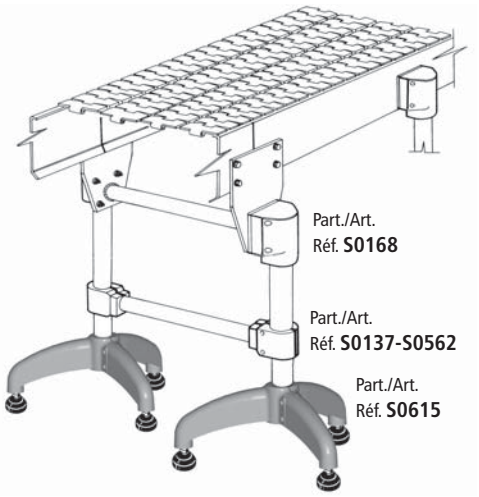

• **Schiebebelastung**

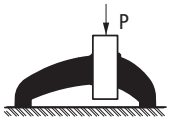

P = 8000 N

• **Max. anwendbare Belastung**

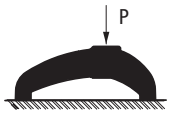

P = 10000 N

Angaben beruhen auf einem Anzugsmoment von 3,6 Kgm

• **Geeignete Stellfüße**

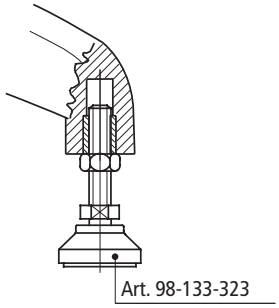

Erste Wahl

Standard

Auf Anfrage : egebenenfalls Mindestabnahmemenge erforderlich, bitte wenden Sie sich an unseren Customer Service, um die Verfügbarkeit zu prüfen.

Artikel-Nr. zum Bestellen = Art. + Code-Nr.

• **Montage** Art. S0618

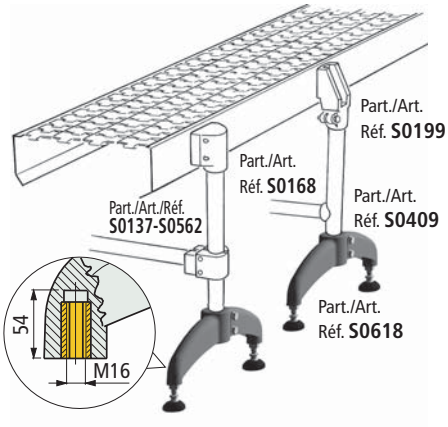

Detailansicht für die Montage des Stellfußes.

• **Schiebebelastung**

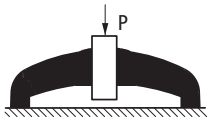

Art. S0618 (P = 8000 N)
Art. S0611 (P = 8000 N)

• **Max. anwendbare Belastung**

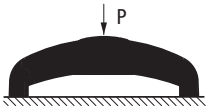

Art. S0618 (P = 9600 N)
Art. S0611 (P = 8000 N)

Angaben beruhen auf einem Anzugsmoment von 3,6 Kgm (Art. S0618), 2,5 Kgm (Art. S0611)

• **Geeignete Stellfüße**

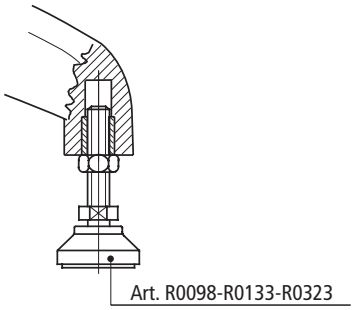

• **Montage** Art. S0611

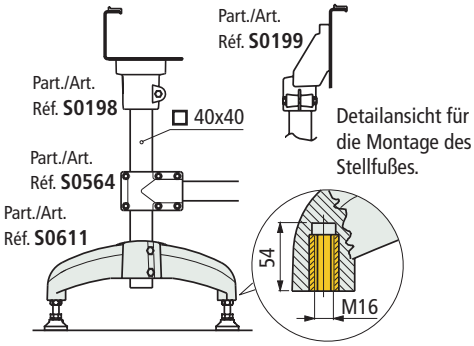

Detailansicht für die Montage des Stellfußes.

• **Lieferbare Ausführungen** des Art. S0611

Geschlossene Version für besondere Anforderungen an die Hygiene



Offene Version

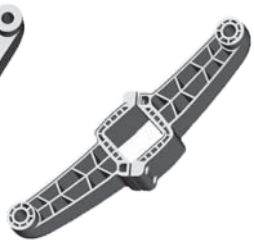

Stütze (Zweibein)

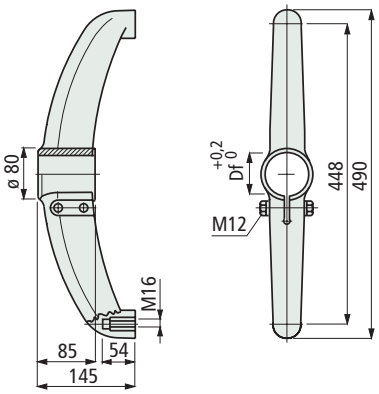

Rohr-Abmessungen mm	Ø Bohrung Df mm	Code
Schrauben aus Nichtrostender Stahl Austenitisch		
38,1	38,1	**624282**
42,4 (1"1/4)	42,4	**624292**
48,3 (1"1/2)	48,3	**624302**
50,8	50,8	**624312**
60,3 (2")	60,3	**624322**
Schrauben aus verzinktem Stahl		
38,1	38,1	638792
42,4 (1"1/4)	42,4	638802
48,3 (1"1/2)	48,3	**638812**
50,8	50,8	638822
60,3 (2")	60,3	**638832**

- Material : Stütze aus verstärktem Polyamid PA FV (schwarz), Metalleinsätze aus vernickeltem Messing.
- Gewicht : 1,05 Kg.
- Max. empfohlenes Anzugsmoment : 3,6 Kgm.
- Verpackung : 12 Stück.

Stütze (Zweibein)

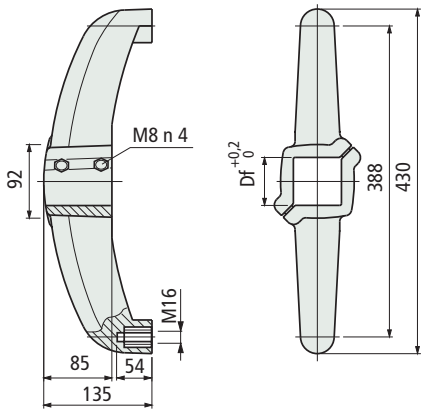

Rohr-Abmessungen mm	Bohrung Df mm	Code Geschlossene Version	Code Offene Version
☐ **40x40**	☐ 40	615542	**616082**
☐ **50x50**	☐ 50	615552	616092
☐ **60x60**	☐ 60	615562	**616102**

- Material : Stütze aus verstärktem Polyamid PA FV (schwarz), Schrauben aus Nichtrostender Stahl Austenitisch, Spannbuchsen aus vernickeltem Messing, Metalleinsätze aus vernickeltem Messing.
- Max. empfohlenes Anzugsmoment : 2,5 Kgm.
- Gewicht : 0,9 Kg.
- Verpackung : 10 Stück (20 Einzelteile).

Art. S0618



Für Rundrohre

Art. S0611



Für Vierkantrohre

● **Erste Wahl**
● **Standard**
● **Auf Anfrage** : egebenenfalls Mindestabnahmemenge erforderlich, bitte wenden Sie sich an unseren Customer Service, um die Verfügbarkeit zu prüfen.

Artikel-Nr. zum Bestellen = Art. + Code-Nr.

Art. S0619



Für Rundrohre

Stütze (Zweibein)

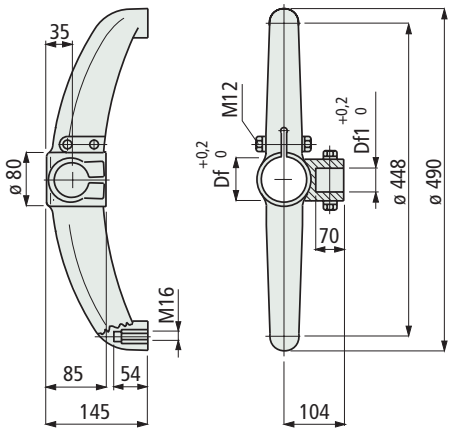

Vertikalrohr Abmessungen mm	Waagerechtrohr Abmessungen mm	Ø Bohrung Df mm	Ø Bohrung Df1 mm	Code
Schrauben aus Nichtrostender Stahl Austenitisch				
42,4 (1"1/4)	**42,4** (1"1/4)	42,4	42,4	**624352**
48,3 (1"1/2)	**42,4** (1"1/4)	48,3	42,4	**624372**
48,3 (1"1/2)	**48,3** (1"1/2)	48,3	48,3	**692052**
50,8	**42,4** (1"1/4)	50,8	42,4	**624402**
60,3 (2")	**42,4** (1"1/4)	60,3	42,4	**624432**
Schrauben aus verzinktem Stahl				
42,4 (1"1/4)	**42,4** (1"1/4)	42,4	42,4	**638842**
48,3 (1"1/2)	**42,4** (1"1/4)	48,3	42,4	**638852**
48,3 (1"1/2)	**48,3** (1"1/2)	48,3	48,3	**600213**
50,8	**42,4** (1"1/4)	50,8	42,4	**638862**
60,3 (2")	**42,4** (1"1/4)	60,3	42,4	**638872**

- Material : Stütze aus verstärktem Polyamid PA FV (schwarz), Metalleinsätze aus vernickeltem Messing.
- Gewicht : 1,05 Kg.
- Max. empfohlenes Anzugsmoment : 3,6 Kgm.
- Verpackung : 12 Stück.

Erste Wahl

Standard

Auf Anfrage : egebenenfalls Mindestabnahmemenge erforderlich, bitte wenden Sie sich an unseren Customer Service, um die Verfügbarkeit zu prüfen.

Artikel-Nr. zum Bestellen = Art. + Code-Nr.

• **Montage** Art. S0619

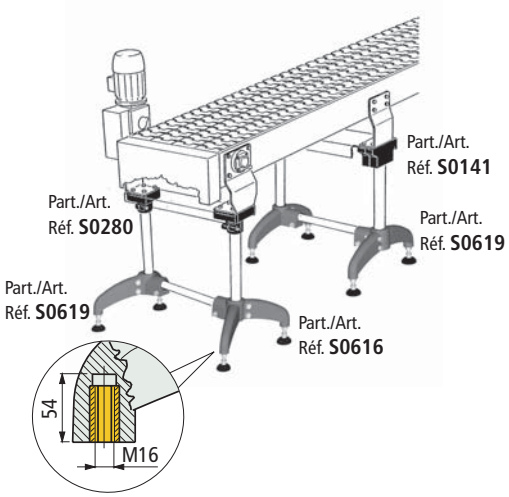

Detailansicht für die Montage des Stellfußes.

• **Schiebebelastung**

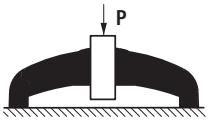

P = 8000 N.

• **Max. anwendbare Belastung**

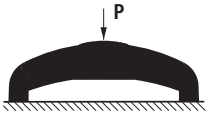

P = 8000 N.

• **Belastungsdiagramm**

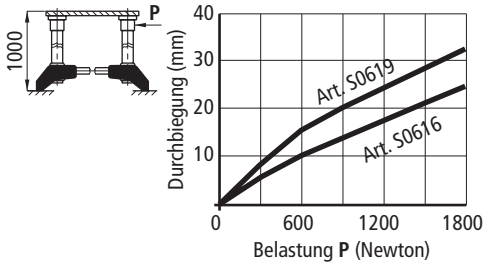

Angaben beruhen auf einem Anzugsmoment von 3,6 Kgm

• **Geeignete Stellfüße**

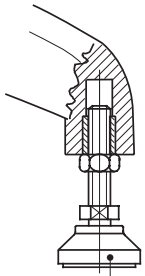

Part./Art./Réf. R0098-R0133-R0323

• **Montage** Art. S0616

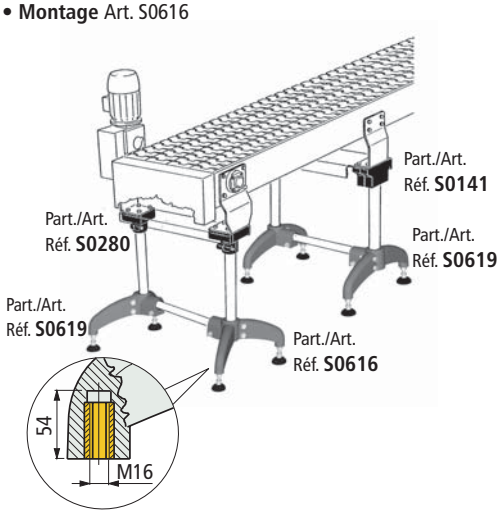

Detailansicht für die Montage des Stellfußes

• **Schiebebelastung**

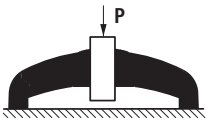

P = 8000 N.

• **Max. anwendbare Belastung**

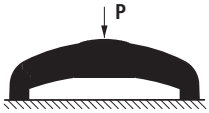

P = 8000 N.

• **Belastungsdiagramm**

Der Art. S0616 besitzt eine höhere Steifigkeit als Art. S0619

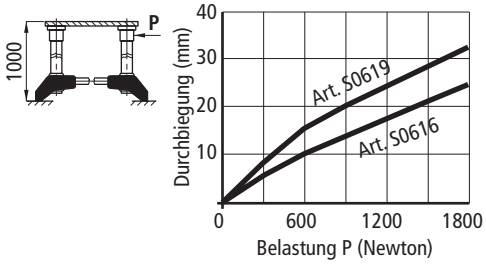

Angaben beruhen auf einem Anzugsmoment von 3,6 Kgm

• **Geeignete Stellfüße**

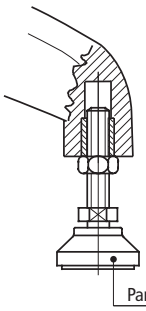

Part./Art./Réf. R0098-R0133-R0323

• **Montage** Art. S0124

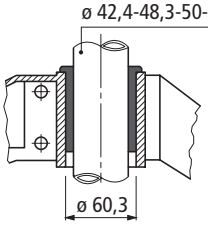

Einsetzbar für Art. 119 B mit Bohrung 60,3 mm, um auch Rohre mit d = 42,4-48,3-50-50,6 mm montieren zu können.

Stütze (Zweibein)

Art. S0616

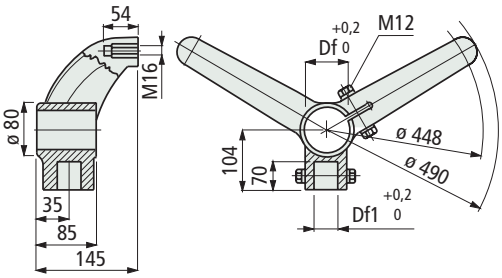



Für Rundrohre

Vertikalrohr Abmessungen mm	Waagerechtrohr Abmessungen mm	Ø Bohrung Df mm	Ø Bohrung Df1 mm	Code
Schrauben aus Nichtrostender Stahl Austenitisch				
42,4 (1"1/4)	**42,4** (1"1/4)	42,4	42,4	**624472**
48,3 (1"1/2)	**42,4** (1"1/4)	48,3	42,4	**624492**
48,3 (1"1/2)	**48,3** (1"1/2)	48,3	48,3	**611203**
50,8	**42,4** (1"1/4)	50,8	42,4	**624522**
60,3 (2")	**42,4** (1"1/4)	60,3	42,4	**624552**
Schrauben aus verzinktem Stahl				
42,4 (1"1/4)	**42,4** (1"1/4)	42,4	42,4	638882
48,3 (1"1/2)	**42,4** (1"1/4)	48,3	42,4	**638892**
48,3 (1"1/2)	**48,3** (1"1/2)	48,3	48,3	**611213**
50,8	**42,4** (1"1/4)	50,8	42,4	638902
60,3 (2")	**42,4** (1"1/4)	60,3	42,4	**638912**

- Material : Stütze aus verstärktem Polyamid PA FV (schwarz), Metalleinsätze aus vernickeltem Messing.
- Gewicht : 1,05 Kg.
- Max. empfohlenes Anzugsmoment : 3,6 Kgm.
- Verpackung : 12 Stück.

Reduktionsbuchse

Art. S0124

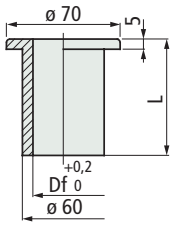



Rohr-Abmessungen mm	Ø Bohrung Df mm	L mm	Code	Gewicht Kg
42,4 (1"1/4)	42,4	85	**61980**	0,10
48,3 (1"1/2)	48,3	50	692711	
		85	**61970**	
50	50	85	51361	
50,8	50,8	85	61770	

- Material : Polyamid PA (schwarz).
- Verpackung : 10 Stück.

Erste Wahl

Standard

Auf Anfrage : egebenenfalls Mindestabnahmemenge erforderlich, bitte wenden Sie sich an unseren Customer Service, um die Verfügbarkeit zu prüfen.

Artikel-Nr. zum Bestellen = Art. + Code-Nr.

für Art. S0615 - S0618 - S0611 - S0619 - S0616

Art. R0098



Gelenkfuß

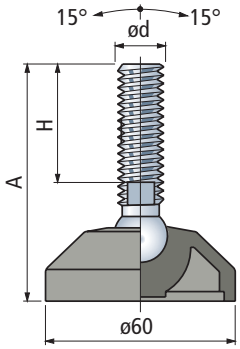

• Zubehör

Antiritschplatte

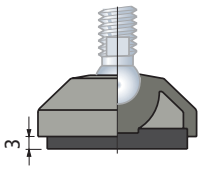

- Code : **630022.**
- Werkstoffe : NBR Gummi (schwarz), mit einer Härte von 70 Shore.
- Befestigung : Wird in der Fußplatte geklemmt.
- Verpackung : 24 stück.

Mutter + Scheibe

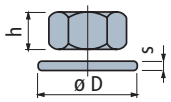

Code						
Nichtrostender Stahl Austenitisch	Verzinkter Stahl	h mm	mm	øD mm	s mm	
M16	**630212**	**630142**	13	24	30	3

Verpackung : 8 stück.

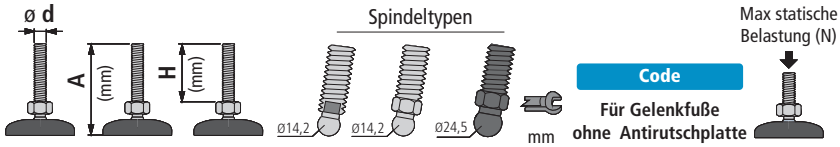

							Code Für Gelenkfuße ohne Antirutschplatte	
Spindel aus Nichtrostender Stahl Austenitisch								
M 16	100	64	1a	-	-	13	626012	
	115	81	1a	-	-	13	**626022**	10000
	160	124	1a	-	-	13	**626032**	
Spindel aus vernickeltem Messing								
	95	61	1a	-	-	13	626102	
	100	68	-	2b	-	16	674171	
M 16	125	89	-	2b	-	16	685741	10000
	130	96	1a	-	-	13	626112	
	150	116	1a	-	-	13	**626122**	
Spindel aus verstärktem Polyamid (schwarz) mit Stahleinsatz								
M 16	100	54	-	-	3	24	61920	6000

- Einsatz : in Kombination mit Stützelementen Art. S0615-S0618-S0611-S0619-S0616.
- Werkstoff Fußplatte : verstärktes Polyamid PA FV (schwarz).
- Verpackung : 24 stück
- Die Antitutschplatte wird seperat geliefert.

Art. R0323



Gelenkfuß

Befestigungslöcher die mittels Durchstoßen freigelegt werden können.

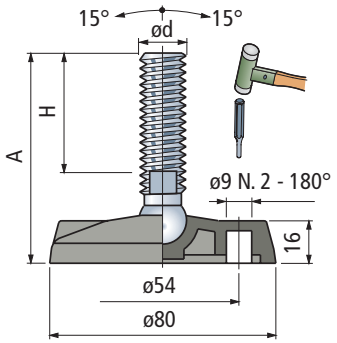

• Zubehör

Antiritschplatte

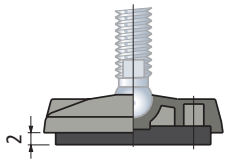

- Code : **630042.**
- Werkstoffe : NBR Gummi (schwarz), mit einer Härte von 70 Shore.
- Befestigung : Wird in der Fußplatte geklemmt.
- Verpackung : 24 stück.

Mutter + Scheibe

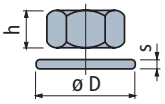

Code						
Nichtrostender Stahl Austenitisch	Verzinkter Stahl	h mm	mm	øD mm	s mm	
M16	**630212**	**630142**	13	24	30	3

Verpackung : 8 stück.

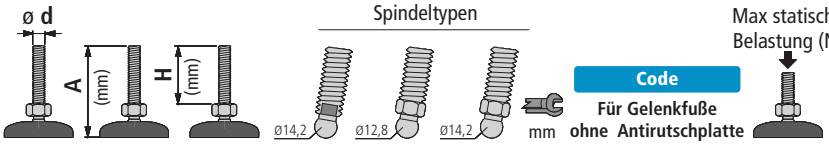

							Code Für Gelenkfuße ohne Antirutschplatte	
Spindel aus Nichtrostender Stahl Austenitisch								
M 16	95	1a	1a	-	-		626582	10000
	100	-	-	2a	-		626852	9000
	110	1a	1a	-	-		**626592**	10000
	155	1a	1a	-	-		626602	
Spindel aus vernickeltem Messing								
M 16	95	68	-	-	2b	16	62353N	10000
	115	89	-	-	2b	16	686001N	
	125	96	1a	-	-	13	626682	
	145	116	1a	-	-	13	626692	
	150	124	-	-	2b	16	69935N	

- Einsatz : in Kombination mit Stützelementen Art. S0615-S0618-S0611-S0619-S0616.
- Werkstoff Fußplatte : verstärktes Polyamid PA FV (schwarz).
- Verpackung : 24 stück
- Die Antitutschplatte wird seperat geliefert.

Erste Wahl

Standard

Auf Anfrage : egebenenfalls Mindestabnahmemenge erforderlich, bitte wenden Sie sich an unseren Customer Service, um die Verfügbarkeit zu prüfen.

Artikel-Nr. zum Bestellen = Art. + Code-Nr.

für Art. S0615 - S0618 - S0611 - S0619 - S0616

Art. R0133



• Zubehör
Antiritschplatte

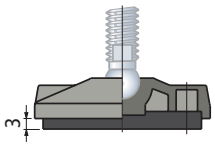

- Code : **630052.**
- Werkstoffe : NBR Gummi (schwarz), mit einer Härte von 70 Shore.
- Befestigung : Wird in der Fußplatte geklemmt.
- Verpackung : 24 stück.

Mutter + Scheibe

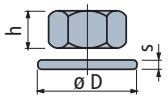

Code						
Nichtrostender Stahl Austenitisch	Verzinkter Stahl	h mm	mm	øD mm	s mm	
M16 **630212**	**630142**	13	24	30	3	

Verpackung : 8 stück.

Gelenkfuß
Befestigungslöcher die mittels Durchstoßen freigelegt werden können.

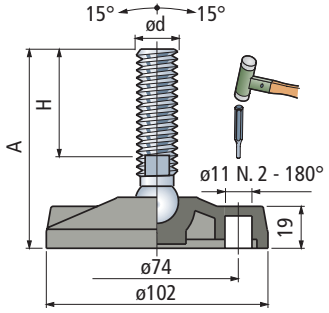

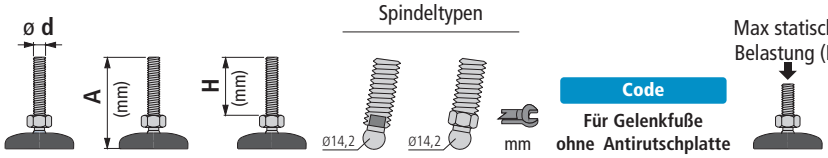

						Code Für Gelenkfuße ohne Antirutschplatte	
Spindel aus Nichtrostender Stahl Austenitisch							
M 16	100	64	1a	-	13	**633202**	12000
	115	81	1a	-	13	633212	
	160	124	1a	-	13	633222	
Spindel aus vernickeltem Messing							
M 16	95	61	1a	-	13	633292	12000
	100	68	-	2b	16	679711N	
	125	89	-	2b	16	686421N	
	130	96	1a	-	13	**633302**	
	150	116	1a	-	13	633312	

- Einsatz : in Kombination mit Stützelementen Art. S0615-S0618-S0611-S0619-S0616.
- Werkstoff Fußplatte : verstärktes Polyamid PA FV (schwarz).
- Verpackung : 24 stück
- Die Antitutschplatte wird seperat geliefert.

Erste Wahl

Standard

Auf Anfrage : egebenenfalls Mindestabnahmemenge erforderlich, bitte wenden Sie sich an unseren Customer Service, um die Verfügbarkeit zu prüfen.

Artikel-Nr. zum Bestellen = Art. + Code-Nr.

Art. S0562



Für Rundrohre

Verbindungsstücke

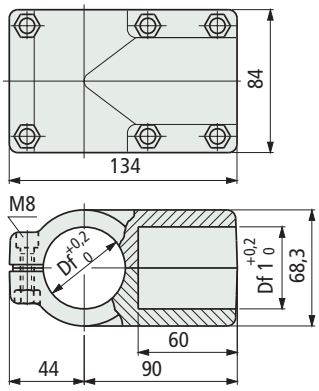

Vertikalrohr Abmessungen mm	Waagerechtrohr Abmessungen mm	Ø Bohrung Df mm	Ø Bohrung Df1 mm	Code
33,7 (1")	**33,7** (1")	33,7	33,7	697831
38,1	**33,7** (1")	38,1	33,7	605852
	38,1	38,1	38,1	697841
42,4 (1"1/4)	**33,7** (1")	42,4	33,7	607092
48,3 (1"1/2)	**33,7** (1")	48,3	33,7	605862
	38,1	48,3	38,1	697851
	42,4 (1"1/4)	48,3	42,4	**607102**
	48,3 (1"1/2)	48,3	48,3	**697861**

- Material : Verbindung aus verstärktem Polyamid PA FV (schwarz), Schrauben aus Nichtrostender Stahl Austenitisch, Muttern aus vernickeltem Messing.
- Gewicht : 0,4 Kg.
- Max. empfohlenes Anzugsmoment : 1,5 Kgm.
- Verpackung : 8 Stück.

Art. S0563



Für Rundrohre

Verbindungsstücke

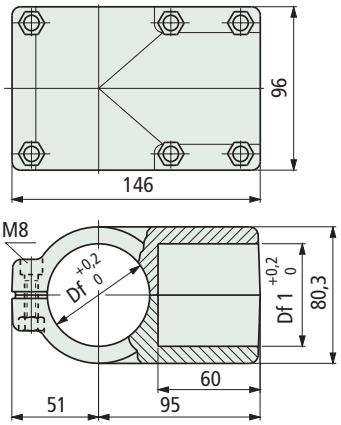

Vertikalrohr Abmessungen mm	Waagerechtrohr Abmessungen mm	Ø Bohrung Df mm	Ø Bohrung Df1 mm	Code
50,8	**33,7** (1")	50,8	33,7	697871
	42,4 (1"1/4)	50,8	42,4	**605892**
	48,3 (1"1/2)	50,8	48,3	605872
	50,8	50,8	50,8	**669512**
60,3 (2")	**33,7** (1")	60,3	33,7	605882
	42,4 (1"1/4)	60,3	42,4	**605562**
	48,3 (1"1/2)	60,3	48,3	697881
	60,3 (2")	60,3	60,3	**697891**

- Material : Verbindung aus verstärktem Polyamid PA FV (schwarz), Schrauben aus Nichtrostender Stahl Austenitisch, Muttern aus vernickeltem Messing.
- Gewicht : 0,5 Kg.
- Max. empfohlenes Anzugsmoment : 1,5 Kgm.
- Verpackung : 8 Stück.

- **Montage** Art. S0562

Beispiele für die Montage mit einem senkrechten Rohr von d = 33,7 mm

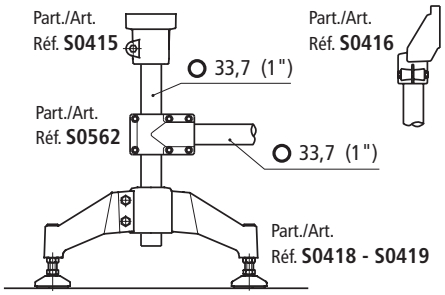

Beispiele für die Montage mit einem senkrechten Rohr von d = 48,3 mm

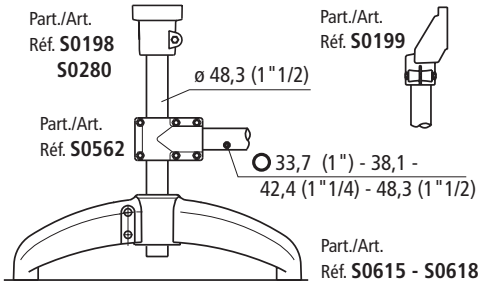

- **Montage Art. S0563**

Beispiele für die Montage mit einem senkrechten Rohr von d = 60,3 mm

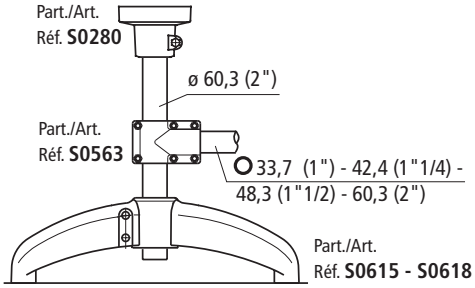

- **Schiebebelastung**

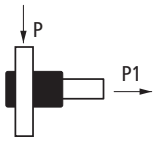

Art. S0562 (P = 2000 N) - (P1 = 3500 N)
Art. S0563 (P = 1500 N) - (P1 = 3000 N)

Angaben beruhen auf einem Anzugsmoment von 1,5 Kgm

Erste Wahl

Standard

Auf Anfrage : egebenenfalls Mindestabnahmemenge erforderlich, bitte wenden Sie sich an unseren Customer Service, um die Verfügbarkeit zu prüfen.

Artikel-Nr. zum Bestellen = Art. + Code-Nr.

• **Montage** Art. S0564

Beispiele für die Montage mit einem senkrechten Rohr
⍁ 40 mm

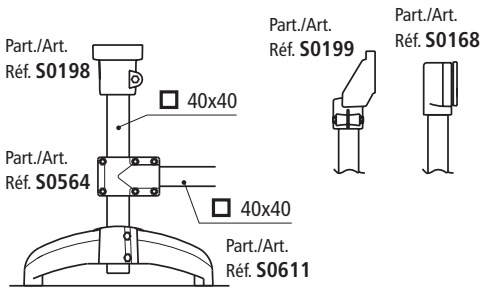

Verbindungsstücke

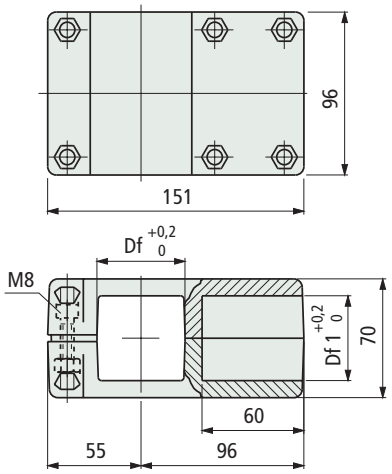

Rohr-Abmessungen mm	Ø Bohrung Df mm	Ø Bohrung Df1 mm	Code
⍁ **38x38**	⍁ 38	⍁ 38	698531
⍁ **40x40**	⍁ 40	⍁ 40	**698541**
⍁ **45 x45**	⍁ 45	⍁ 45	607112
⍁ **50x50**	⍁ 50	⍁ 50	**698551**

- Material : Verbindung aus verstärktem Polyamid PA FV (schwarz), Schrauben aus Nichtrostender Stahl Austenitisch, Muttern aus vernickeltem Messing.
- Gewicht : 0,5 Kg.
- Max. empfohlenes Anzugsmoment : 1,5 Kgm.
- Verpackung : 8 Stück.

Art. S0564



Für Vierkantrohre

Erste Wahl

Standard

Auf Anfrage : egebenenfalls Mindestabnahmemenge erforderlich, bitte wenden Sie sich an unseren Customer Service, um die Verfügbarkeit zu prüfen.

Artikel-Nr. zum Bestellen = Art. + Code-Nr.

Art. S0454



Für Rundrohre

Verbindungsstücke

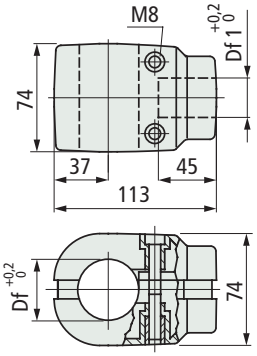

Vertikalrohr Abmessungen mm	Waagerechtrohr Abmessungen mm	Ø Bohrung Df mm	Ø Bohrung Df1 mm	Code
Ø **42,4** (1"1/4)	Ø **33,7** (1")	42,4	33,7	69378

- Material : Verbindung aus verstärktem Polyamid PA FV (schwarz). Befestigungsschrauben aus Nichtrostender Stahl Austenitisch.
- Gewicht : 0,36 Kg.
- Max. empfohlenes Anzugsmoment : 2 Kgm.
- Verpackung : 12 Stück.

• **Montage** Art. S0454

Beispiele für die Montage mit einem senkrechten Rohr von d = 42,4 mm

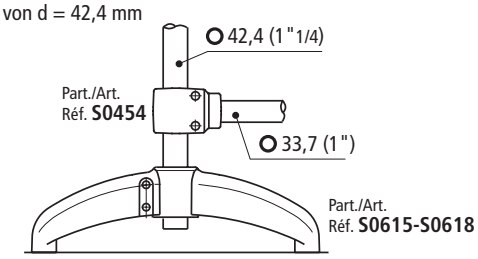

• **Schiebebelastung**

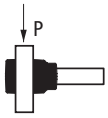

P = 500 N

Angaben beruhen auf einem Anzugsmoment von 2 Kgm

• **Montage** Art. S0137

Beispiele für die Montage mit einem senkrechten Rohr von d = 48,3 mm

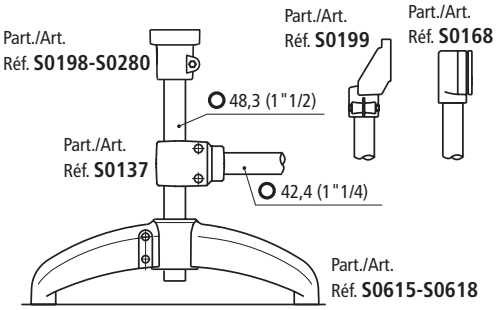

Art. S0137



Für Rundrohre

Verbindungsstücke

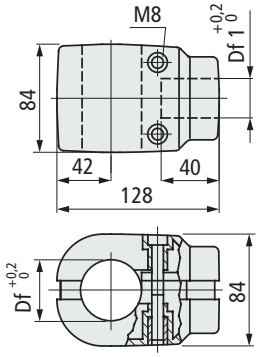

Vertikalrohr Abmessungen mm	Waagerechtrohr Abmessungen mm	Ø Bohrung Df mm	Ø Bohrung Df1 mm	Code
Ø **48,3** (1"1/2)	Ø **42,4** (1"1/4)	48,3	42,4	**66813**
Ø **60,3** (2")	Ø **42,4** (1"1/4)	60,3	42,4	**65020**

- Material : Verbindung aus verstärktem Polyamid PA FV (schwarz). Befestigungsschrauben aus Nichtrostender Stahl Austenitisch, Spannbuchsen aus vernickeltem Messing.
- Gewicht : 0,44 Kg.
- Max. empfohlenes Anzugsmoment : 1 Kgm.
- Verpackung : 8 Stück.

Beispiele für die Montage mit einem senkrechten Rohr von d = 60,3 mm

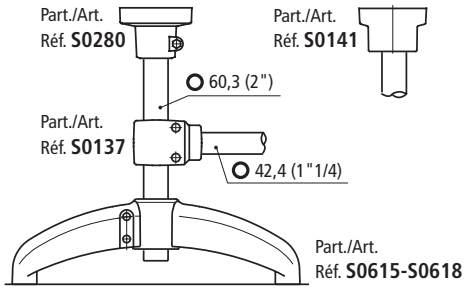

• **Belastungsdiagramm**

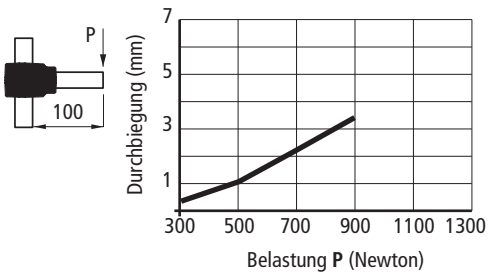

• **Schiebebelastung**

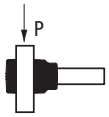

P = 1000 N

Angaben beruhen auf einem Anzugsmoment von 1 Kgm

Erste Wahl

Standard

Auf Anfrage : egebenenfalls Mindestabnahmemenge erforderlich, bitte wenden Sie sich an unseren Customer Service, um die Verfügbarkeit zu prüfen.

Artikel-Nr. zum Bestellen = Art. + Code-Nr.

• **Montage** Art. S0416 - S0415

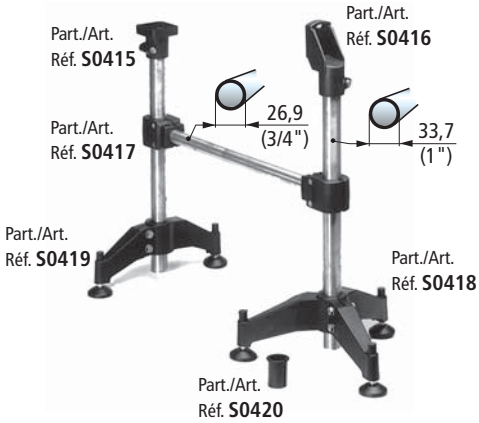

• **Belastungsdiagramm für** Art. S0416

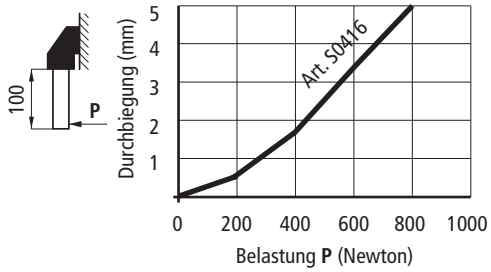

• **Schiebebelastung**



Art. S0416 (P = 3300 N)

• **Biegespannung**



Art. S0416 (P = 21900 N)

Angaben beruhen auf einem Anzugsmoment von 2 Kgm

• **Belastungsdiagramm** für Art. S0415

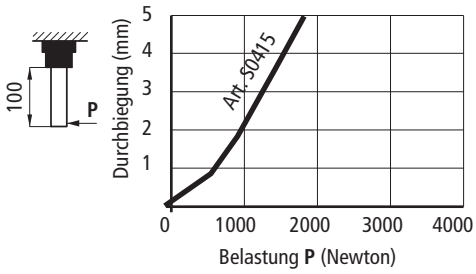

• **Schiebebelastung**

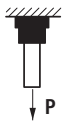

Art. S0415 (P = 1500 N)

Angaben beruhen auf einem Anzugsmoment von 2 Kgm

• **Schiebebelastung**

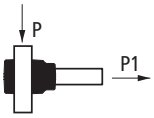

Art. S0415 (P = 500 N) (P1 = 800 N)

Angaben beruhen auf einem Anzugsmoment von 2 Kgm

Seitliche Stützköpfe

Art. S0416

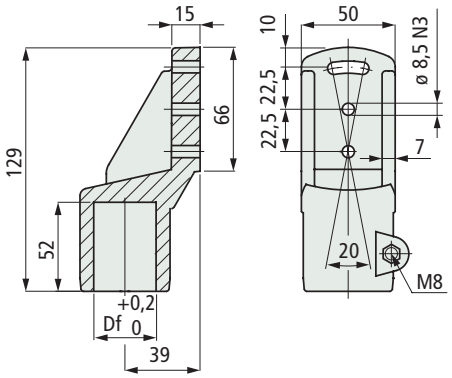



Rohr-Abmessungen mm	Ø Bohrung Df mm	Schrauben Material	Code
Ø 33,7 (1")	33,7	Nchtrostender Stahl Austenitisch	69668

- Material : verstärktes Polyamid PA FV (schwarz).
- Gewicht : 0,15 Kg.
- Max. empfohlenes Anzugsmoment : 2 Kgm.
- Verpackung : 24 Stück.

Für Rundrohre

Stützkopf

Art. S0415

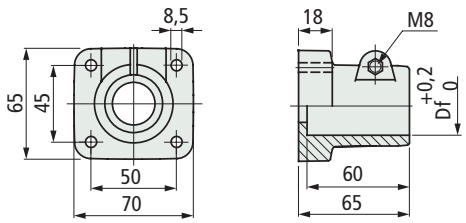



Rohr-Abmessungen mm	Ø Bohrung Df mm	Schrauben Material	Code
Ø 33,7 (1")	33,7	Nichtrostender Stahl Austenitisch	69658

- Material : verstärktes Polyamid PA FV (schwarz).
- Gewicht : 0,12 Kg.
- Max. empfohlenes Anzugsmoment : 2 Kgm.
- Verpackung : 24 Stück.

Für Rundrohre

Erste Wahl

Standard

Auf Anfrage : egebenenfalls Mindestabnahmemenge erforderlich, bitte wenden Sie sich an unseren Customer Service, um die Verfügbarkeit zu prüfen.

Artikel-Nr. zum Bestellen = Art. + Code-Nr.

Art. S0418



Für Rundrohre

Stütze (Dreibein)

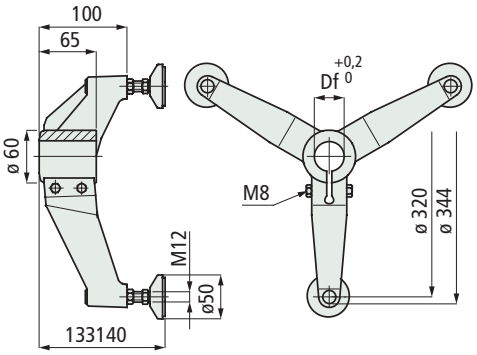

Rohr-Abmessungen mm	Ø Bohrung Df mm	Schrauben Material	Code
Ø 33,7 (1")	33,7	Nichtrostender Stahl Austenitisch	614201

- Material : Stütze und Fußplatte aus verstärktem Polyamid PA FV (schwarz). Spindel aus Nichtrostender Stahl Austenitisch.
  Schutzkappe aus Polyamid PA (schwarz).
  Gewindeeinsatz aus vernickeltem Messing.
  Anti-Rutsch-Scheibe aus schwarzem Gummi NBR (70 Shore).
- Gewicht : 0,81 Kg.
- Max. empfohlenes Anzugsmoment : 2 Kgm.
- Verpackung : 8 Stück.

Art. S0419



Für Rundrohre

Stütze (Zweibein)

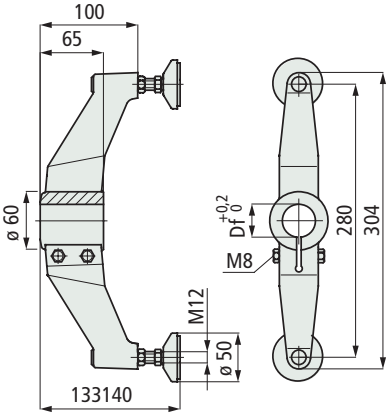

Rohr-Abmessungen mm	Ø Bohrung Df mm	Schrauben Material	Code
Ø 33,7 (1")	33,7	Nirostender Stahl Austenitisch	614211

- Material : Stütze und Fußplatte aus verstärktem Polyamid PA FV (schwarz).
  Schutzkappe aus Polyamid PA (schwarz).
  Spindel aus Nichtrostender Stahl Austenitisch.
  Gewindeeinsatz aus vernickeltem Messing.
  Anti-Rutsch-Scheibe aus schwarzem Gummi NBR (70 shore).
- Gewicht : 0,57 Kg.
- Max. empfohlenes Anzugsmoment 2 Kgm.
- Verpackung : 12 Stück.

- **Erste Wahl**
- **Standard**
- **Auf Anfrage** : egebenenfalls Mindestabnahmemenge erforderlich, bitte wenden Sie sich an unseren Customer Service, um die Verfügbarkeit zu prüfen.

Artikel-Nr. zum Bestellen = Art. + Code-Nr.

- **Montage** Art. S0418 - S0419

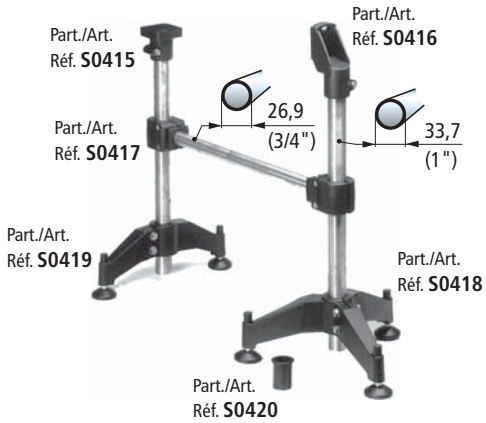

- **Die Schutzkappe**
  verhindert das Eindringen vom Schmutz und schützt das Gewinde. Während der Verstellung folgt die Schtutzkappe dem Gewinde.

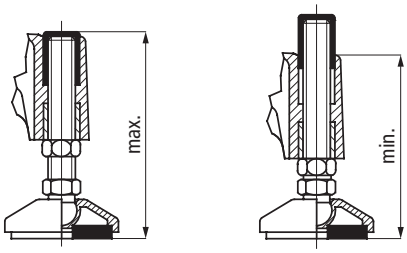

- **Schiebebelastung Part. S0418**

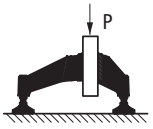

P = 3600 N

- **Max. anwendbare Belastung Part. S0418**

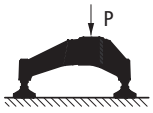

P = 7000 N

Angaben beruhen auf einem Anzugsmoment von 2 Kgm

- **Schiebebelastung Part. S0419**

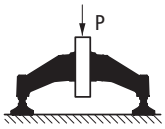

P = 3600 N

- **Max. anwendbare Belastung Part. S0419**

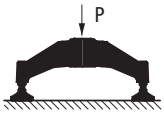

P = 7000 N

Angaben beruhen auf einem Anzugsmoment von 2 Kgm

Art. S0420

Reduktionsbuchse



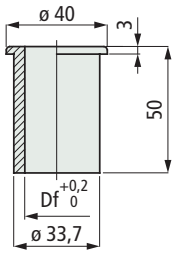

Rohr-Abmessungen mm	Ø Bohrung Df mm	Code	Gewicht Kg
Ø 26,9 (3/4")	26,9	63108	0,02

- Material : Polyamid PA (schwarz).
- Verpackung : 24 Stück.

Produkt wird nicht mehr produziert

- **Montage** Art. S0420

Einsetzbar für Art. S0418 um auch Rohre mit d = 26,9 mm montieren zu können.

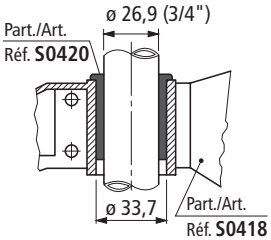

- **Schiebebelastung**

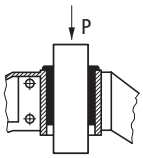

P = 3200 N

Angaben beruhen auf einem Anzugsmoment von 2 Kgm

Art. S0417

Verbindungsstücke



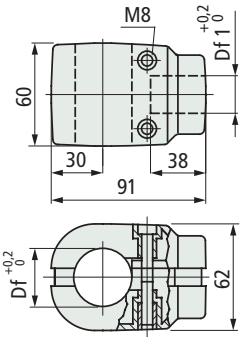

Vertikalrohr Abmessungen mm	Waagerechtrohr Abmessungen mm	Ø Bohrung Df mm	Ø Bohrung Df1 mm	Code
Ø **33,7** (1")	Ø **26,9** (3/4")	33,7	26,9	69368

- Material : Verbindung aus verstärktem Polyamid PA FV (schwarz). Befestigungsschrauben aus Nichtrostender Stahl Austenitisch.
- Gewicht : 0,21 Kg.
- Max. empfohlenes Anzugsmoment : 2 Kgm.
- Verpackung : 24 Stück.

Für Rundrohre

- **Montage** Art. S0417

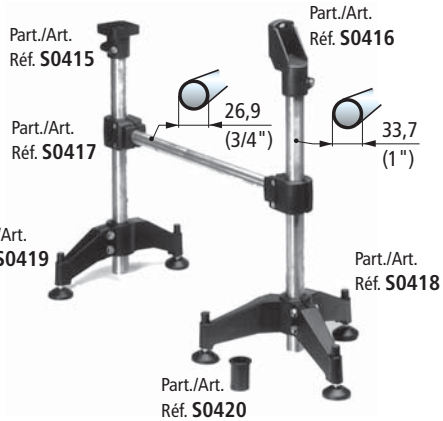

- **Schiebebelastung**

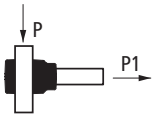

P = 500 N
P1 = 800 N

Angaben beruhen auf einem Anzugsmoment von 2 Kgm

Erste Wahl

Standard

Auf Anfrage : egebenenfalls Mindestabnahmemenge erforderlich, bitte wenden Sie sich an unseren Customer Service, um die Verfügbarkeit zu prüfen.

Artikel-Nr. zum Bestellen = Art. + Code-Nr.

Art. S0409



Produkt wird nicht mehr produziert

Verbindungsstücke

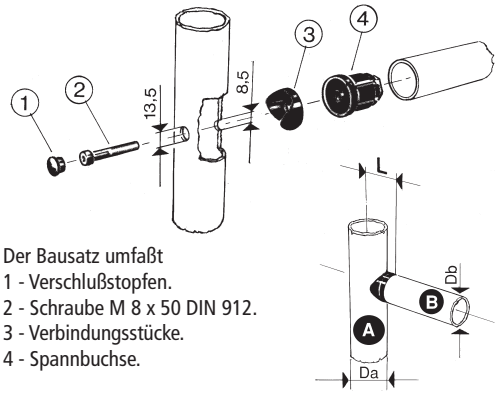

Der Bausatz umfaßt
1 - Verschlußstopfen.
2 - Schraube M 8 x 50 DIN 912.
3 - Verbindungsstücke.
4 - Spannbuchse.

Ø Rohr A [1] Da mm	Ø Rohr B Db mm	Dicke Rohr B mm	Code	L mm
Ø 38	**Ø 38**	1,5	63277	31
Ø 42,4 (1"1/4)	**Ø 38**	1,5	**63287**	33,2
	Ø 42,4 (1"1/4)	1,5	**63337**	
Ø 48,3 (1"1/2)	**Ø 38**	1,5	**63297**	36,2
	Ø 42,4 (1"1/4)	1,5	**63347**	
Ø 60,3 (2")	**Ø 42,4** (1"1/4)	1,5	63357	42,2

1) = beliebige Dicke

- Material : Abschlußstopfen PVC (schwarz). Schrauben aus Nichtrostender Stahl Austenitisch. Verbindungsstücke aus verstärktem Polyamid PA FV (schwarz). Klemmzapfen : Körper aus verstärktem Polyamid PA FV (schwarz), Spannbuchse aus Messing.
- Gewicht : 0,29 Kg.
- Max. empfohlenes Anzugsmoment : 2,5 Kgm.
- Verpackung : 50 Sätze.

• **Montage** Art. S0409

Beispiele für die Montage mit einem senkrechten Rohr von d = 38,1 bzw. 42,4 mm

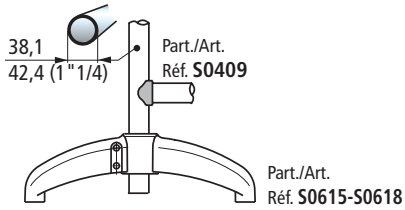

Beispiele für die Montage mit einem senkrechten Rohr von d = 48,3 mm

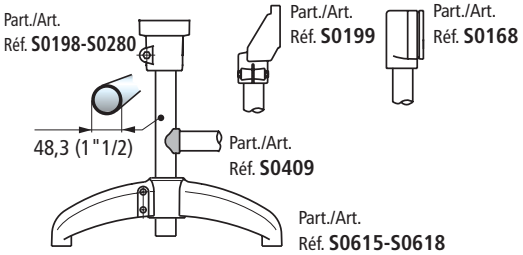

Beispiele für die Montage mit einem senkrechten Rohr von d = 60,3 mm

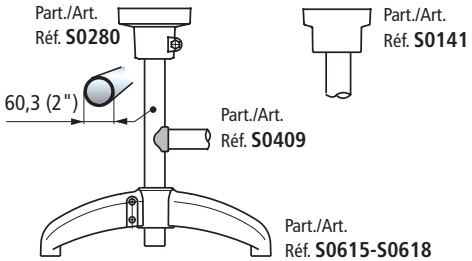

• **Merkmale**

Die glatten Übergänge ermöglichen ein Höchstmass an Hygiene.

• **Belastungsdiagramm**

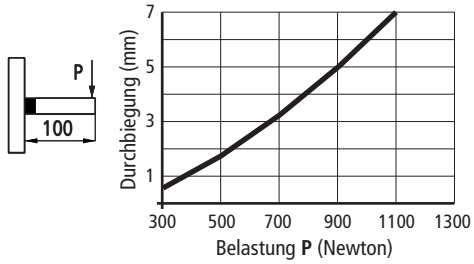

Angaben beruhen auf einem Anzugsmoment von 2,5 Kgm

• **Montage**

Durch das Anziehen der Schraube verspannt sich die Buchse im Rohr.

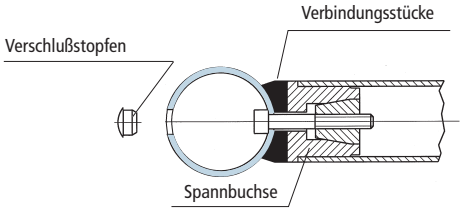

• **Rohrverbindungen mit beliebigem Winkel (achsversetzte Rohre)**

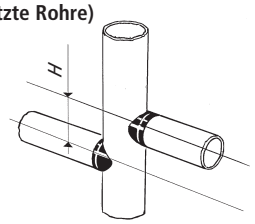

Versetzte Achsen
H min = 47 (für Code : 63357 - 63347 - 63337)
H min = 43 (für Code : 63297 - 63287 - 63277)

Diese Kombinationen sind nur mit achsversetzten Rohren realisierbar (das Ansetzen des Schlüssels zum Anziehen der Schraube wird dadurch nicht beeinträchtigt).

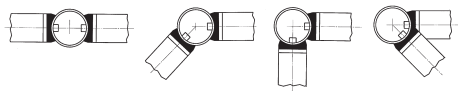

• **Rohrverbindung 90 (achsgleiche Rohre)**

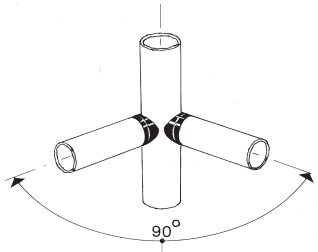

Ist nur mit der Rohrkombinattion Ø 60,3 x 42,4 möglich (Siehe Code 63357).

Erste Wahl

Standard

Auf Anfrage : egebenenfalls Mindestabnahmemenge erforderlich, bitte wenden Sie sich an unseren Customer Service, um die Verfügbarkeit zu prüfen.

Artikel-Nr. zum Bestellen = Art. + Code-Nr.

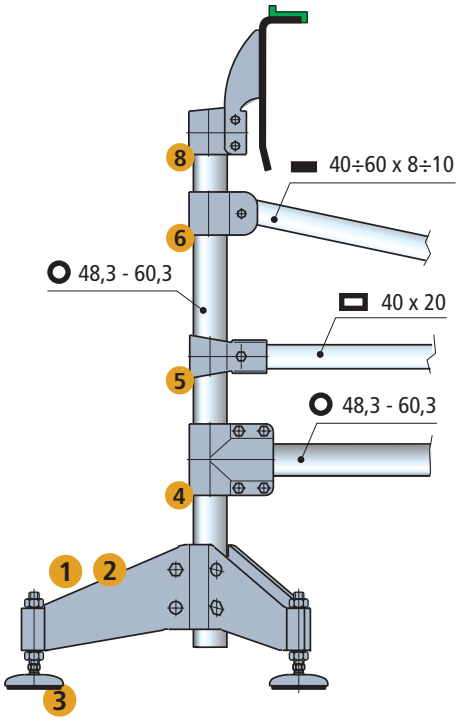

1 - Art. S0706
2 - Art. S0707
3 - Art. S0623-S0627
4 - Art. S0686
5 - Art. S0688
6 - Art. S0689
7 - Art. S0690
8 - Art. S0685

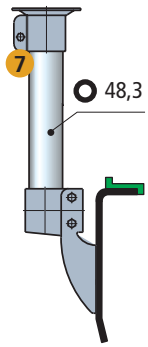

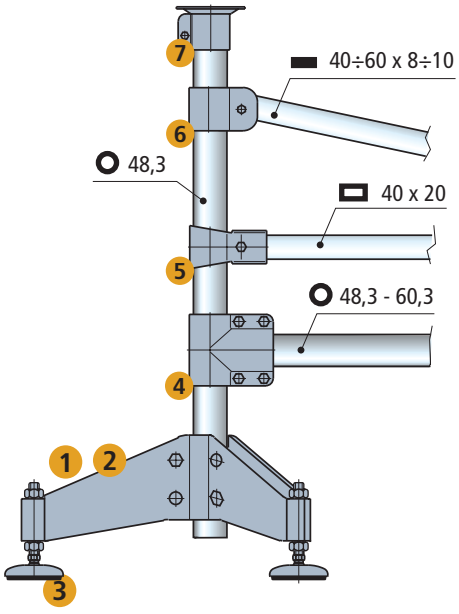

Seitliche Stützköpfe

Art. S0685

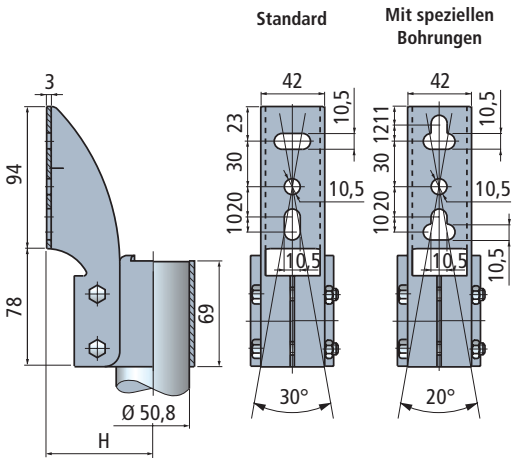



Rohr-Abmessungen mm	Code Standard	Code Mit speziellen Bohrungen	H mm	Gewicht kg
48,3 (1"1/2)	684502	610223	72	0,70
50,8	605143	610233	73	0,75
60,3 (2")	696122	610243	80	0,80

- Material : Seitliche Stützköpfe und Befestigungsschrauben aus Nichtrostender Stahl Austenitisch.
- Verpackung : 4 Stück.

Stützkopf

Art. S0690

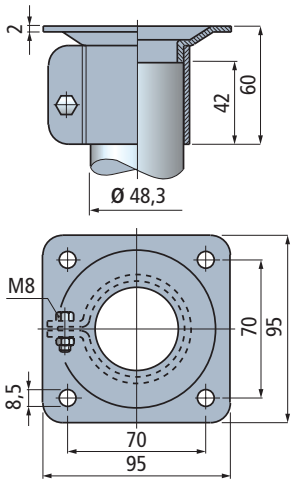



Rohr-Abmessungen mm	Code	Gewicht kg
48,3 (1"1/2)	684572	0,33

- Material : Stützkopf und Befestigungsschrauben aus Nichtrostender Stahl Austenitisch.
- Verpackung : 4 Stück.

Erste Wahl

Standard

Auf Anfrage : egebenenfalls Mindestabnahmemenge erforderlich, bitte wenden Sie sich an unseren Customer Service, um die Verfügbarkeit zu prüfen.

Artikel-Nr. zum Bestellen = Art. + Code-Nr.

Art. S0707



Stütze (Dreibein)

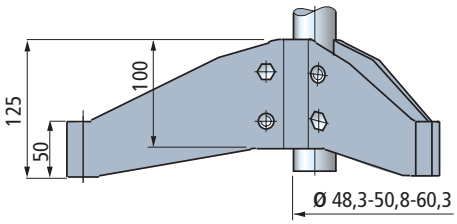

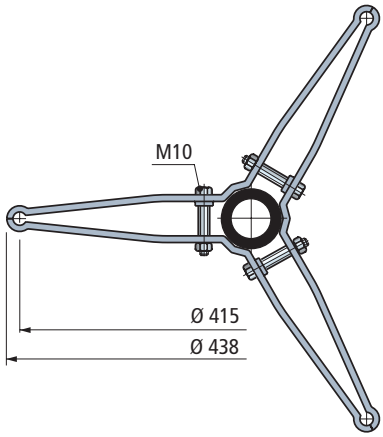

Rohr-Abmessungen mm	Code	Gewicht kg
48,3 (1"1/2)	685062N	2,61
50,8	609963N	
60,3 (2")	685862N	

- Material : Stütze und Befestigungsschrauben aus Nichtrostender Stahl Austenitisch.
- Verpackung : 1 Stück.

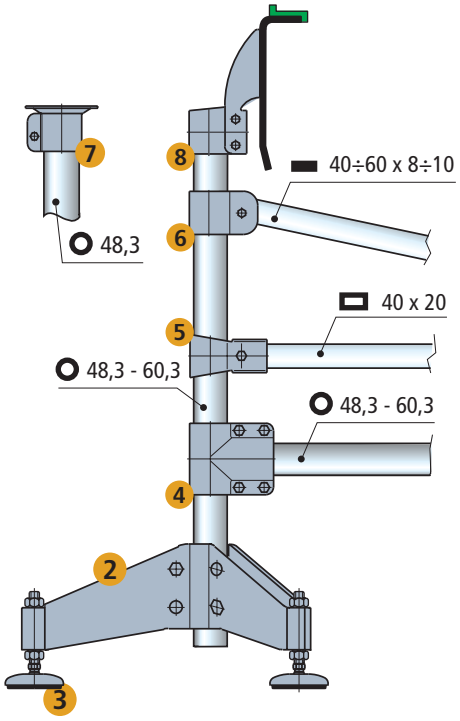

1 - Part. S0706
2 - Part. S0707
3 - Part. S0623-S0627
4 - Part. S0686
5 - Part. S0688
6 - Part. S0689
7 - Part. S0690
8 - Part. S0685

Art. S0706



Stütze (Zweibein)

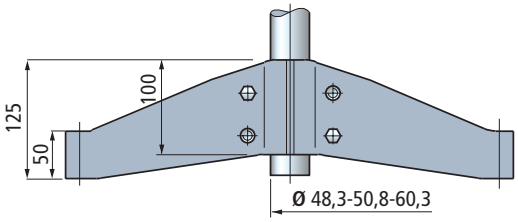

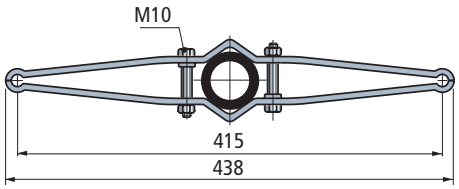

Rohr-Abmessungen mm	Code	Gewicht kg
48,3 (1"1/2)	685052N	1,88
50,8	609953N	
60,3 (2")	685852N	

- Material : Stütze et Befestigungsschrauben aus Nichtrostender Stahl Austenitisch.
- Verpackung : 2 Stück.

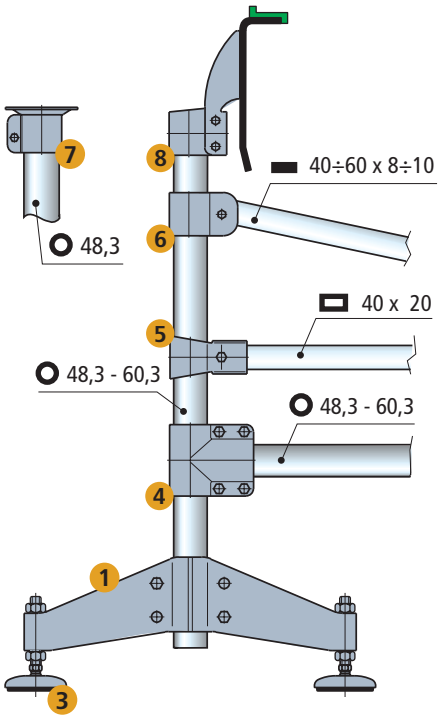

Erste Wahl

Standard

Auf Anfrage : egebenenfalls Mindestabnahmemenge erforderlich, bitte wenden Sie sich an unseren Customer Service, um die Verfügbarkeit zu prüfen.

Artikel-Nr. zum Bestellen = Art. + Code-Nr.

für Art. S0706 - S0707

• Zubehör
Mutter + Scheibe

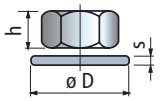

Code	h mm	mm	øD mm	s mm
M16 **630212**	13	24	30	3

- Material : Nichtrostender Stahl Austenitisch.
- Verpackung : 8 Stück.

Gelenkfuß mit Verschlußkappe in rostfreiem Stahl

Art. R0627

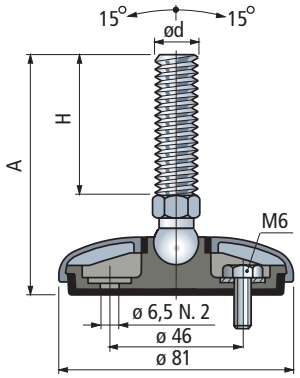



ø d	A (mm)	H (mm)	Spindeltypen	mm	Code Gelenkfuß komplett montiert	Code Gelenkfuß in Einzelteilen 1)	Max statische Belastung (N)
M 16	115	81	1a	13	642122	647342	12000
	160	124	1a	13	642132	647352	

- Einsatz : in Kombination mit Stützelementen Art. S0706-S0707.

1) = Gelenkfüße können auf dem Boden fixiert werden.

- Material : Spindel aus Nichtrostender Stahl Austenitisch, Verschlussdeckel aus Nichtrostender Stahl Austenitisch.
- Werkstoff Fußplatte : verstärktes Polypropylen mit integrierter Anti-Rutsch-Platte aus thermoplastischem Gummi (80 Shore A, Farbe grau).
- Der Aufbau garantiert größtmögliche Hygiene.
- Verpackung : 24 Stück.
- Gelenkfuß werden mit Microban® antibakteriellem Schutz versehen Microban® dringt in die Zellwand der geläufigsten Bakterien ein, die Vergiftung an Nahrungsmitteln verursachen, wie E.coli, Salmonella, Listeria, S-aureus, Campylobacter usw., und hemmt deren Wachstum.

Microban® antibacterial protection

• Zubehör
Mutter + Scheibe

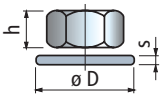

Code	h mm	mm	øD mm	s mm
M16 **630212**	13	24	30	3

- Material : Nichtrostender Stahl Austenitisch.
- Verpackung : 8 Stück.

Gelenkfuß mit Verschlußkappe in rostfreiem Stahl

Art. R0623

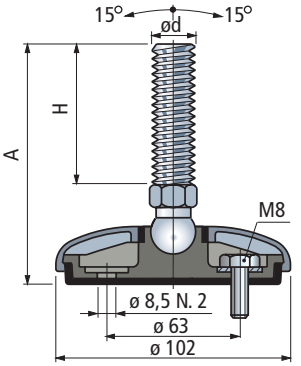



ø d	A (mm)	H (mm)	Spindeltypen			mm	Code Gelenkfuß komplett montiert	Code Gelenkfuß in Einzelteilen 1)	Max statische Belastung (N)
M 16	115	74	-	-	6b	24	637512	647422	19500
	115	65	-	1b	-	13	**640482**	647432	
	120	81	1a	-	-	13	643742	**647442**	
	150	109	-	-	6b	24	637522	647452	
	150	100	-	1b	-	13	**640492**	647462	

- Einsatz : in Kombination mit Stützelementen Art. S0706-S0707.

1) = Gelenkfüße können auf dem Boden fixiert werden.

- Material : Spindel aus Nichtrostender Stahl Austenitisch, Verschlussdeckel aus Nichtrostender Stahl Austenitisch.
- Werkstoff Fußplatte : verstärktes Polypropylen mit integrierter Anti-Rutsch-Platte aus thermoplastischem Gummi (80 Shore A, Farbe grau).
- Der Aufbau garantiert größtmögliche Hygiene.
- Verpackung : 24 Stück.
- Gelenkfuß werden mit Microban® antibakteriellem Schutz versehen Microban® dringt in die Zellwand der geläufigsten Bakterien ein, die Vergiftung an Nahrungsmitteln verursachen, wie E.coli, Salmonella, Listeria, S-aureus, Campylobacter usw., und hemmt deren Wachstum.

Microban® antibacterial protection

Erste Wahl

Standard

Auf Anfrage : egebenenfalls Mindestabnahmemenge erforderlich, bitte wenden Sie sich an unseren Customer Service, um die Verfügbarkeit zu prüfen.

Artikel-Nr. zum Bestellen = Art. + Code-Nr.

Art. S0710



Gewindeeinsatz (für Rundrohre)

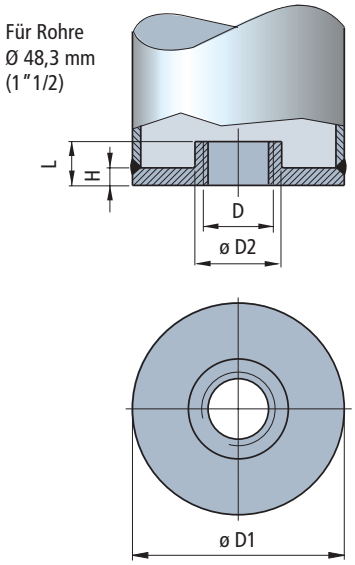

Rohr-Abmessungen mm	Gewinde D	Code	Ø D1 mm	Ø D2 mm	H mm	L mm	Gewicht kg/m
48,3	M 16	685682	48,3	20	4	10	0,06
(1"1/2)	M 20	685692	48,3	23	4	11,5	

- Montage Anschweißen.
- Material : Nichtrostender Stahl Austenitisch.
- Verpackung : 48 Stück.

• **Montage** Art. S0710

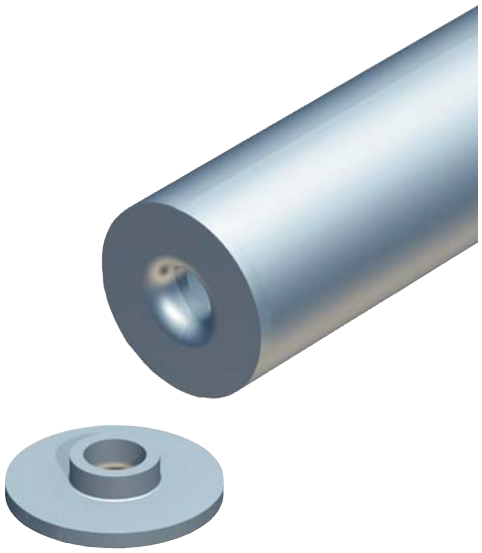

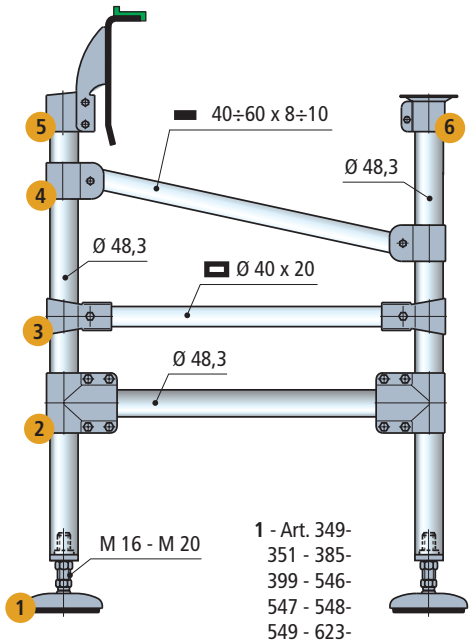

1 - Art. 349-351 - 385-399 - 546-547 - 548-549 - 623-627 - 629.
2 - Art. 686.
3 - Art. 688.
4 - Art. 689.
5 - Art. 685.
6 - Art. 690.

Erste Wahl

Standard

Auf Anfrage : egebenenfalls Mindestabnahmemenge erforderlich, bitte wenden Sie sich an unseren Customer Service, um die Verfügbarkeit zu prüfen.

Artikel-Nr. zum Bestellen = Art. + Code-Nr.

• **Montage** Art. S0713

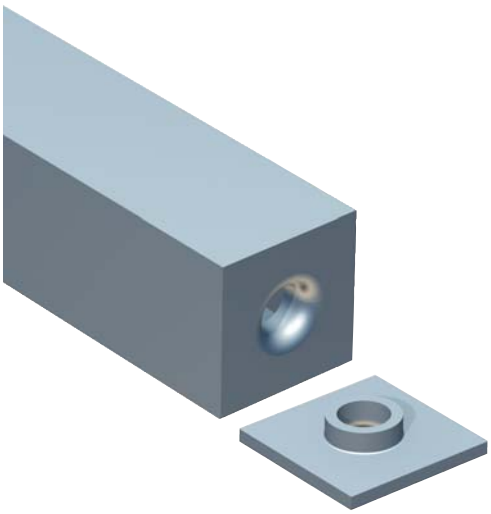

Gewindeeinsatz (für Vierkantrohr)

Art. S0713



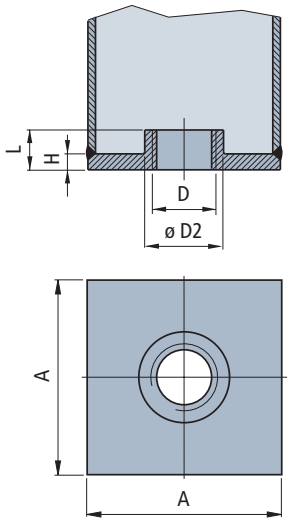

Rohr-Abmessungen mm	Gewinde D	Code	A mm	Ø D2 mm	H mm	L mm	Gewicht kg/m
40 x 40	M 16	685702	40	20	4	10	0,05
	M 20	685712	40	23	4	11,5	
45 x 45	M 16	685722	45	20	4	10	0,06
	M 20	685732	45	23	4	11,5	
50 x 50	M 16	685742	50	20	4	10	0,08
	M 20	685752	50	23	4	11,5	
60 x 60	M 16	685762	60	20	4	10	0,11
	M 20	685772	60	23	4	11,5	

- Montage Anschweißen.
- Material : Nichtrostender Stahl Austenitisch.
- Verpackung : 48 Stück.

• **Montage** Art. S0714

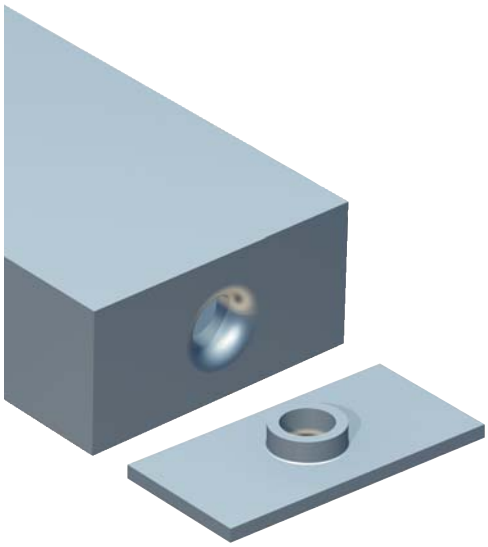

Gewindeeinsatz (für Vierkantrohr)

Art. S0714



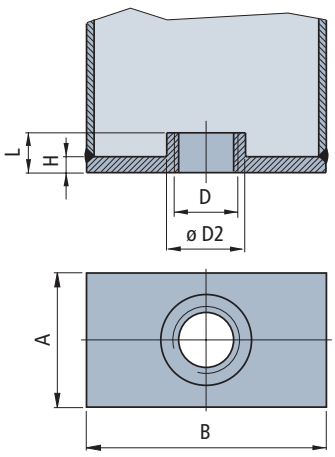

Rohr-Abmessungen mm	Gewinde D	Code	A mm	Ø D1 mm	Ø D2 mm	H mm	L mm	Gewicht kg/m
40 x 80	M 16	685782	40	80	20	4	10	0,10
	M 20	685792	40	80	23	4	11,5	

- Montage Anschweißen.
- Material : Nichtrostender Stahl Austenitisch.
- Verpackung : 48 Stück.

Erste Wahl

Standard

Auf Anfrage : egebenenfalls Mindestabnahmemenge erforderlich, bitte wenden Sie sich an unseren Customer Service, um die Verfügbarkeit zu prüfen.

Artikel-Nr. zum Bestellen = Art. + Code-Nr.

Art. S0686



Für Rohre Ø 48,3 mm

Verbindungsstücke

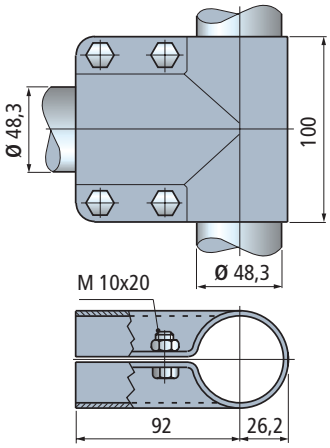

Rohr-Abmessungen mm	Lieferzustand	Code	Gewicht kg
48,3 (1"1/2)	Mit Schrauben	684512	0,64
	Ohne Schrauben	684522	

- Material : Verbindungsstücke und Befestigungsschrauben aus Nichtrostender Stahl Austenitisch.
- Verpackung : 4 Stück.

Art. S0687



Für Rohre Ø 60,3 mm

Verbindungsstücke

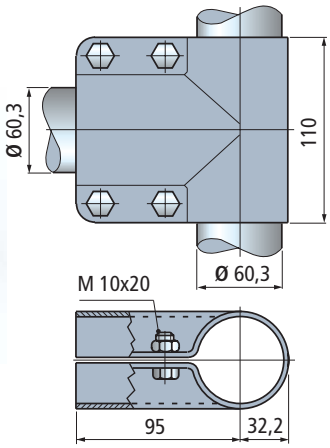

Rohr-Abmessungen mm	Lieferzustand	Code	Gewicht kg
60,3 (2")	Mit Schrauben	684532	0,70
	Ohne Schrauben	684542	

- Material : Verbindungsstücke und Befestigungsschrauben aus Nichtrostender Stahl Austenitisch.
- Verpackung : 4 Stück.

Erste Wahl

Standard

Auf Anfrage : egebenenfalls Mindestabnahmemenge erforderlich, bitte wenden Sie sich an unseren Customer Service, um die Verfügbarkeit zu prüfen.

Artikel-Nr. zum Bestellen = Art. + Code-Nr.

• **Montage** Art. S0686-S0687

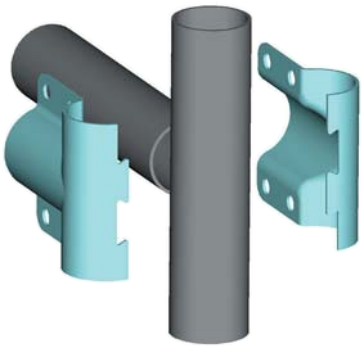

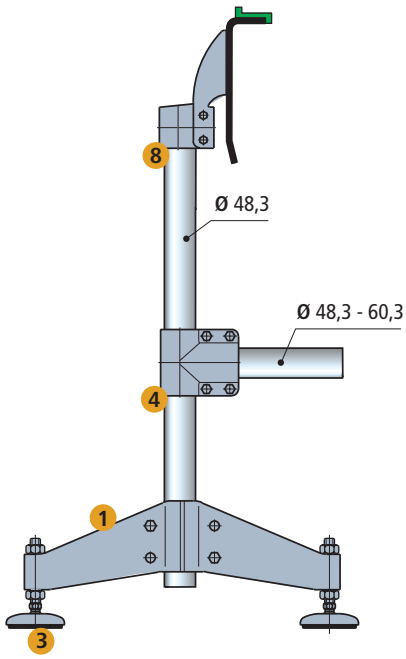

1 - Art. S0706
2 - Art. S0707
3 - Art. S0623-S0627
4 - Art. S0686
7 - Art. S0690
8 - Art. S0685

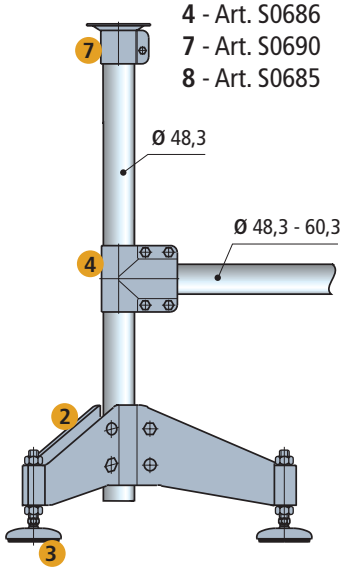

• Montage

Art. S0688

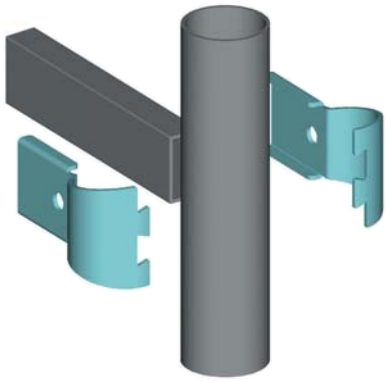

Art. S0689

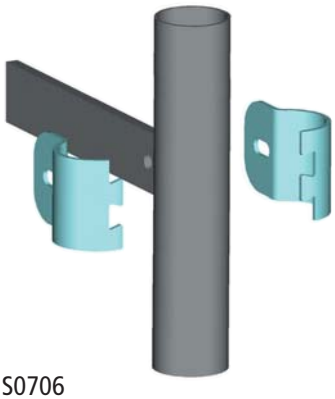

1 - Art. S0706
2 - Art. S0707
3 - Art. S0623-S0627
5 - Art. S0688
6 - Art. S0689
7 - Art. S0690
8 - Art. S0685

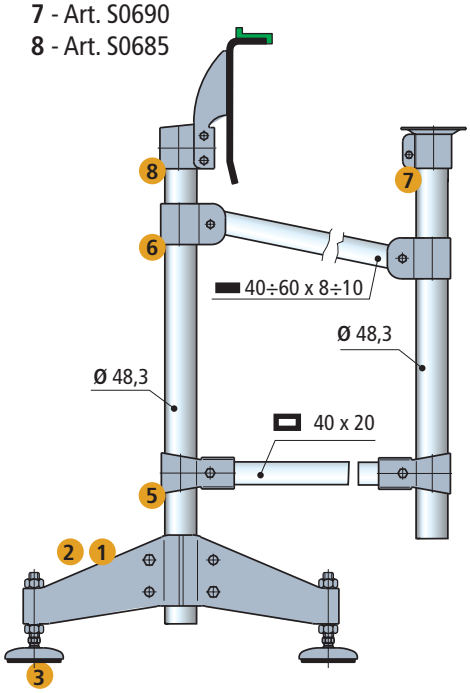

Verbindungsstücke

Art. S0688

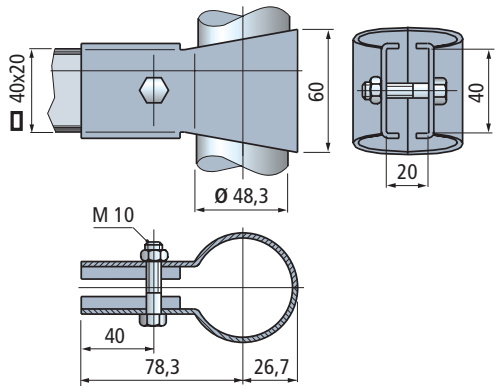



Rohr-Abmessungen mm	Vierkantrohr tube mm	Code	Gewicht kg
48,3 (1"1/2)	40x20	684552	0,35

- Material : Verbindungsstücke und Befestigungsschrauben aus Nichtrostender Stahl Austenitisch.
- Verpackung : 8 Stück.

Verbindungsstücke

Art. S0689

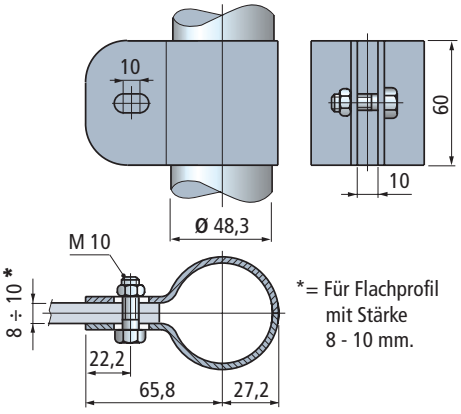

*= Für Flachprofil mit Stärke 8 - 10 mm.



Rohr-Abmessungen mm	Code	Gewicht kg
48,3 (1"1/2)	684562	0,37
50,8	609943	

- * : Auf Anfrage und mit Mindestmenge lieferbar.
- Material : Verbindungsstücke und Befestigungsschrauben aus Nichtrostender Stahl Austenitisch.
- Verpackung : 8 Stück.

Erste Wahl

Standard

Auf Anfrage : egebenenfalls Mindestabnahmemenge erforderlich, bitte wenden Sie sich an unseren Customer Service, um die Verfügbarkeit zu prüfen.

Artikel-Nr. zum Bestellen = Art. + Code-Nr.

Art. S0342



Montagesatz für Ø 18 mm Fotozelle oder Sensoren

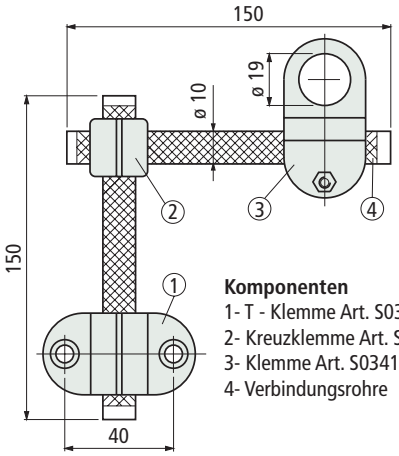

Komponenten
1- T - Klemme Art. S0339
2- Kreuzklemme Art. S0340
3- Klemme Art. S0341
4- Verbindungsrohre

Code	Gewicht kg
605153N	0,14

- Material : Klemmen aus verstärktem Polyamid PA FV (schwarz), Befestigungsschrauben und Verbindungsrohre aus Nichtrostender Stahl Austenitisch.
- Max. empfohlenes Anzugsmoment : 0,5 Kgm.
- Verpackung : 50 Sätze.

• **Montage** Art. S0342
Für Ø 18 mm Fotozellen oder Sensoren

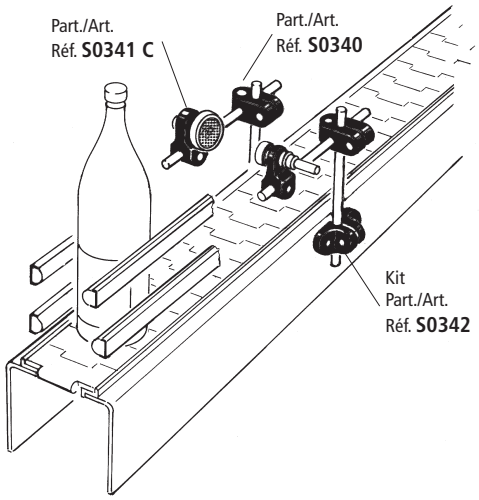

Art. S0341



Klemme für Ø 18 mm Fotozellen oder Sensoren

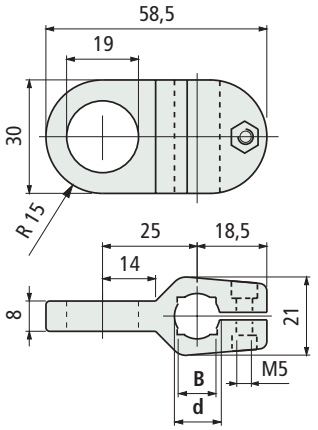

Montage von Rund- und Rechteck-stäben

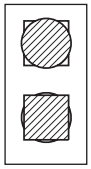

Befestigungschrauben Material	Stab Ø d mm	Rechteck-stab B mm	Code	Gewicht kg
Nichtrostender Stahl Austenitisch	10	8	68383	0,02
	12	10	68395	
	14	12	67385	
Verzinkter Stahl	10	8	627061	
	12	10	627071	
	14	12	627081	

- Material : Führungsklemme aus verstärktem Polyamid PA FV (schwarz).
- Max. empfohlenes Anzugsmoment : 0,5 Kgm.
- Verpackung : 50 Stück.

• **Montage** Art. S0341
Für Ø 18 mm Fotozellen oder Sensoren

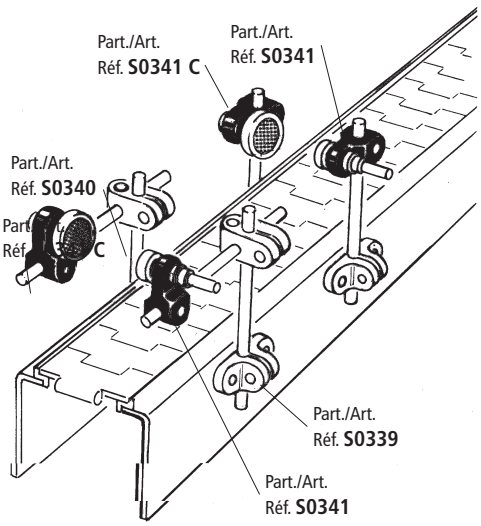

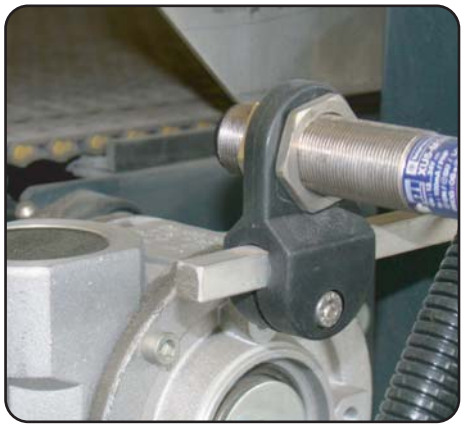

Erste Wahl

Standard

Auf Anfrage : egebenenfalls Mindestabnahmemenge erforderlich, bitte wenden Sie sich an unseren Customer Service, um die Verfügbarkeit zu prüfen.

Artikel-Nr. zum Bestellen = Art. + Code-Nr.

Art. S0341C



Klemme für Rückstrahler

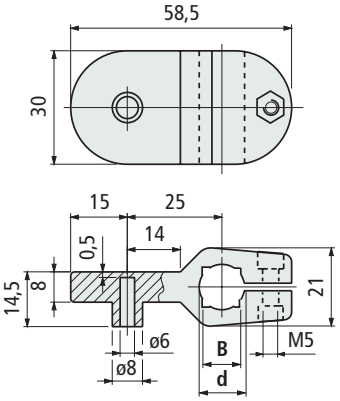

Montage von Rund- und Rechteck-stäben

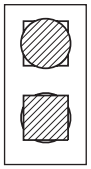

Befestigungsschrauben Material	Stab Ø d mm	Rechteck-stab B mm	Code	Gewicht kg
Nichtrostender Stahl Austenitisch	10	8	C6721500	0,02
	12	10	C6912500	
	14	12	C6913500	
Verzinkter Stahl	10	8	C6270910	
	12	10	C6271010	
	14	12	C6271110	

- Material : Führungsklemme aus verstärktem Polyamid PA FV (schwarz).
- Max. empfohlenes Anzugsmoment : 0,5 Kgm.
- Verpackung : 50 Stück.

• **Montage** Art. S0341 C

Montierbare Rückstrahlertypen :

Rückstrahlertyp: mit Clip.
Montage: Aufklipsen.

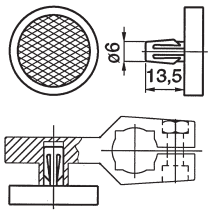

• **Funktionsprinzip**

Das vom Sender ausgestrahlte Lichtbündel E wird vom Rückstrahler C auf den Emfänger R zurückgeliefert. Die Erfassung erfolgt durch Unterbrechung des Lichtbündels.

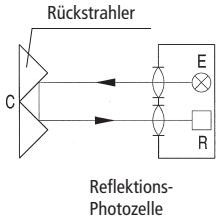

• **Montage von Fotozellen oder Sensoren**

Durch Aufbohren können mit der Klemme auch Photozellen oder Sensoren mit 8 - 10 - 12 -14 mm Durchmesser montiert werden.

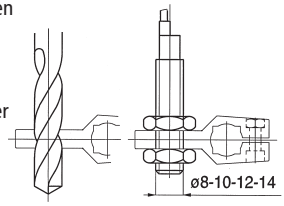

• **Geeignete Rückstrahlertyp**

Imos

Erste Wahl

Standard

Auf Anfrage : egebenenfalls Mindestabnahmemenge erforderlich, bitte wenden Sie sich an unseren Customer Service, um die Verfügbarkeit zu prüfen.

Artikel-Nr. zum Bestellen = Art. + Code-Nr.

Art. S0372

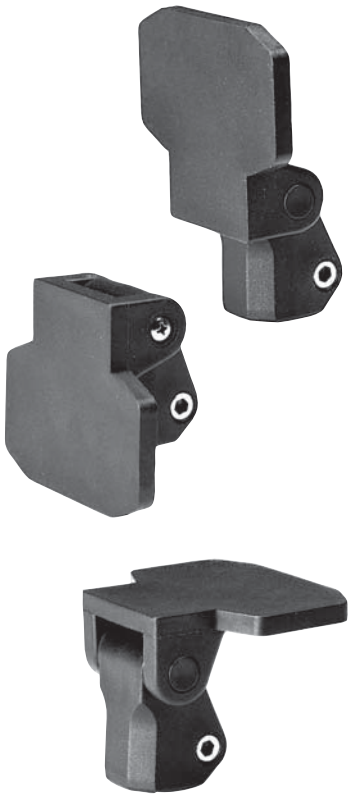

Universalklemme für Fotozellen und Sensoren

- Montagemöglichkeit in Position A - B - C

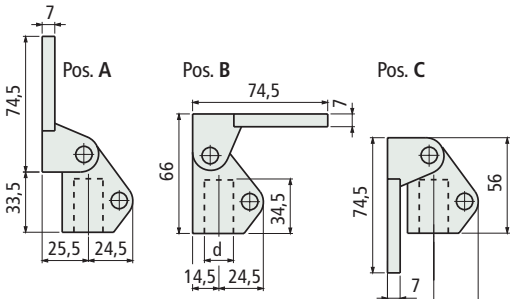

- Abmessungen der Aufnahmeplatte

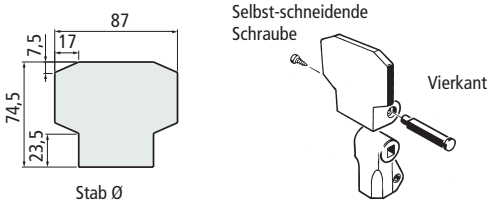

Stab Ø d mm	Code	Gewicht kg
14	**61786**	
15	61796	
16	**61806**	0,12
18	61816	
20	**61826**	

- Material : Führungsklemme aus verstärktem Polyamid PA FV (schwarz), Befestigungsschrauben aus Nichtrostender Stahl Austenitisch.
- Lieferzustand : wird montiert nach Position A geliefert.
- Max. empfohlenes Anzugsmoment : 1,5 Kgm.
- Verpackung : 50 Stück.

• Geeignete Fotozellentypen

- Omron / E3S - R

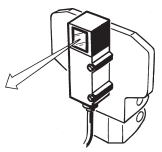

- Sick / WL 36

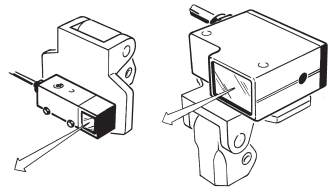

- Omron / E3A2

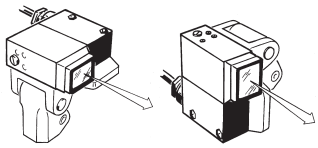

- Datalogic / RT 7

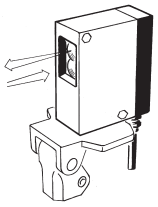

- Leuze / Rk 18

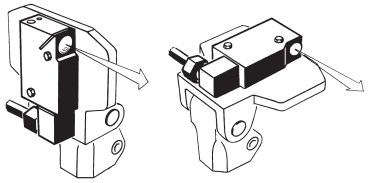

• Geeignete Rückstrahlertypen

Diell / RL 110

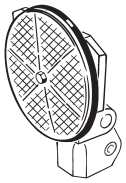

Sicest / RF - 230

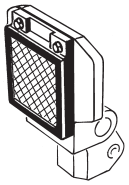

Diell / RL 113
Datalogic / R2

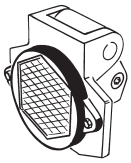

• Montage Art. S0372

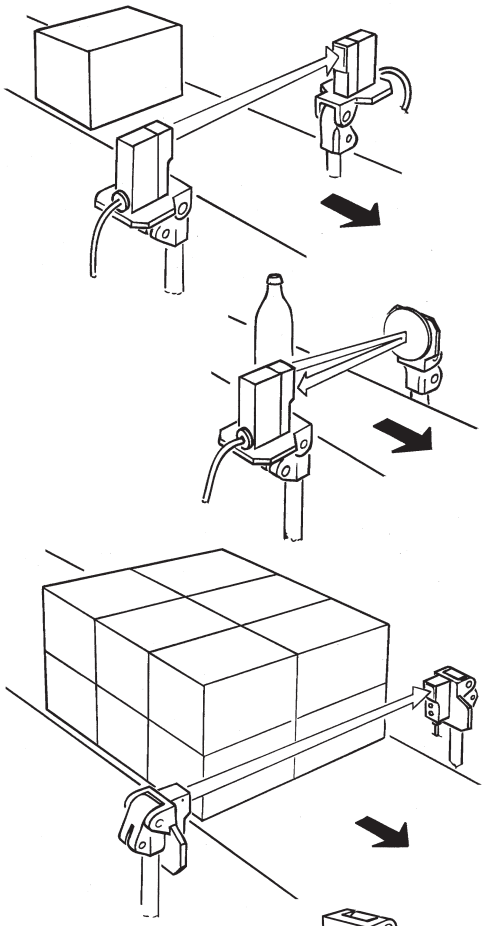

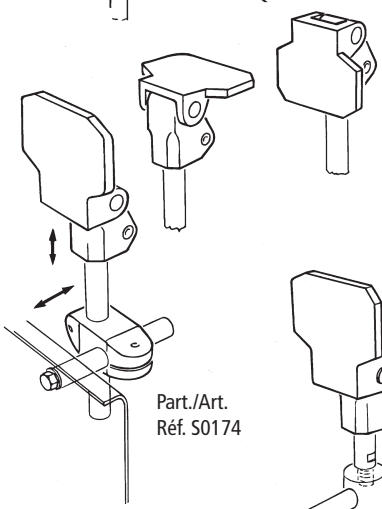

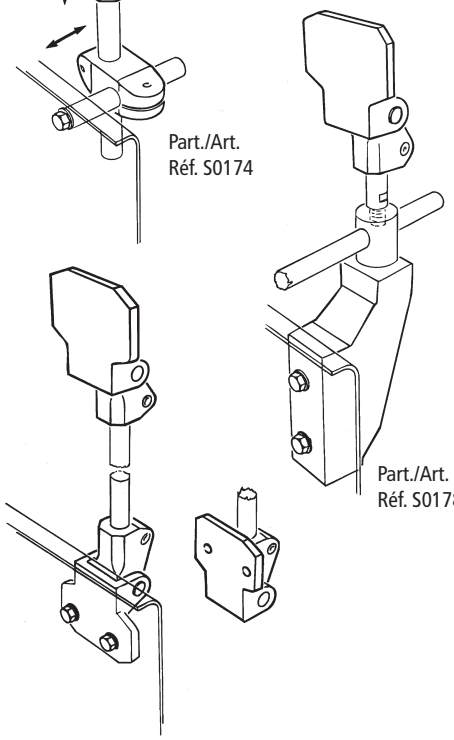

Erste Wahl

Standard

Auf Anfrage : egebenenfalls Mindestabnahmemenge erforderlich, bitte wenden Sie sich an unseren Customer Service, um die Verfügbarkeit zu prüfen.

Artikel-Nr. zum Bestellen = Art. + Code-Nr.

Art. S0518



- **Anwendung**
  Als mechanischer Geber in Verbindung mit Magnetschaltern und Photozellen.

- **Ausführungen**
  Der Fühler ist in drei verschiedenen Versionen lieferbar, je nachdem ob das Signal über Magnetschalter oder Fotozelle erfolgt.

1) Mit Bohrung (ohne Metalleinsatz)

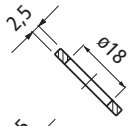

Sez A-A

2) Mit Bohrung + Metalleinsatz (für Magnetsensor)

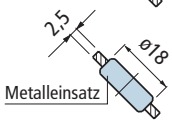

Sez A-A

3) Ohne Bohrung (für Metalleinsatz)

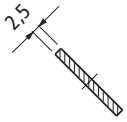

Sez A-A

- Sicherung auf der Achse die Befestigung auf der Achse erfolgt mittels einer Metallbuchse und Sicherungsschraube.

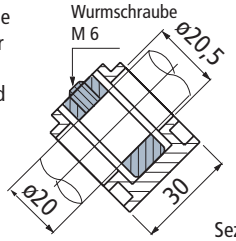

Sez B-B

- **Montage** Art. S0518 (mit Magnetschalter)
  Während des normalen Betriebes bleibt der Fühler oben und der Magnetschalter erfaßt den Metalleinsatz nicht.

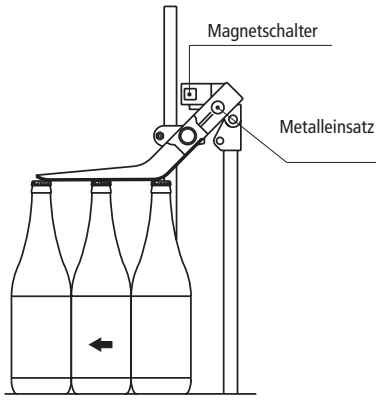

Im Falle einer Störung (z.B. Umkippen von Flaschen) senkt sich der Fühler, sodaß der Magnetschalter den Metalleinsatz erfassen kann. Die Anlage wird abgeschaltet.

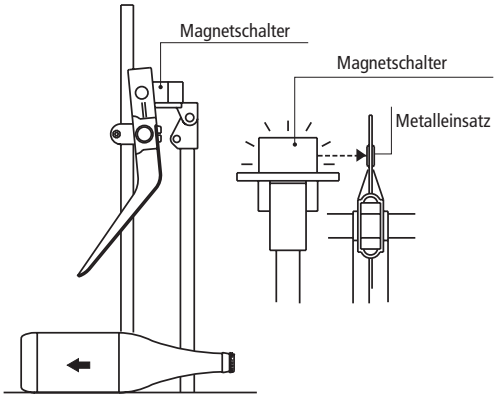

Fühler

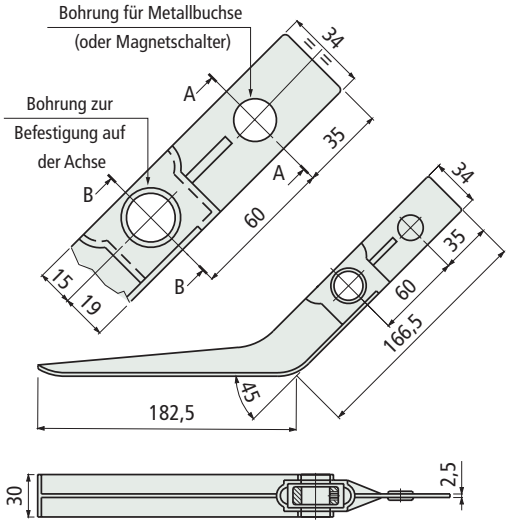

Typ	Code	Gewicht kg
Mit Bohrung (ohne Metalleinsatz)	642941N	
Mit Bohrung + Metalleinsatz	**642951N**	0,1
Ohne Bohrung (für Metalleinsatz)	**696021N**	

- Material : Fühler aus Polypropylen (schwarz), Metalleinsatz (für Magnetsensor) aus Nichtrostender Stahl Ferritisch,
  Sperrungseinsatz aus verzinktem Stahl.
- Verpackung : 50 Stück.

Erste Wahl

Standard

Auf Anfrage : egebenenfalls Mindestabnahmemenge erforderlich, bitte wenden Sie sich an unseren Customer Service, um die Verfügbarkeit zu prüfen.

Artikel-Nr. zum Bestellen = Art. + Code-Nr.

Art. S0337



270° Scharnier

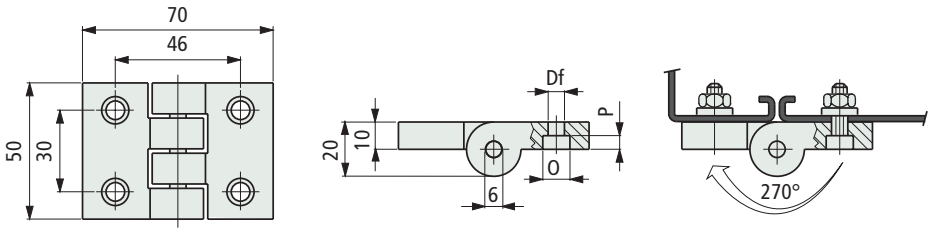

Befestigungs-schraube	Code	ø Df mm	O mm	P mm	Gewicht gr	Verpackung Stück
M 6	67023	6,5	10,5	6	55	24
M 8	60334	8,5	13,5	4		

- Material : Scharnier aus Polyamid PA (schwarz). Stift aus Nichtrostender Stahl Ferritisch.
- Max. empfohlenes Anzugsmoment : 0,5 Kgm.

Art. S0260



170° Scharnier

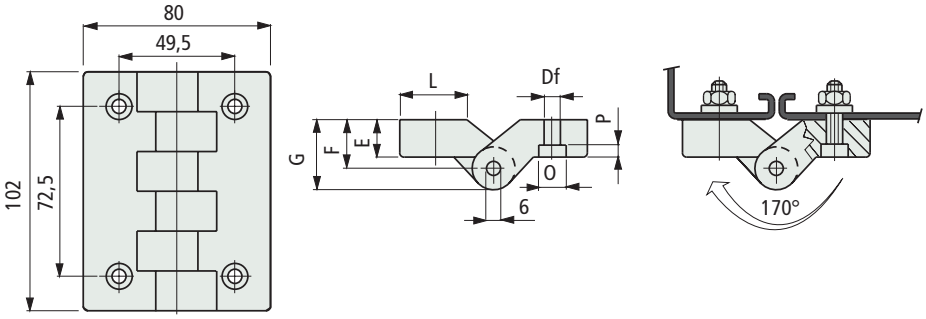

E mm	Befestigungs-schraube	Code	ø Df mm	F mm	G mm	O mm	P mm	L mm	Gewicht gr	Verpackung Stück
11,5	M 6	65021	6,5	14,5	23,5	10,5	6	35	110	20
	M 8	66546	8,5			13,5	8			
18	M 6	65011	6,5	21	30	10,5	6	22	130	
	M 8	66556	8,5			13,3	8			

- Material : Scharnier aus Polyamid PA (schwarz). Stift aus Nichtrostender Stahl Austenitisch.
- Max. empfohlenes Anzugsmoment : 0,5 Kgm (mit Schrauben M6), 1 Kgm (mit Schrauben M8).

Erste Wahl

Standard

Auf Anfrage : egebenenfalls Mindestabnahmemenge erforderlich, bitte wenden Sie sich an unseren Customer Service, um die Verfügbarkeit zu prüfen.

Artikel-Nr. zum Bestellen = Art. + Code-Nr.

170° Scharnier

Art. S0260

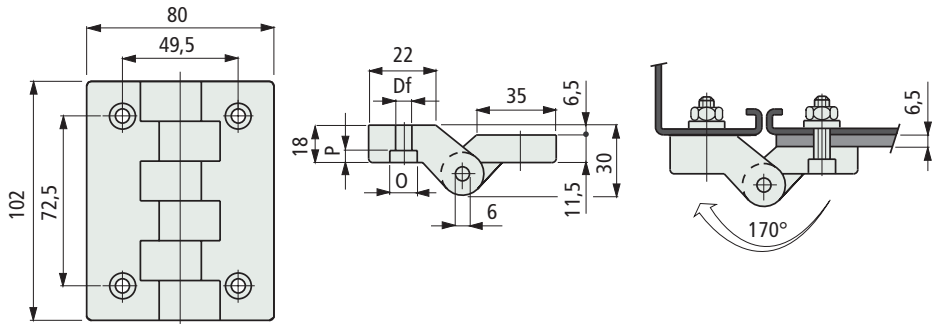



Befestigungs-schraube	Code	ø Df mm	0 mm	P mm	Gewicht gr	Verpackung Stück
M 6	65031	6,5	10,5	6	120	20
M 8	66566	8,5	13,5	8		

- Material : Scharnier aus Polyamid PA (schwarz). Stift aus Nichtrostender Stahl Austenitisch.
- Max. empfohlenes Anzugsmoment : 0,5 Kgm (mit Schrauben M6), 1 Kgm (mit Schrauben M8).

Für versetzte Montagepunkte

Erste Wahl

Standard

Auf Anfrage : egebenenfalls Mindestabnahmemenge erforderlich, bitte wenden Sie sich an unseren Customer Service, um die Verfügbarkeit zu prüfen.

Artikel-Nr. zum Bestellen = Art. + Code-Nr.

Art. S0272



Schloß

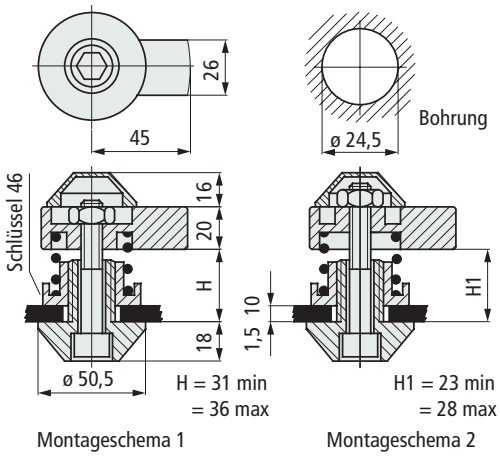

Code	Gewicht Kg
66771	0,2

- Material : Körper aus verstärktem Polyamid PA FV (schwarz), Schrauben, Muttern und Feder aus Nichtrostender Stahl Austenitisch.
- Einsatz: Verschluß von Türen in Maschinen für die Lebensmittelindustrie. (Waschmaschinen, Flaschen-abfüllmaschinen, usw.).
- Verpackung : 10 Stück.
- Betätigung mit Innensechskanntschlüssel SW. 10.
- Drehbereich des Schlüssels : 360 (im Uhrzeiger oder gegen den Uhrzeiger).
- Montageanleitung :
  Schloss wie in Montageschema 1 gezeigt montieren, wenn das Maß X (Fig. 1) zwischen 31 und 36 mm liegt. Wenn das Maß X (Fig. 1) zwischen 23 und 28 mm liegt, Montage nach Montageschema 2 vornehmen.

• **Montage** Art. S0272

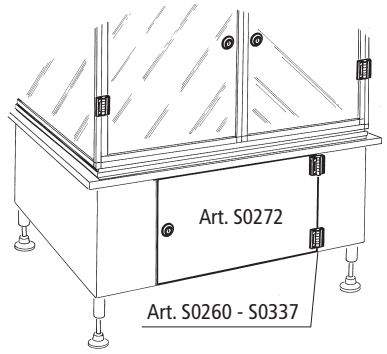

• **Fig. 1**

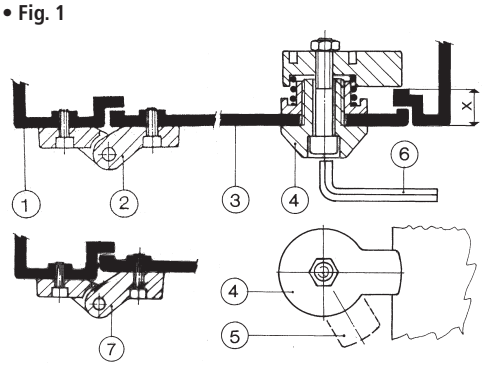

1 - Maschinengehäuse.
2 - Scharnier Art. S0260 - S0337.
3 - Tür.
4 - Schloß Art. S0272 (in geschlossener Stellung).
5 - Schloß Art. S0272 (in geöffneter Stellung).
6 - Schlüssel (Innensechskannt Sw 10).
7 - Scharnier Art. S0260 (Für versetzte Montagepunkte).

Erste Wahl

Standard

Auf Anfrage : egebenenfalls Mindestabnahmemenge erforderlich, bitte wenden Sie sich an unseren Customer Service, um die Verfügbarkeit zu prüfen.

Artikel-Nr. zum Bestellen = Art. + Code-Nr.

Rückstellbarer Knebelspanner

Art. S0302

Bohrung ø d	A mm	B mm	C mm	E mm	H mm	Db mm	De mm	Code
M 6	40	40	7	12	32	11,5	16	60902
M 8	55	51	10	14	37	15	20	**60862**
M 10	79	67	11	20	48	20	28	**60962**

- Material : Griff aus verstärktem Polyamid PA FV (schwarz), Gewindeeinsatz aus vernickeltem Messing.
- Verpackung :
  mit d = M 6 und M 8 (100 Stück),
  mit d = M 10 (50 Stück).

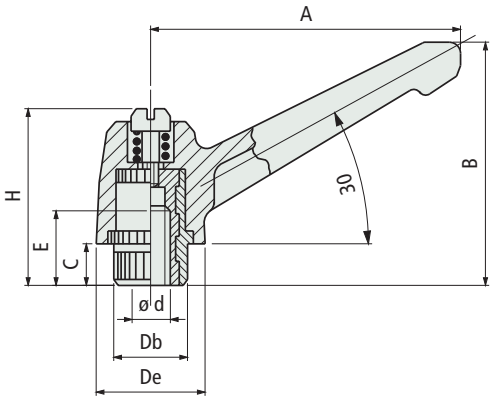



Rückstellbarer Knebelspanner

Art. S0303

Bohrung ø d	A mm	B mm	C mm	L mm	H mm	Db mm	De mm	Code
M 5	40	40	7	20	32	11,5	16	646742
M 6	40	40	7	20	32	11,5	16	**60922**
M 8	55	51	10	25	37	15	20	**60872**
M 10	79	67	11	30	48	20	28	**60942**

- Material : Griff aus verstärktem Polyamid PA FV (schwarz), Spindel aus Nichtrostender Stahl Austenitisch.
- Verpackung :
  mit d = M 5, M 6 und M 8 (100 Stück),
  mit d = M 10 (50 Stück).

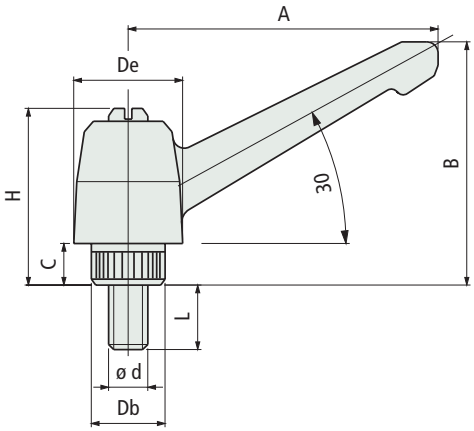



Erste Wahl

Standard

Auf Anfrage : egebenenfalls Mindestabnahmemenge erforderlich, bitte wenden Sie sich an unseren Customer Service, um die Verfügbarkeit zu prüfen.

Artikel-Nr. zum Bestellen = Art. + Code-Nr.

Part. S0182



■ **Kreuzgriff**

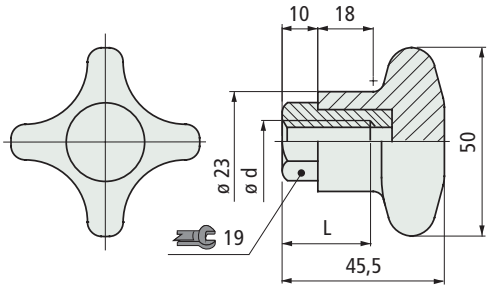

Thread dia. d	Code	L mm
Gewindeeinsatz in Nichtrostender Stahl Austenitisch		
M 6	645111N	23
M 8	649961N	
M 10	649971N	
M 12	645141N	
Gewindeeinsatz in vernickeltem Messing		
M 10	54911	28

- Material : Griff aus verstärktem Polyamid PA FV (schwarz), Gewindeeinsatz aus vernickeltem Messing.
- Max. empfohlenes Anzugsmoment : 2,5 Kgm (Manuelles Feststellen), 4 Kgm (Feststellen mit Schlüssel). Für größere Anzugsmomente mit einem 19 mm Schlüssel die Sechskantschraube des Einsatzes verwenden.
- Verpackung : 50 Stück.

Part. S0183



■ **Kreuzgriff**

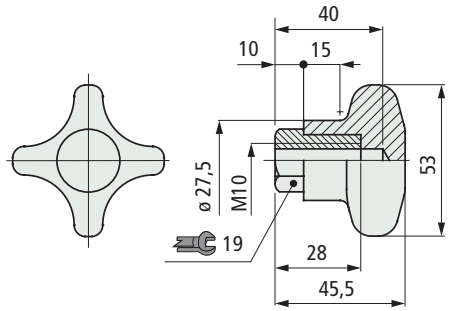

Code
54921

- Material : Griff aus verstärktem Polyamid PA FV (schwarz), Gewindeeinsatz aus vernickeltem Messing.
- Max. empfohlenes Anzugsmoment : 2,5 Kgm (Manuelles Feststellen), 4 Kgm (Feststellen mit Schlüssel). Für größere Anzugsmomente mit einem 19 mm Schlüssel die Sechskantschraube des Einsatzes verwenden.
- Verpackung : 50 Stück.

● **Erste Wahl**

● **Standard**

● **Auf Anfrage** : egebenenfalls Mindestabnahmemenge erforderlich, bitte wenden Sie sich an unseren Customer Service, um die Verfügbarkeit zu prüfen.

Artikel-Nr. zum Bestellen = Art. + Code-Nr.

Kreuzgriff

Art. S0625

Code

641372

- Material : Griff aus verstärktem Polyamid PA FV (schwarz), Gewindeeinsatz aus vernickeltem Messing.
- Max. empfohlenes Anzugsmoment : 3 Kgm (Manuelles Feststellen), 5 Kgm (Feststellen mit Schlüssel). Für größere Anzugsmomente mit einem 24 mm Schlüssel die Sechskantschraube des Einsatzes verwenden.
- Verpackung : 50 Stück.

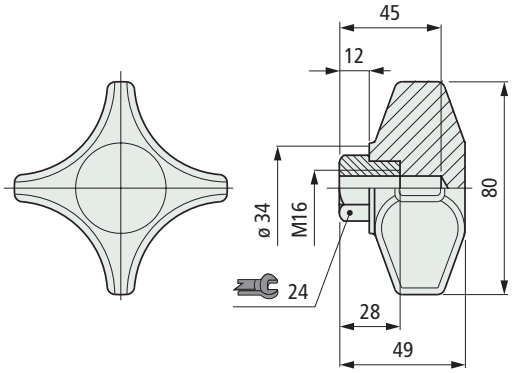



Kreuzgriff

Art. S0775

Code

612763

- Material : Griff aus verstärktem Polyamid PA FV (schwarz), Gewindeeinsatz aus vernickeltem Messing.
- Max. empfohlenes Anzugsmoment : 3 Kgm (Manuelles Feststellen).
- Verpackung : 50 Stück.

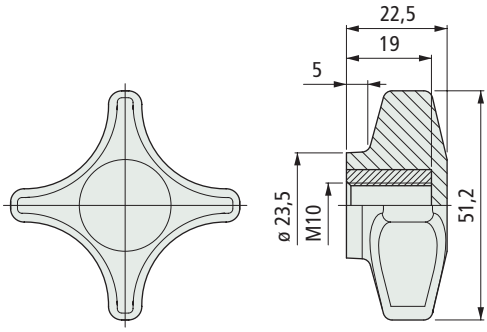



NEW

Erste Wahl

Standard

Auf Anfrage : egebenenfalls Mindestabnahmemenge erforderlich, bitte wenden Sie sich an unseren Customer Service, um die Verfügbarkeit zu prüfen.

Artikel-Nr. zum Bestellen = Art. + Code-Nr.

Art. S0185



Kreuzgriff

Version mit Sechskantschraube

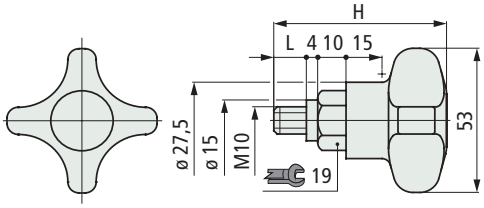

Version ohne Sechskantschraube

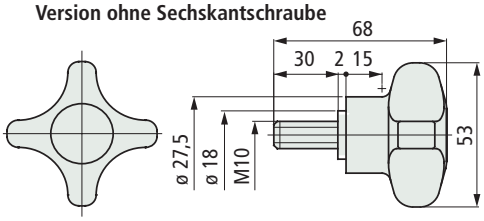

Material Kreuzgriff	L mm	Code	H mm
Version mit Sechskantschraube			
Verstärktes Polyamid PA FV (schwarz)	11	53081	61
	30	683832	80
Verstärktes Polypropylen PP FV (grau)	11	683902	61
Version ohne Sechskantschraube			
Verstärktes Polyamid PA FV (schwarz)	-	698942	-

- Einsatz : Version mit Kreuzgriff in verstärktem Polypropylen PP FV (grau) für bessere chemische Beständigkeit.
- Material : Kreuzgriff in verstärktem Polyamid PA FV (schwarz), Gewindeeinsatz in vernickeltem Messing).
  Kreuzgriff in verstärktem Polypropylen PP FV (grau), Gewindeeinsatz in Nichtrostender Stahl Austenitisch).
- Max. empfohlenes Anzugsmoment : 2,5 Kgm (Manuelles Feststellen), 4 Kgm (Feststellen mit Schlüssel).
  Für größere Anzugsmomente mit einem 19 mm Schlüssel die Sechskantschraube des Einsatzes verwenden.
- Verpackung : 50 Stück.

Art. S0671



Kreuzgriff

Version mit Gewinde

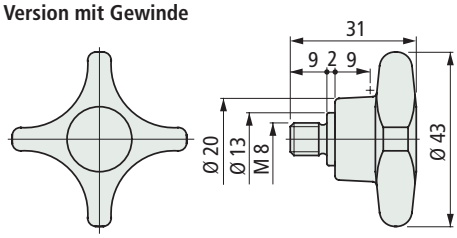

Version mit Sechskant-Aufnahme

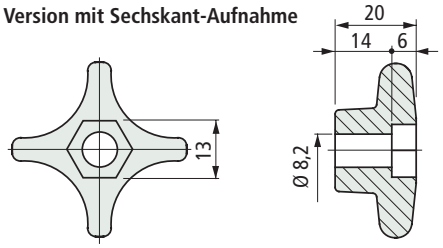

Version	Code
mit Gewinde	676392
mit Sechskant-Aufnahme	676402

- Lieferbar in verstärktem Polypropylen PP FV, (grau) für bessere chemische Beständigkeit.
- Material: Kreuzgriff in verstärktem Polypropylen PP FV (grau), Gewinde in Nichtrostender Stahl Austenitisch).
- Max. empfohlenes Anzugsmoment : 10 Nm (Version mit Gewinde).
- Verpackung : 50 Stück.

• **Anwendungen der Version** mit Sechskant-Aufnahme

Anwendung mit Mutter
Einsatz einer M 8 Mutter nach DIN 934.

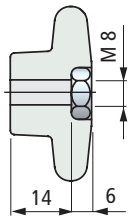

Anwendung mit Schraube
Einsatz einer M8 Schraube nach DIN 933.

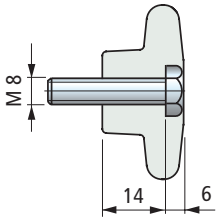

Erste Wahl

Standard

Auf Anfrage : egebenenfalls Mindestabnahmemenge erforderlich, bitte wenden Sie sich an unseren Customer Service, um die Verfügbarkeit zu prüfen.

Artikel-Nr. zum Bestellen = Art. + Code-Nr.

Anwendung mit Mutter
Einsatz einer M 10 Mutter nach DIN 934.

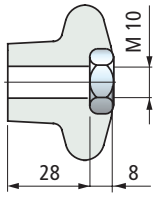

Anwendung mit Schraube
Einsatz einer M10 Schraube nach DIN 933.

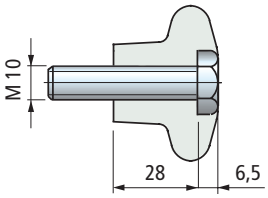

Kreuzgriff

Art. S0734

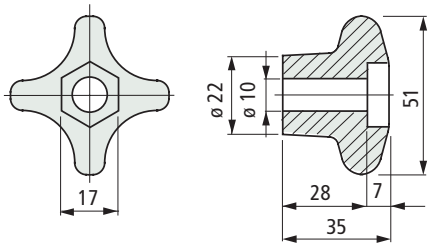



Code	Gewicht Kg
Verstärktes Polyamid PA FV (schwarz)	
693552	0,02
Verstärktes Polypropylen PP FV (grau)	
693562	0,02

- Ökonomische Version (wird ohne Befestigungselemente geliefert).
- Version in Polypropylen PP FV (grau) für bessere chemische Beständigkeit.
- Verpackung : 50 Stück.

Erste Wahl

Standard

Auf Anfrage : egebenenfalls Mindestabnahmemenge erforderlich, bitte wenden Sie sich an unseren Customer Service, um die Verfügbarkeit zu prüfen.

Artikel-Nr. zum Bestellen = Art. + Code-Nr.

Art. S0567



Endmodul mit Messerkante

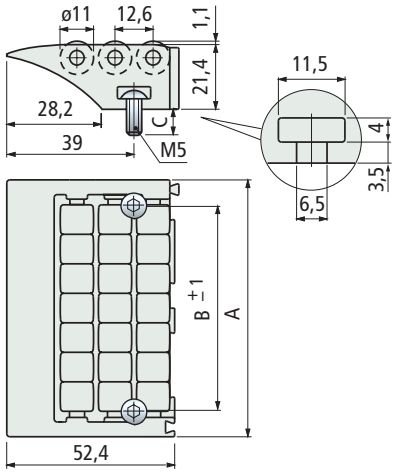

A mm	B mm	C mm	Code	Gewicht kg
85	67,6	Ohne Schrauben	688792	0,09
		7	688802	
		13	688812	
115	97	Ohne Schrauben	687382	0,11
		7	686472	
		13	677322	

- Material : Grundkörper und Rollen aus Rex-HP™ (dunkelgrau) mit niedriger Reibung.
  Achsen in Nichtrostender Stahl Austenitisch,
  Schrauben in Nichtrostender Stahl Austenitisch.
- Modularer Aufbau in Verbindung mit Art. S0568.
- Verpackung : 10 Stück.

Art. S0672



Endmodul mit Messerkante

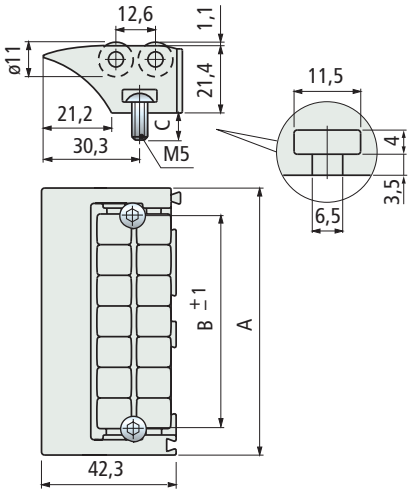

A mm	B mm	C mm	Code	Gewicht kg
85	67,6	Ohne Schrauben	687412	0,09
		7	687422	
		13	675582	
115	97	Ohne Schrauben	687432	0,11
		7	687442	
		13	675592	

- Material : Grundkörper und Rollen aus Rex-HP™ (dunkelgrau) mit niedriger Reibung.
  Achsen in Nichtrostender Stahl Austenitisch,
  Schrauben in Nichtrostender Stahl Austenitisch.
- Modularer Aufbau in Verbindung mit Art. S0568.
- Verpackung : 10 Stück.

Erste Wahl

Standard

Auf Anfrage : egebenenfalls Mindestabnahmemenge erforderlich, bitte wenden Sie sich an unseren Customer Service, um die Verfügbarkeit zu prüfen.

Artikel-Nr. zum Bestellen = Art. + Code-Nr.

- **Montage**

Die Schrauben werden mit einem Innensechskant angezogen

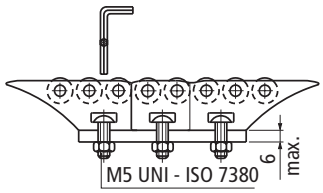

- **Übergabe für kleine** und leichte Produkte

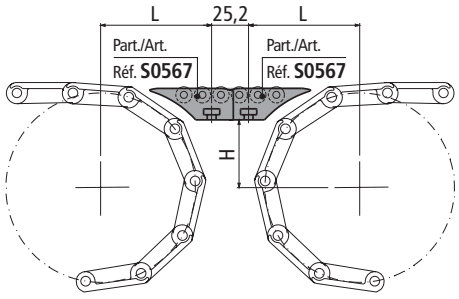

Für die Maße L und H : Siehe Seite S214.

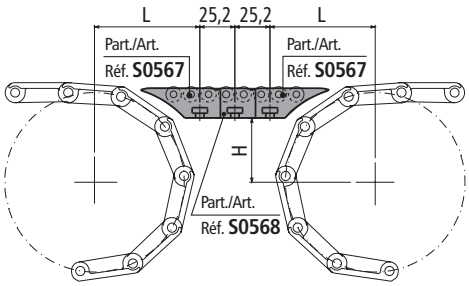

Für die Maße L und H : Siehe Seite S214.

Kompakte Version.

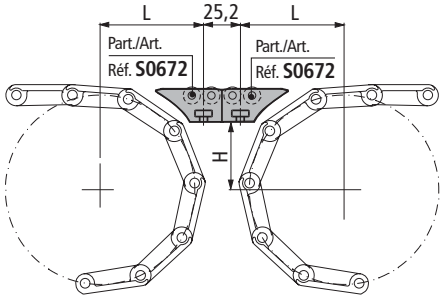

Für die Maße L und H : Siehe Seite S216.

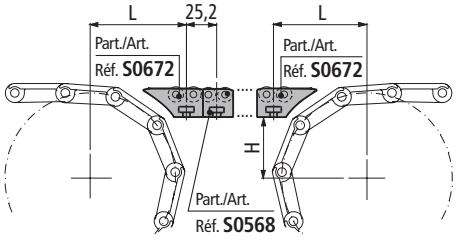

Für die Maße L und H : Siehe Seite S216.

• Übergabe für große und schwere Produkte

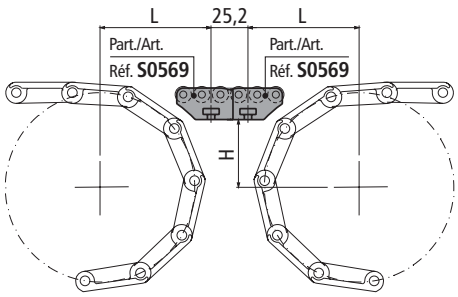

Für die Maße L und H : Siehe Seite S214.

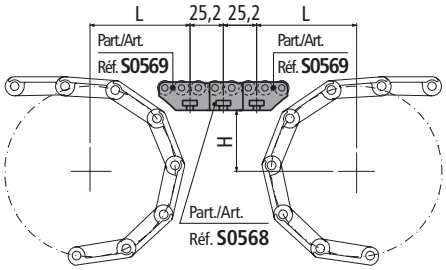

Für die Maße L und H : Siehe Seite S214.

• 90 Transfer für kleine und leichte Produkte

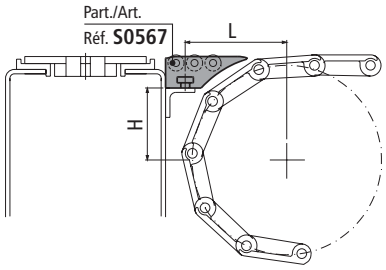

Für die Maße L und H : Siehe Seite S214.

Kompakte Version.

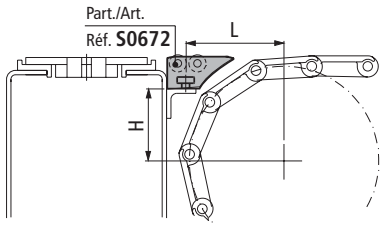

Für die Maße L und H : Siehe Seite S216.

• 90 Transfer für große und schwere Produkte

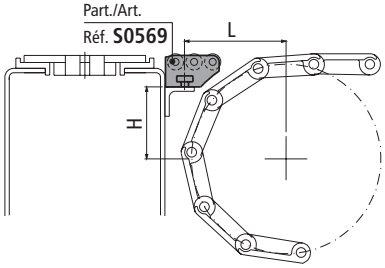

Für die Maße L und H : Siehe Seite S214.

Endmodul mit Rundung

Art. S0569



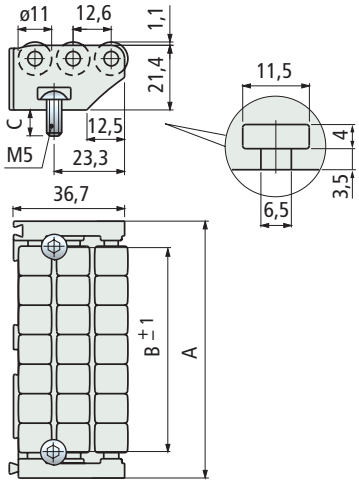

A mm	B mm	C mm	Code	Gewicht kg
85	67,6	Ohne Schrauben	605922	0,08
		7	686262	
		13	601092	
115	97	Ohne Schrauben	687392	0,10
		7	686482	
		13	677332	

- Material : Grundkörper und Rollen aus Rex-HP™ (dunkelgrau) mit niedriger Reibung. Achsen in Nichtrostender Stahl Austenitisch, Schrauben in Nichtrostender Stahl Austenitisch.
- Modularer Aufbau in Verbindung mit Art. S0568.
- Verpackung : 10 Stück.

Mittelstück

Art. S0568



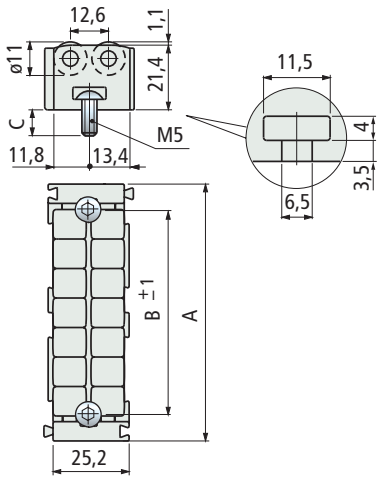

A mm	B mm	C mm	Code	Gewicht kg
85	67,6	Ohne Schrauben	605912	0,06
		13	601082	
115	97	Ohne Schrauben	687402	0,08
		13	677312	

- Material : Grundkörper und Rollen aus Rex-HP™ (dunkelgrau) mit niedriger Reibung. Achsen in Nichtrostender Stahl Austenitisch, Schrauben in Nichtrostender Stahl Austenitisch.
- Modularer Aufbau in Verbindung mit Art. S0567-S0569-S0672.
- Verpackung : 20 Stück.

Erste Wahl

Standard

Auf Anfrage : egebenenfalls Mindestabnahmemenge erforderlich, bitte wenden Sie sich an unseren Customer Service, um die Verfügbarkeit zu prüfen.

Artikel-Nr. zum Bestellen = Art. + Code-Nr.

Art. S0020
Art. S0021

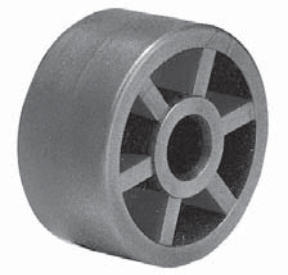

■ Rollen

Art. S0020

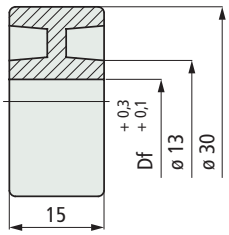

Art. S0021

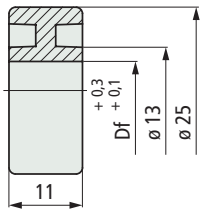

Art.	Fertigbohrung Df mm	Code
S0020	7	51410
S0021	5,5	51420
	9,5	51430
	10,5	51440

- Material : Polyamid PA (schwarz).
- Verpackung : 200 Stück.

Art. S0016

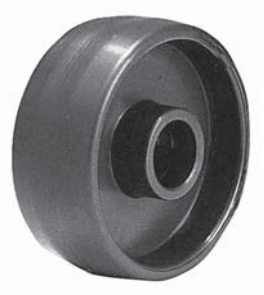

■ Rollen

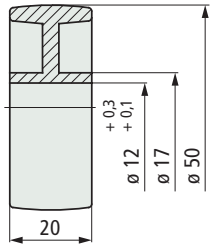

Code
51400

- Material : Polyamid PA (schwarz).
- Verpackung : 100 Stück.

Art. S0076



■ Rollen

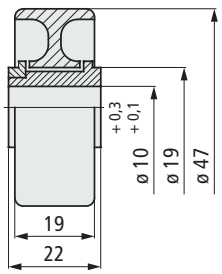

Code
51390

- Material : Rolle aus Polyazetal POM (orange), Buchse aus Polyamid PA (weiß).
- Verpackung : 100 Stück.

● **Erste Wahl**

● **Standard**

● **Auf Anfrage** : egebenenfalls Mindestabnahmemenge erforderlich, bitte wenden Sie sich an unseren Customer Service, um die Verfügbarkeit zu prüfen.

Artikel-Nr. zum Bestellen = Art. + Code-Nr.

Rollen

Art.	Code
S0063	51370
S0095	51380

- Material : Polyazetal POM (weiß).
- Verpackung : Art. S0063 (500 Stück), Art. S0095 (200 Stück).
- Art. S0063 kann als Ersatzteil für die Seitenrollenführungen Art. S0128-S0128 S und S0628 S verwendet werden.

Art. S0063

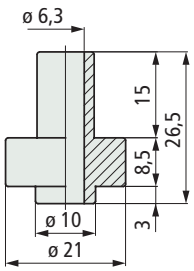

Art. S0095

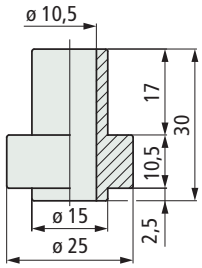

Art. S0063
Art. S0095



Rolle

Code
64434

- Material : Polyazetal Rex-LF® (hellbraun) mit niedrigem Reibwert.
- Verpackung : 5000 Stück.

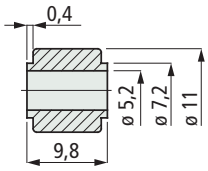

Art. S0363



Rolle

Code
614381

- Material : Polyazetal Rex-LF® (hellbraun) mit niedrigem Reibwert.
- Verpackung : 500 Stück.

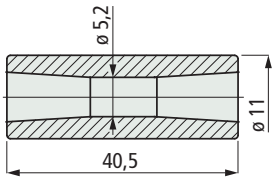

Art. S0455



Erste Wahl

Standard

Auf Anfrage : egebenenfalls Mindestabnahmemenge erforderlich, bitte wenden Sie sich an unseren Customer Service, um die Verfügbarkeit zu prüfen.

Artikel-Nr. zum Bestellen = Art. + Code-Nr.

Modulare "Nose - Over" Führung (Messerkante)

Art. S0905

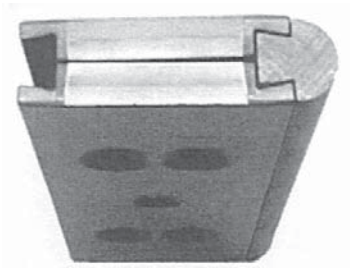

Modulares "Nose - Over" Standard Führungsprofil

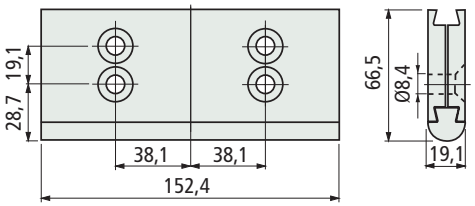

Code	Gewicht Kg
655711	0,18

- Material: Klemmprofil in Polyamid PA (schwarz), Gleitprofil in Nylatron®.
- Verpackung : 1 Stück.

- **Einsatz** Art. S0905
  Kopf zu Kopf Übergabe für MatTop® Ketten Serie 1500.

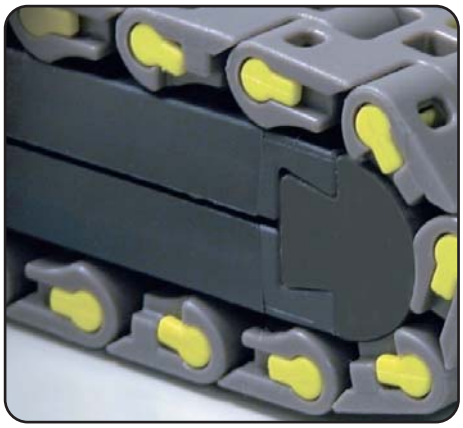

Art. S0905

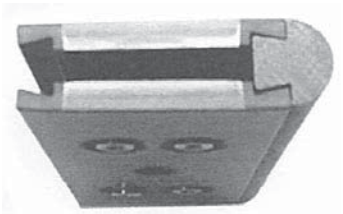

Modulares "Nose - Over" Spezial Führungsprofil

Version L = 152,4 e 170

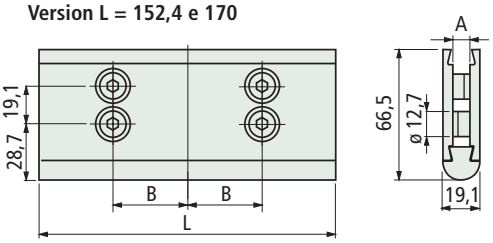

Version L = 255

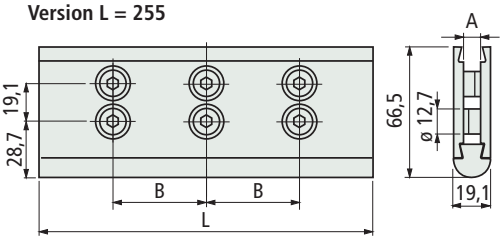

L mm	B mm	Schraubengewinde	A	Code	Gewicht Kg
152,4	38,1	M6	8 mm	655721	0,18
		1/4-20	0,25 inch	655731	
170	42,5	M6	8 mm	**656301**	0,20
255	85	M6	8 mm	**656291**	0,31

- Material: Klemmprofil in Polyamid PA (schwarz), Gleitprofil in Nylatron®, Schrauben und Muttern in Stahl.
- Verpackung : 1 Stück.

- **Montage** Art. S0905

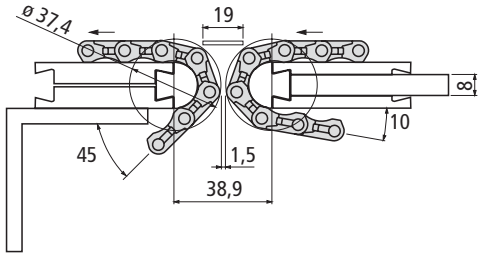

- **Modulares "Nose-Over" Führung als Standardeinbau**
  4 Stück M8 Senkkopfschrauben nach UNI 5933.

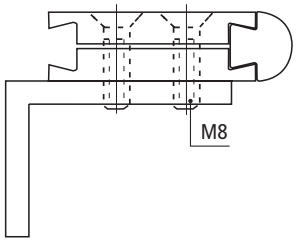

- **Montage des "Nose -Over" Führung auf 8 mm Metallprofil**

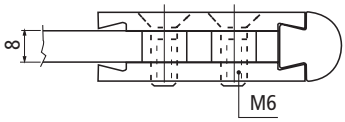

Erste Wahl

Standard

Auf Anfrage : egebenenfalls Mindestabnahmemenge erforderlich, bitte wenden Sie sich an unseren Customer Service, um die Verfügbarkeit zu prüfen.

Artikel-Nr. zum Bestellen = Art. + Code-Nr.

• **Montage** Art. S0612 (mit Rund-Bohrung)

- Mit Kettenräder

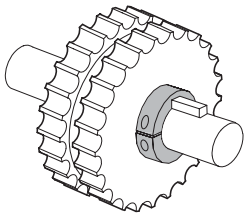

- Mit Umlenkrollen

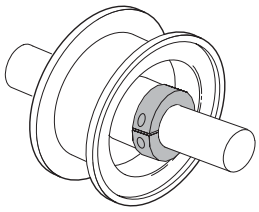

- Mit Rollen

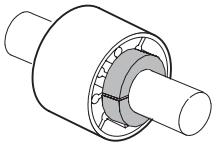

- Mit Geländerhaltesystemen

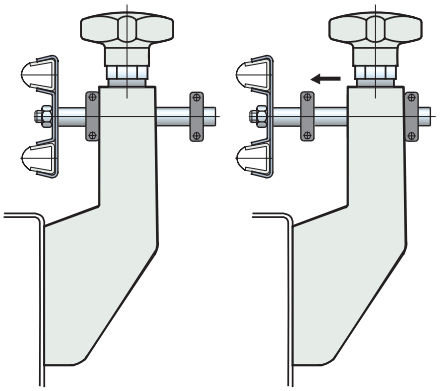

• **Montage** Art. S0612 (mit Vierkant-Bohrung)

- Ideal zur Fixierung von Kettenrädern für Modularketten.
- Version in verstärktem Polyamid PA FV für bessere Temperaturbeständigkeit.
- Version in Polypropylen PP FV für bessere chemische Beständigkeit.

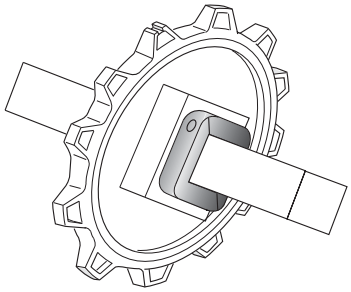

Geteilte Stellringe (Mit Rund-Bohrung)

Art. S0612



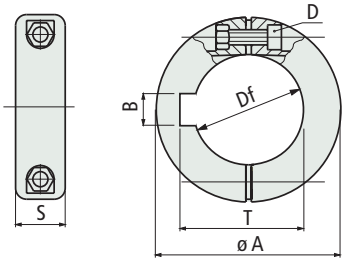

Bohrung Ø Df mm	Bohrung Ø Df zoll	ø A mm	S mm	B mm	T mm	D	Code	Gewicht kg
Ohne Paßfeder								
12	-	30	11,7	-	-	M4	655062	-
-	1/2"	30	11,7	-	-	M4	**655072**	-
14	-	30	11,7	-	-	M4	655082	-
16	5/8"	35	11,7	-	-	M4	655092	-
18	-	40	14	-	-	M4	614712	0,018
-	3/4"	40	14	-	-	M4	**655102**	-
20	-	40	14	-	-	M4	614722	0,019
25	-	45	14	-	-	M4	619452	0,022
30	-	50	16	-	-	M4	640602	0,026
-	1 1/4"	50	16	-	-	M4	**608463**	-
35	-	63,5	18	-	-	M5	**621553**	0,030
-	1 1/2"	63,5	18	-	-	M5	**611283**	-
40	-	63,5	18	-	-	M5	686232	0,040
Mit Paßfeder								
25	-	45	14	8	28,3	M4	683812	0,022
-	1"	45	14	6,4	28,58	M4	**655112**	-
30	-	50	16	8	33,3	M4	614732	0,026
-	1 1/4"	50	16	6,4	34,98	M4	**655122**	-
35	-	63,5	18	10	38,3	M5	614742	0,030
-	1 7/16"	63,5	18	9,58	41,02	M5	**605043**	-
-	1 1/2"	63,5	18	9,58	42,65	M5	**655132**	-
40	-	63,5	18	12	43,3	M5	615012	0,040

- Material : Ring aus verstärktem Polyamid PA FV (schwarz), Befestigungsschrauben aus Nichtrostender Stahl Austenitisch.
- Max. empfohlenes Anzugsmoment : 0,3 Kgm.
- Verpackung : 100 Stück.

Geteilte Stellringe (mit Vierkant-Bohrung)

Art. S0612



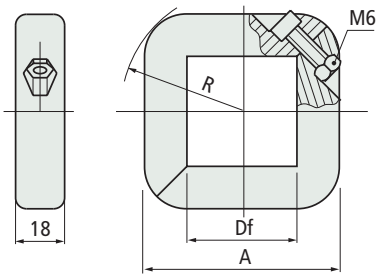

Vierkantbohrung Df mm	Vierkantbohrung Df zoll	Material Polyamid PAFV (schwarz) Code	Material Polypropylen PPFV (schwarz) Code	Material Polypropylen PPFV (weiß) Code	A mm	R mm
Version in metrischer Ausführung						
40x40	-	692952	689852	693372	72	44
60x60	-	692962	689862	693382	95	58
Version mit Zollmaßen						
-	1 1/2"	**692942**	689842	693362	72	44
-	2 1/2"	**692972**	689872	693392	95	58

- Material Befestigungsschrauben : Nichtrostender Stahl Austenitisch.
- Max. empfohlenes Anzugsmoment : 0,5 Kgm.
- Verpackung : 24 Stück.

Erste Wahl

Standard

Auf Anfrage : egebenenfalls Mindestabnahmemenge erforderlich, bitte wenden Sie sich an unseren Customer Service, um die Verfügbarkeit zu prüfen.

Artikel-Nr. zum Bestellen = Art. + Code-Nr.

Art. S0079



Federrolle

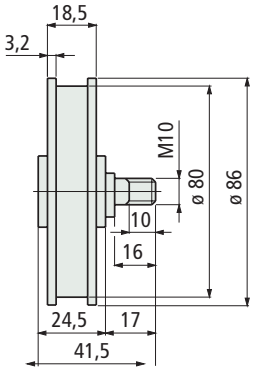

Belastung gr.	Aufwickelweg mm	Drehrichtung	Code
0÷2000	2000	rechts	672622
		links	672632

- Geräuschdämmend.
- Material : Rolle aus Polyamid PA (orange), Stift aus Messing.
- Verpackung : 10 Stück.

• **Montage** Art. S0079-S0075

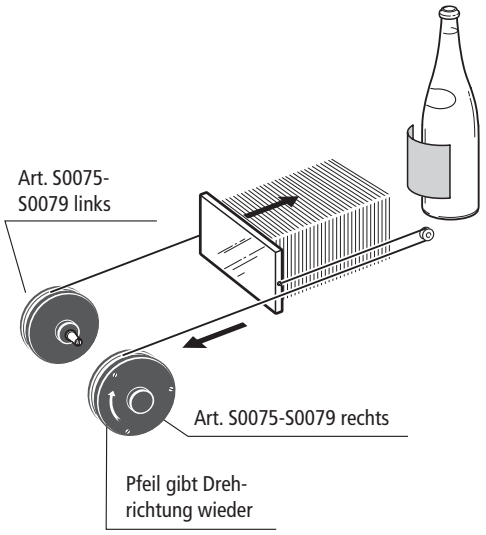

Art. S0075



Federrolle

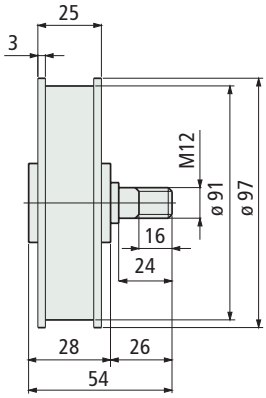

Belastung gr.	Aufwickelweg mm	Drehrichtung	Code
0÷4000	2500	rechts	672642N
		links	672652N
0÷2800*	600	rechts	672662N
		links	672672N

- Geräuschdämmend.
* = Während des Abwickelns ergibt sich ca. 10 bis 20% Verlust an Spannkraft.
- Material : Rolle aus verstärktem Polyamid PA FV (schwarz), Stift aus Messing.
- Verpackung : 10 Stück.

Erste Wahl

Standard

Auf Anfrage : egebenenfalls Mindestabnahmemenge erforderlich, bitte wenden Sie sich an unseren Customer Service, um die Verfügbarkeit zu prüfen.

Artikel-Nr. zum Bestellen = Art. + Code-Nr.

• **Montage** Art. S0666



Verschlusskappen (für Rundprofile)

Art. S0666

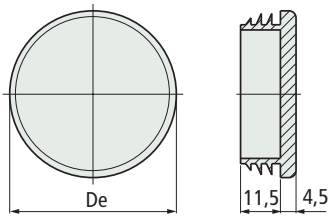



Rohr-Abmessungen				
Außen Ø mm	Dicke min. mm	Dicke max. mm	Code	De mm
Ø 38,1	1	3,5	671142	38
Ø 42,4 (1"1/4)	1	2,5	671152	42
Ø 48,3 (1"1/2)	1,2	3,6	671162	48

- Material : Polyäthylen PE (schwarz).
- Verpackung : 50 stück.

• **Montage** Art. S0667

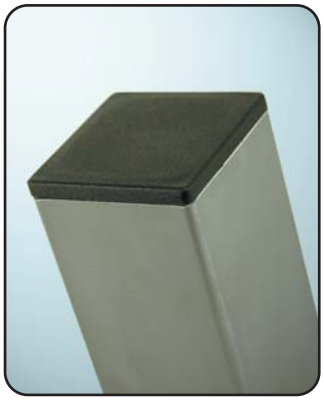

Verschlusskappen (für Vierkantprofile)

Art. S0667

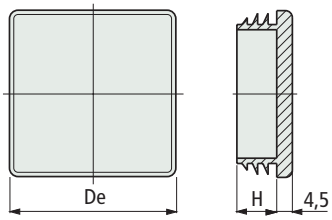



Rohr-Abmessungen					
Außen mm	Dicke min. mm	Dicke max. mm	Code	De mm	H mm
⊠ 40x40	1	3	671172	40	14
⊠ 50x50	1	2,5	671182	50	14,5

- Material : Polyäthylen PE (schwarz).
- Verpackung : 50 stück.

• **Montage** Art. S0668

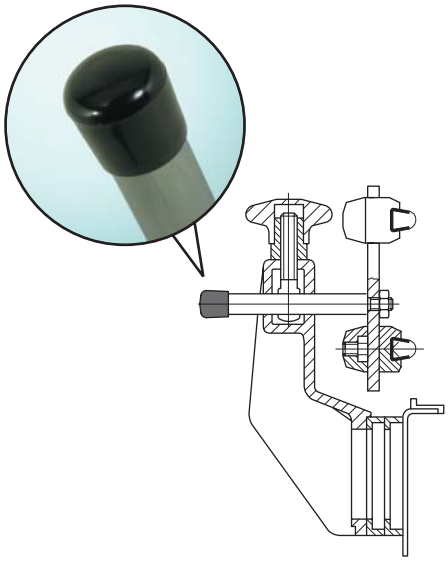

Abdeckkappen (für Rund-Rohr)

Art. S0668

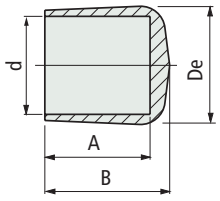



Stift Ø d mm	Code Schwarz	Code Orange	Ø De mm	A mm	B mm
12	671192	611263	16	15	18,5
14	671202	611273	18	16,5	21
16	671212	-	20	22	26
20	671222	-	24,5	21,5	25,5

- Material : PVC Gummi.
- Verpackung : 50 stück.

Erste Wahl

Standard

Auf Anfrage : egebenenfalls Mindestabnahmemenge erforderlich, bitte wenden Sie sich an unseren Customer Service, um die Verfügbarkeit zu prüfen.

Artikel-Nr. zum Bestellen = Art. + Code-Nr.

Art. S0112

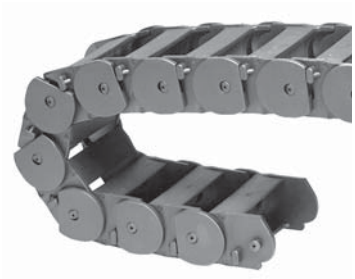

Kabelschutzkette

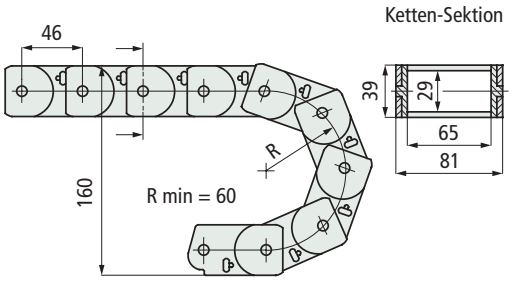

Code

51610

- Einsatz : Zur Führung von Versorgungskabeln und-schläuchen von bewegten Teilen der Maschine, die somit vor Zug- und Drehbelastungen geschützt sind.
- Material : Polyamid PA (schwarz).
- Montage der Kettenglieder : durch Einrasten. Dieses System ermöglicht eine schnelle und einfache Demontage.
- Verpackung : 5 Meter.

• Berechnung der erforderlichen Kettenlänge

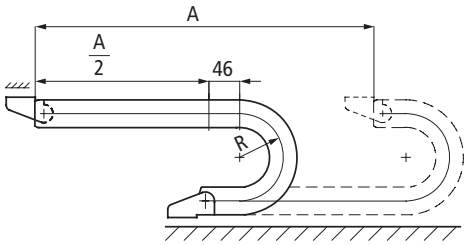

$$L = \frac{A}{2} + \bullet R + (46 \bullet 2)$$

L = Länge der Kette (mm).
A = Kettenlauflänge (mm).
R = Biegeradius (mm).

Art. S0114



Befestigungswinkel

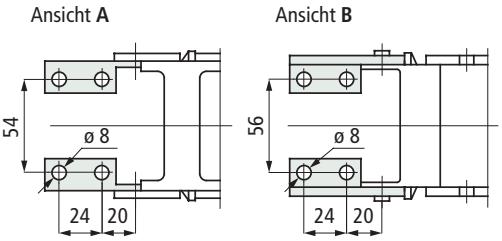

Code

59040

- Material : verzinkter Stahl.
- Lieferzustand : Komplett mit 4 Winkeln.
- Verpackung : 5 Sätze.

• Montage Art. S0114

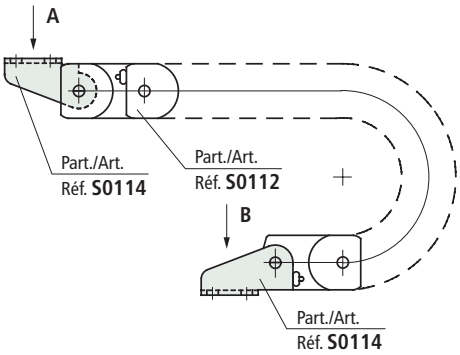

Erste Wahl

Standard

Auf Anfrage : egebenenfalls Mindestabnahmemenge erforderlich, bitte wenden Sie sich an unseren Customer Service, um die Verfügbarkeit zu prüfen.

Artikel-Nr. zum Bestellen = Art. + Code-Nr.

Art. S0019

Spritzdüse



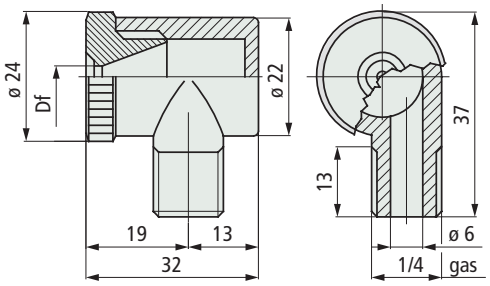

Fertigbohrung Df mm	Code
1,5	51450
2,5	51460
5	51470

- Einsatz : Waschanlagen.
- Material : Polyamid PA (schwarz).
- Max. Einsatztemperatur bei Kontakt mit heißem Wasser : 70° C.
- Verpackung : 100 Stück.

• **Kapazitätsdiagramm** Art. S0019

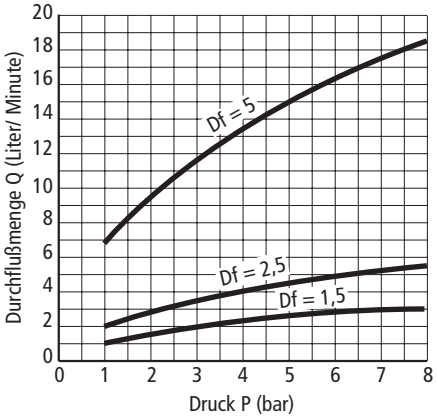

• **Maße und Sprüheigenschaften von** Art. S0019

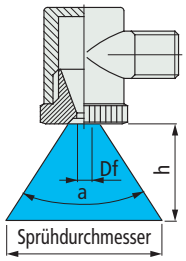

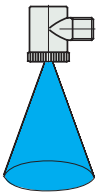

Form des Strahls : Kegelförmig.

Fertigbohrung Df mm	Sprühwinkel a	Sprühdurchm. mm	Abstand h mm
1,5	18	160	500
2,5	22	200	500
5	60	600	500

Daten basieren auf Tests mit 2 bar Druck

Art. S0018

Muschelspritzdüse



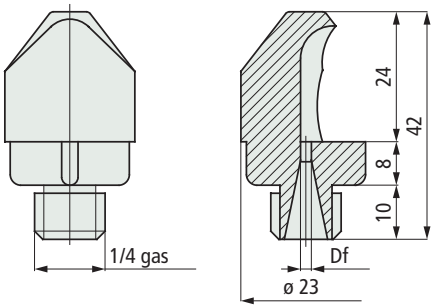

Fertigbohrung Df mm	Code
2	51480
4	51490

- Einsatz : Waschanlagen.
- Material : Polyamid PA (weiß).
- Max. Einsatztemperatur bei Kontakt mit heißem Wasser : 70° C.
- Verpackung : 200 Stück.

• **Kapazitätsdiagramm** Art. S0018

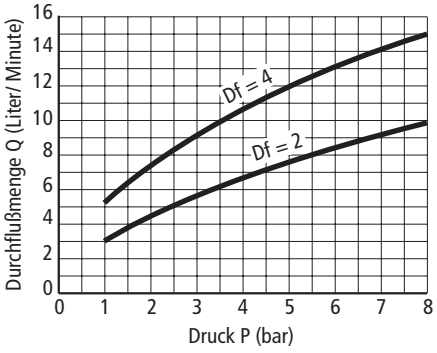

• **Maße und Sprüheigenschaften von** Art. S0018

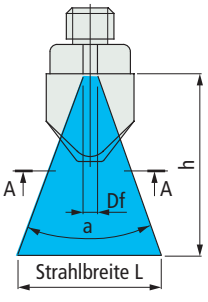

Sez. A-A
Form des Strahls : flach.

Fertigbohrung Df mm	Sprühwinkel a	Strahlbrite L mm	Abstand h mm
2	28	250	500
4	18	160	500

Daten basieren auf Tests mit 2 bar Druck

Erste Wahl

Standard

Auf Anfrage : egebenenfalls Mindestabnahmemenge erforderlich, bitte wenden Sie sich an unseren Customer Service, um die Verfügbarkeit zu prüfen.

Artikel-Nr. zum Bestellen = Art. + Code-Nr.

Berechnung der thermischen Ausdehnung

$$Lt = L0 \bullet [\, 1 + a \bullet (T - 20°C) \,]$$

Lt = Länge (mm.)
L0 = Anfangslänge (mm.)
a = Wärmeausdehnungskoeffizient.
T = Betriebstemperatur (C).
20 °C = Umgebungstemperatur.

Beispiel :
Eine Führung mit Anfangslänge L0 = 1000 mm, Wärmeausdehnungskoeffizient $2X10^{-4}$, und einer Arbeitstemperatur von 70 C, dehnt sich wie folgt :

$$Lt = 1000 \text{ mm} \bullet [\, 1 + 0{,}0002 \bullet (70 \text{ °C} - 20 \text{ °C}) \,] = 1010 \text{ mm}$$

Position der Kettenführungsprofile bei Scharnierbandketten

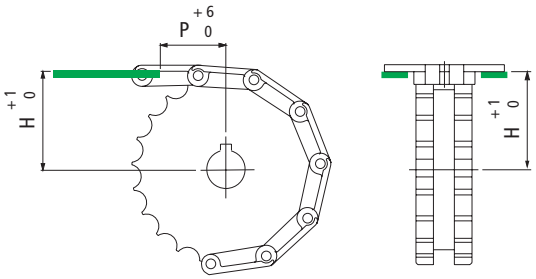

Kette	H mm	P mm
512 - 802 - 805 - 812 - 815 - 820 - 821 - 881 - 881 M - 8811 - 8811 TAB - SLBP 821	(Dp:2) + 3,2	40
831 - XLBP 831		
880 - 880 TAB - 880 BO	(Dp:2) + 3,6	40
879 - 879 TAB - 879 BO - LBP 879 BO		
882 - 882 TAB - SLBP 882 TAB - LBP 883	(Dp:2) + 4,8	40
866 - 963 - 1864 - 1873 - 1874 - 2873 - 3873		
1700K - 1700TABK - AC1700K - 1701 - 1790K - 1701TABK - 1702 - 1716K -	(Dp:2) - 12	50
1710K - 1710TABK - 1713K - 1713TABK		
Dp = Teilkreisdurchmesser des Kettenrades - mm.		

Position der Kettenführungsprofile bei Modularketten

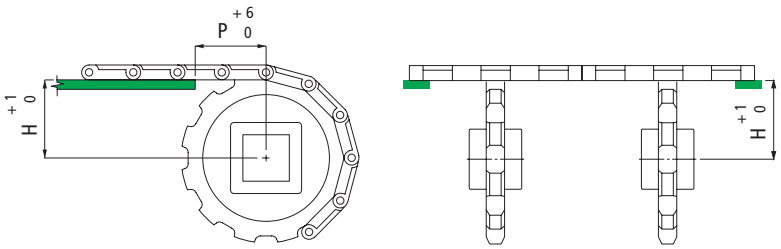

Kette	H mm	P mm
1505 - 1506	(Dp:2) - 4,95	15
2100	(Dp:2) - 4,37	25
4705 - 4706 - 4707 - 4705 Vacuum - 4803 - 5705 - 5706	(Dp:2) - 6,35	38
4812	(Dp:2) - 5,2	38
4809	(Dp:2) - 7,9	57
5935 - 5936 - 5935 Vacuum - 8505 - 8506	(Dp:2) - 4,35	19
5996 - 5997 - 5998	(Dp:2) - 9,1	57
6390 - 6391 - 6392	(Dp:2) - 7,0	50
7705 - 7706	(Dp:2) - 6,35	25
7956	(Dp:2) - 6,35	32
Dp = Teilkreisdurchmesser des Kettenrades - mm.		

Übergabe mit Transferplatten mit Rollen Art. S0567-S0568-S0569

• **Kopf zu Kopf Transfer**

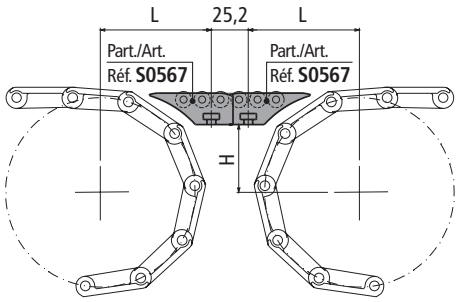

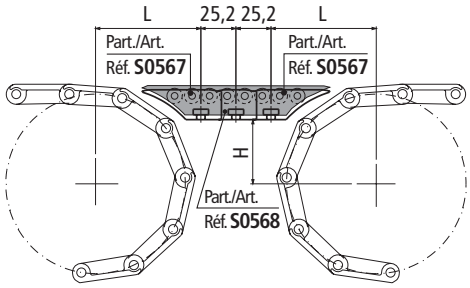

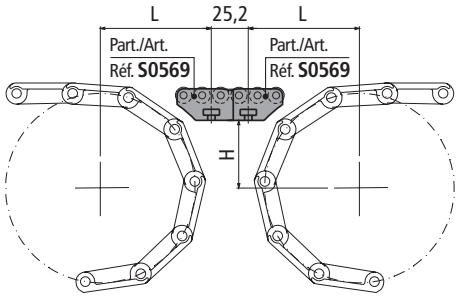

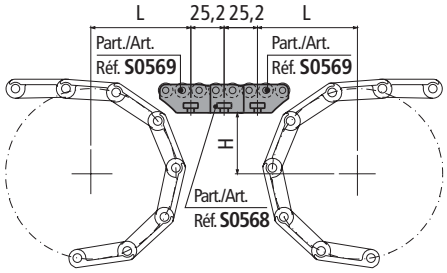

• **90° Transfer**

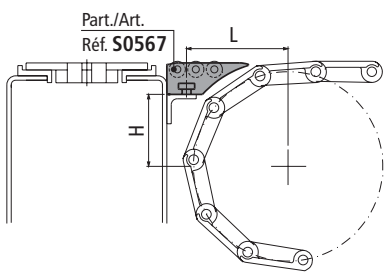

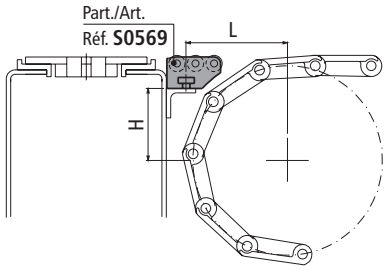

Maße H, L für Scharnierbandketten

Kette	Z 15		Z 17		Z 19		Z 21		Z 23		Z 25		Z 27		Z 29	
	H	L	H	L	H	L	H	L	H	L	H	L	H	L	H	L
802 - 805 - 812 - 815 - 881	30,9	64,6	36,8	65,8	42,8	67,0	48,7	68,1	54,7	69,2	60,7	70,2	66,7	73,0	72,7	75,3
881 M - 8811 - 8811 TAB	30,9	64,6	36,8	65,8	42,8	67,0	48,7	68,1	54,7	69,2	60,7	70,2	66,7	73,0	72,7	75,3
512	45,2	67,4	53,2	68,9	61,3	70,3	69,3	74,0	–	–	–	–	–	–	–	–
1864 - 1874 - 4874	37,3	73,2	43,3	74,8	49,4	76,2	55,4	77,6	61,5	75,4	67,5	77,9	–	–	–	–
820	31,5	65,4	37,4	66,7	43,4	67,9	49,3	69,0	55,3	70,1	61,3	71,3	67,3	73,7	73,3	76,0
821	32,3	65,8	38,2	67,1	44,2	68,3	50,1	69,4	56,1	70,6	62,1	71,6	68,1	72,7	74,1	73,7
843	17,1	65,9	21,2	67,1	25,2	68,2	29,2	69,3	33,2	70,3	37,3	71,3	–	–	–	–
845	17,1	63,9	21,2	64,9	25,2	66,0	29,2	67,0	33,2	67,9	37,3	68,8	–	–	–	–
963	37,3	73,5	43,3	75,0	49,4	76,4	55,4	77,8	61,5	75,5	67,5	78,1	–	–	–	–
1873 - 1853 - 853	37,3	68,6	43,3	69,9	49,4	71,2	55,4	72,3	61,5	72,5	67,5	74,9	73,5	77,3	–	–
1843	17,9	63,9	22,0	64,9	26,0	66,0	30,0	66,9	34,0	67,9	38,1	68,8	–	–	–	–
812 Rub. Top - 881 Rub. Top	32,9	65,0	38,8	66,2	44,8	67,3	50,7	68,4	56,7	69,5	62,7	71,4	68,7	73,8	74,7	76,1
802 Rub. Top	33,9	65,2	39,8	66,4	45,8	67,5	51,7	68,6	57,7	69,7	63,7	71,8	69,7	74,2	75,7	76,5
HFP 820	33,5	65,1	39,4	66,3	45,4	67,5	51,3	68,6	57,3	69,6	63,3	71,6	69,3	74,0	75,3	76,3
HFP 821	34,3	65,3	40,2	66,5	46,2	67,6	52,1	68,7	58,1	69,7	64,1	72,0	70,1	74,3	76,1	76,6
HFP 867 - HFP 1877 - HFP 1873	40,3	66,5	46,3	67,6	52,4	68,7	58,4	69,8	64,5	72,1	70,5	74,5	76,5	76,8	–	–
SLBP 821	47,3	67,8	53,2	68,9	59,2	69,9	65,1	72,4	71,1	74,7	77,1	77,0	–	–	–	–

Kette	Z 9		Z 10		Z 11		Z 12		Z 13		Z 14		Z 15		
	H	L	H	L	H	L	H	L	H	L	H	L	H	L	
880 TAB, 879 TAB	40,8	66,6	46,7	67,7	52,7	68,8	58,7	69,9	64,7	72,2	70,7	74,6	76,7	76,8	
882 TAB	42,7	66,9	48,6	68,1	54,6	69,1	60,6	70,2	–	–	–	–	–	–	
LPC 279	50,2	68,3	56,1	69,4	62,1	71,2	68,1	73,5	74,1	75,8	–	–	–	–	
HFP 880 TAB	42,8	67,0	48,7	68,1	54,7	69,2	60,7	70,2	66,7	73,0	72,7	75,3	–	–	
HFP 882 TAB	45,2	67,4	51,1	68,5	57,1	69,6	63,1	71,6	–	–	–	–	–	–	
SLBP 882 TAB	57,2	69,6	63,1	71,6	69,1	73,9	75,1	76,2	–	–	–	–	–	–	

Maße H, L für Modularketten

Kette	Z 12		Z 16		Z 21		Z 23		Z 24		Z 25		Z 27		Z 32	
	H	L	H	L	H	L	H	L	H	L	H	L	H	L	H	L
1505 - 1506	11,5	60,0	20,9	62,3	–	–	–	–	40,0	66,4	–	–	–	–	59,0	69,9
4705 - 4706 - 5705 - 5706	57,5	69,6	–	–	48,5	68,0	54,5	69,1	57,5	69,6	60,5	70,2	66,5	72,9	–	–
HFP 5705	–	–	–	–	51,0	68,5	57,0	69,9	60,0	70,1	63,0	71,5	69,0	73,9	–	–

Kette	Z 7		Z 8		Z 9		Z 10		Z 11		Z 12		Z 13		Z 19	
	H	L	H	L	H	L	H	L	H	L	H	L	H	L	H	L
2100	–	–	–	–	–	–	–	–	27,0	63,7	–	–	9,2	59,3	59,1	69,9
4812	–	–	32,5	64,9	–	–	–	–	–	–	56,3	69,4	–	–	–	–
5996	52,5	68,8	–	–	70,1	74,3	–	–	–	–	–	–	–	–	–	–
6390 - 6391 - 6392	–	–	49,8	68,3	–	–	65,4	72,5	–	–	–	–	–	–	–	–

Kette	Z 10		Z 16		Z 18		Z 21		Z 24		Z 25		Z 31		
	H	L	H	L	H	L	H	L	H	L	H	L	H	L	
5935 - 5936 - 8505 - 8506	13,0	60,4	–	–	–	–	–	–	55,6	69,3	58,6	69,8	76,9	76,9	
7705 - 7706	–	–	49,0	68,1	57,0	69,6	69,1	73,9	–	–	–	–	–	–	

Maße H, L für MCC Ketten

Kette	Z 28		
	H	L	
500	38,6	66,1	
505	40,6	66,5	

Kette	Z 10		Z 12		Z 13		Z 15		Z 16		Z 18		Z 20		Z 21	
	H	L	H	L	H	L	H	L	H	L	H	L	H	L	H	L
1000	–	–	31,0	64,6	–	–	–	–	47,0	67,8	55,0	69,2	63,1	70,6	–	–
1005	–	–	–	–	–	–	–	–	–	–	57,0	69,6	–	–	69,1	73,9
1050	–	–	–	–	–	–	–	–	54,8	69,2	62,8	71,5	–	–	–	–
1055	–	–	–	–	–	–	–	–	58,8	69,9	66,8	73,1	–	–	–	–
1255	35,3	65,5	–	–	50,2	68,4	60,3	70,1	65,3	72,4	–	–	–	–	–	–

Übergabe mit Transferplatten mit Rollen Art. S0672-S0568

• **Kopf zu Kopf Transfer**

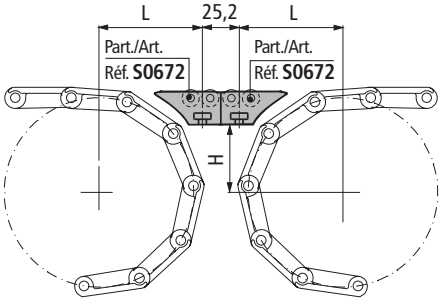

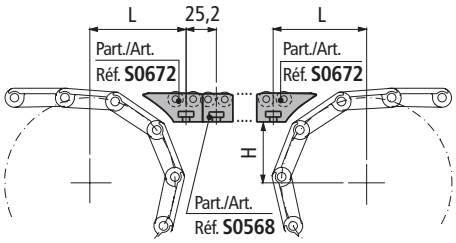

• **90° Transfer**

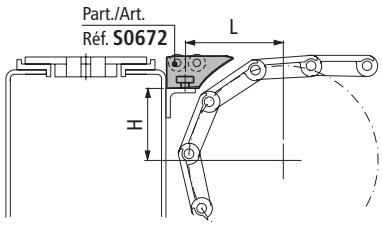

Maße H, L für Scharnierbandketten

Kette	Z 15		Z 17		Z 19		Z 21		Z 23		Z 25		Z 27		Z 29	
	H	L	H	L	H	L	H	L	H	L	H	L	H	L	H	L
802 - 805 - 812 - 815 - 881	30,9	56,8	36,8	58,2	42,8	60,9	48,7	63,7	54,7	66,3	60,7	68,8	66,7	71,2	72,7	73,5
881 M - 8811 - 8811 TAB	30,9	56,8	36,8	58,2	42,8	60,9	48,7	63,7	54,7	66,3	60,7	68,8	66,7	71,2	72,7	73,5
512	45,2	62,0	53,2	65,6	61,3	69,0	69,3	72,2	–	–	–	–	–	–	–	–
1864 - 1874 - 4874	37,3	65,0	43,3	65,3	49,4	68,2	55,4	70,9	61,5	73,6	67,5	76,1	–	–	–	–
820	31,5	57,6	37,4	59,0	43,4	61,6	49,3	64,3	55,3	67,0	61,3	69,5	67,3	71,9	73,3	74,2
821	32,3	58,0	38,2	59,4	44,2	62,1	50,1	64,8	56,1	67,4	62,1	69,9	68,1	72,3	74,1	74,7
843	17,1	57,3	21,2	58,6	25,2	59,8	29,2	61,0	33,2	62,1	37,3	63,2	–	–	–	–
845	17,1	55,4	21,2	56,6	25,2	57,8	29,2	58,9	33,2	59,9	37,3	60,9	–	–	–	–
963	37,3	65,2	43,3	65,4	49,4	68,3	55,4	71,1	61,5	73,7	67,5	76,3	–	–	–	–
1873 - 1853 - 853	37,3	60,7	43,3	62,6	49,4	65,4	55,4	68,1	61,5	70,7	67,5	73,1	73,5	75,5	–	–
1843	17,9	55,5	22,0	56,7	26,0	57,8	30,0	58,9	34,0	59,9	38,1	60,9	–	–	–	–
812 Rub. Top - 881 Rub. Top	32,9	57,3	38,8	58,6	44,8	61,9	50,7	64,6	56,7	67,1	62,7	69,6	68,7	72,0	74,7	74,3
802 Rub. Top	33,9	57,5	39,8	58,8	45,8	62,3	51,7	65,0	57,7	67,5	63,7	70,0	69,7	72,4	75,7	74,7
HFP 820	33,5	57,4	39,4	58,8	45,4	62,1	51,3	64,8	57,3	67,4	63,3	69,8	69,3	72,2	75,3	74,5
HFP 821	34,3	57,6	40,2	58,9	46,2	62,5	52,1	65,2	58,1	67,7	64,1	70,2	70,1	72,5	76,1	74,8
HFP 867 - HFP 1877 - HFP 1873	40,3	59,0	46,3	62,6	52,4	65,3	58,4	67,8	64,5	70,3	70,5	72,7	76,5	75,0	–	–
SLBP 821	47,3	63,0	53,2	65,6	59,2	68,2	65,1	70,6	71,1	72,9	77,1	75,2	–	–	–	–

Kette	Z 9		Z 10		Z 11		Z 12		Z 13		Z 14		Z 15		
	H	L	H	L	H	L	H	L	H	L	H	L	H	L	
880 TAB, 879 TAB	40,8	59,1	46,7	62,8	52,7	65,4	58,7	68,0	64,7	70,4	70,7	72,8	76,7	75,0	
882 TAB	42,7	60,9	48,6	63,6	54,6	66,2	60,6	68,7	–	–	–	–	–	–	
LPC 279	50,2	64,3	56,1	66,9	62,1	69,4	68,1	71,7	74,1	74,0	–	–	–	–	
HFP 880 TAB	42,8	60,9	48,7	63,7	54,7	66,3	60,7	68,8	66,7	71,2	72,7	73,5	–	–	
HFP 882 TAB	45,2	62,1	51,1	64,7	57,1	67,3	63,1	69,8	–	–	–	–	–	–	
SLBP 882 TAB	57,2	67,3	63,1	69,8	69,1	72,1	75,1	74,4	–	–	–	–	–	–	

Maße H, L für Modularketten

Kette	Z 12		Z 16		Z 21		Z 23		Z 24		Z 25		Z 27		Z 32	
	H	L	H	L	H	L	H	L	H	L	H	L	H	L	H	L
1505 - 1506	11,5	51,5	20,9	54,2	–	–	–	–	40,0	58,9	–	–	–	–	59,0	68,1
4705 - 4706 - 5705 - 5706	57,5	67,5	–	–	48,5	63,6	54,5	66,2	57,5	67,5	60,5	68,7	66,5	71,1	–	–
HFP 5705	–	–	–	–	51,0	64,7	57,0	67,3	60,0	68,5	63,0	69,7	69,0	72,1	–	–

Kette	Z 7		Z 8		Z 9		Z 10		Z 11		Z 12		Z 13		Z 19	
	H	L	H	L	H	L	H	L	H	L	H	L	H	L	H	L
2100	–	–	–	–	–	–	–	–	27,0	55,8	–	–	9,2	50,8	59,1	68,1
4812	–	–	32,5	57,2	–	–	–	–	–	–	56,3	67,0	–	–	–	–
5996	52,5	65,3	–	–	70,1	72,5	–	–	–	–	–	–	–	–	–	–
6390 - 6391 - 6392	–	–	49,8	64,2	–	–	65,4	70,7	–	–	–	–	–	–	–	–

Kette	Z 10		Z 16		Z 18		Z 21		Z 24		Z 25		Z 31		
	H	L	H	L	H	L	H	L	H	L	H	L	H	L	
5935 - 5936 - 8505 - 8506	13,0	52,0	–	–	–	–	–	–	55,6	66,6	58,6	67,9	76,9	75,1	
7705 - 7706	–	–	49,0	63,8	57,0	67,3	69,1	72,1	–	–	–	–	–	–	

Maße H, L für MCC Ketten

Kette	Z 28		
	H	L	
500	38,6	58,6	
505	40,6	59,0	

Kette	Z 10		Z 12		Z 13		Z 15		Z 16		Z 18		Z 20		Z 21	
	H	L	H	L	H	L	H	L	H	L	H	L	H	L	H	L
1000	–	–	31,0	56,8	–	–	–	–	47,0	62,9	55,0	66,4	63,1	69,8	–	–
1005	–	–	–	–	–	–	–	–	–	–	57,0	67,3	–	–	69,1	72,1
1050	–	–	–	–	–	–	–	–	54,8	66,3	62,8	69,7	–	–	–	–
1055	–	–	–	–	–	–	–	–	58,8	68,0	66,8	71,3	–	–	–	–
1255	35,3	57,8	–	–	50,2	64,3	60,3	68,6	65,3	70,6	–	–	–	–	–	–

Montage
Art. S0754 - S0756

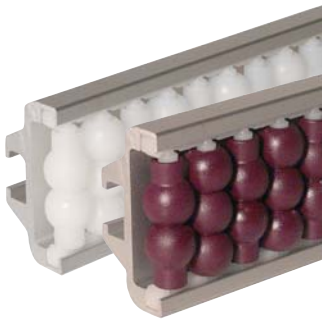

Bitte prüfen Sie, dass die Rollen aus der Führung hervorstehen. Dieses ist an dem Freiraum zwischen Rollen und Führung zu erkennen.

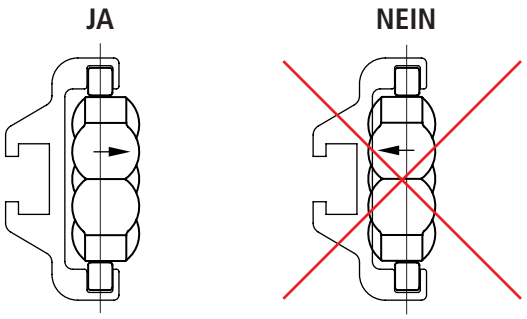



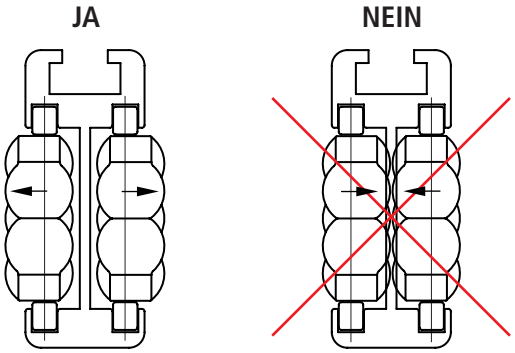

Während der Montage der Rollen ist darauf zu achten, dass an den Stoßstellen immer die Kombination zwei-drei Rollen eingehalten wird.

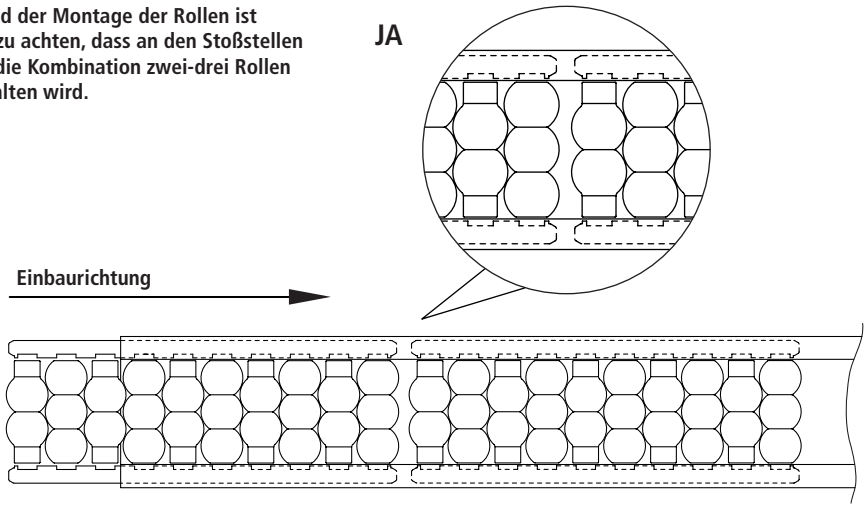

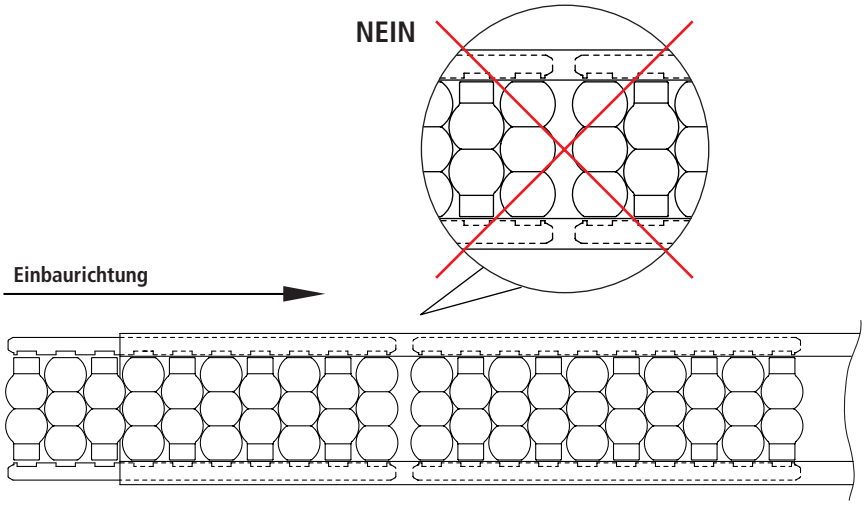

Bitte prüfen Sie, dass die Rollen aus der Führung hervorstehen.
Dieses ist an dem Freiraum zwischen Rollen und Führung zu erkennen.

JA

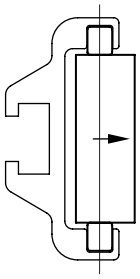

NEIN

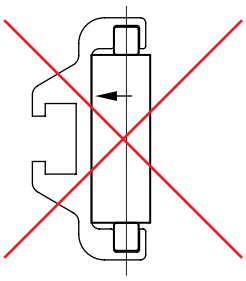

JA

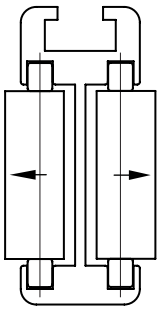

NEIN

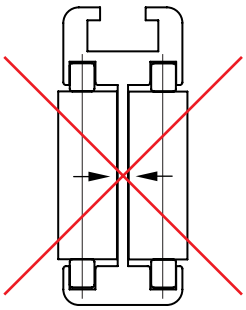

Montage
Art. S0656 - S0755 - S0757





GELENKFUß
Fußplatte in Kunststoff

Seite R8 - R27



GELENKFUß
mit Verschlußkappe in Kunststoff und rostfreiem Stahl

Seite R28 - R39



GELENKFUß
Fußplatte in Stahl

Seite R40 - R51



STARRE MASCHINENFÜßE
Fußplatte in Kunststoff

Seite R52 - R53



STARRE MASCHINENFÜßE
Fußplatte in Stahl

Seite R54 - R56



SCHWINGUNGSDÄMPFENDE MASCHINENFÜßE
Fußplatte in Stahl

Seite R57



RUTSCHFESTE FUßPLATTEN
Fußplatte in Stahl oder Gummi

Seite R58 - R59



GEWINDEEINSATZ
für Rund- und Vierkantrohr

Seite R60 - R63



GELENKFUß Fußplatte in Kunststoff



Art. R0269 - Seite R8 - R9
Ø 40 • Max. Belastung 10000 N.



Art. R0552 - Seite R10 - R11
Ø 40 • Max. Belastung 5000 N.



Art. R0173 - Seite R12 - R13
Ø 50 • Max. Belastung 10000 N.



Art. R0098 - Seite R14 - R15
Ø 60 • Max. Belastung 12000 N.



Art. R0094 - Seite R16 - R17
Ø 60 • Vorbereitet zur Bodenbefestigung
• Max. Belastung 12000 N.



Art. R0323 - Seite R18 - R19
Ø 80 • Vorbereitet zur Bodenbefestigung
• Max. Belastung 10000 N.



Art. R0133 - Seite R20 - R21
Ø 100 • Vorbereitet zur Bodenbefestigung
• Max. Belastung 13000 N.



Art. R0479 - Seite R22 - R23
Ø 110 • Vorbereitet zur Bodenbefestigung
• Max. Belastung 20000 N.



Art. R0869 - Seite R24
Ø 124 • Vorbereitet zur Bodenbefestigung
• Max. Belastung 45000 N.



Art. R0169 - Seite R25
Ø 124 • Vorbereitet zur Bodenbefestigung
• Max. Belastung 45000 N.



Art. R0134 - Seite R26
Ø 100 • Vorbereitet zur Bodenbefestigung
• Max. Belastung 20000 N.



Art. R0297 - Seite R27
Ø 124 • Vorbereitet zur Bodenbefestigung
• Max. Belastung 45000 N.



Art. R0726 - Seite R24 - R25 - R27
Ø 170 • Distanzstück für Art. R0869 - R0169 - R0297.

GELENKFUß mit Verschlußkappe in Kunststoff



Art. R0626 - Seite R28 - R29
Ø 80 • Hygienisch
• Kundenlogo möglich
• Max. Belastung 12000 N.



Art. R0622 - Seite R32 - R33
Ø 100 • Hygienisch
• Kundenlogo möglich
• Max. Belastung 19500 N.



Art. R0628 - Seite R36 - R37
Ø 120 • Hygienisch
• Kundenlogo möglich
• Max. Belastung 22000 N.

GELENKFUß mit Verschlußkappe in rostfreiem Stahl



Art. R0627 - Seite R30 - R31
Ø 80 • Hygienisch
• Kundenlogo möglich
• Max. Belastung 12000 N.



Art. R0623 - Seite R34 - R35
Ø 100 • Hygienisch
• Kundenlogo möglich
• Max. Belastung 19500 N.



Art. R0629 - Seite R38 - R39
Ø 120 • Hygienisch
• Kundenlogo möglich
• Max. Belastung 22000 N.

GELENKFUß Fußplatte in Stahl



Art. R0351 - Seite R40
Ø 123 • Rostfreier Stahl oder verzinkter Stahl • Max. Belastung 10000 N.



Art. R0441 - Seite R41
Ø 123 • 2 Bohrungen zur Bodenbefestigung • Verzinkter Stahl • Max. Belastung 10000 N.



Art. R0349 - Seite R42
Ø 123 • 4 Bohrungen zur Bodenbefestigung • Rostfreier Stahl oder verzinkte Stahl • Max. Belastung 10000 N.

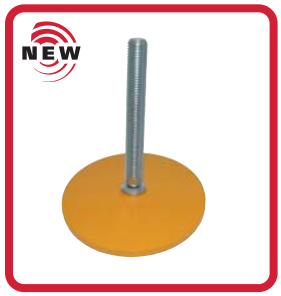

Art. R0408 - Seite R43
Ø 160 • Lackierter Stahl • Max. Belastung 50000 N.



Art. R0747 - Seite R44
Ø 80 • Rostfreier Stahl • Hygienisch • Max. Belastung 25000 N.



Art. R0748 - Seite R44
Ø 100 • Rostfreier Stahl • Hygienisch • Max. Belastung 25000 N.



Art. R0749 - Seite R44
Ø 120 • Rostfreier Stahl • Hygienisch • Max. Belastung 25000 N.



Art. R0747F - Seite R45
Ø 80 • Rostfreier Stahl • Hygienisch • Vorbereitet zur Bodenbefestigung • Max. Belastung 25000 N.



Art. R0748F - Seite R45
Ø 100 • Rostfreier Stahl • Hygienisch • Vorbereitet zur Bodenbefestigung • Max. Belastung 25000 N.



Art. R0750 - Seite R46
Ø 80 • Rostfreier Stahl • Hygienisch • Max. Belastung 12000 N.



Art. R0751 - Seite R46
Ø 100 • Rostfreier Stahl • Hygienisch • Max. Belastung 12000 N.



Art. R0752 - Seite R46
Ø 120 • Rostfreier Stahl • Hygienisch • Max. Belastung 12000 N.



Art. R0750F - Seite R47
Ø 80 • Rostfreier Stahl • Hygienisch • Vorbereitet zur Bodenbefestigung • Max. Belastung 12000 N.



Art. R0751F - Seite R47
Ø 100 • Rostfreier Stahl • Hygienisch • Vorbereitet zur Bodenbefestigung • Max. Belastung 12000 N.

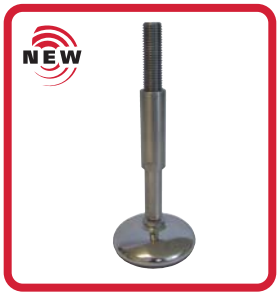

Art. R0750S - Seite R48
Ø 80 • Rostfreier Stahl • Hygienisch • Max. Belastung 25000 N.



Art. R0751S - Seite R48
Ø 100 • Rostfreier Stahl • Hygienisch • Max. Belastung 50000 N.

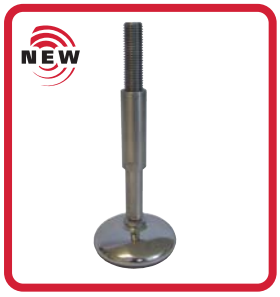

Art. R0752S - Seite R48
Ø 120 • Rostfreier Stahl • Hygienisch • Max. Belastung 50000 N.



Art. R0750SF - Seite R49
Ø 80 • Rostfreier Stahl • Hygienisch • Vorbereitet zur Bodenbefestigung • Max. Belastung 25000 N.



Art. R0751SF - Seite R49
Ø 100 • Rostfreier Stahl • Hygienisch • Vorbereitet zur Bodenbefestigung • Max. Belastung 50000 N.



Art. R0749 - Seite R50
Ø 120 • Rostfreier Stahl • Hygienisch • Max. Belastung 50000 N.



Art. R0773 - Seite R51
Ø 120 • Rostfreier Stahl • Hygienisch • Max. Belastung 80000 N.

STARRER MASCHINEN-FUß
Fußplatte in Kunststoff



Art. R0600 - Seite R52
Ø 50 • Max. Belastung 2000 N.



Art. R0031 - Seite R53
Ø 110 • Anti-Rutsch Platte
• Max. Belastung 6000 N.

STARRER MASCHINEN-FUß
Fußplatte in Stahl



Art. R0403 - Seite R54
Ø 100 • Lackierter Stahl
• Max. Belastung 50000 N.



Art. R0528 - Seite R54
Ø 100 • Lackierter Stahl
• Max. Belastung 50000 N.

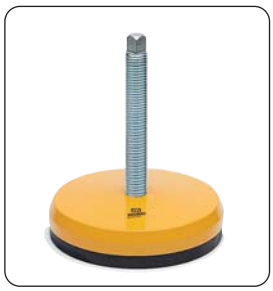

Art. R0406 - Seite R55
Ø 123 • Lackierter Stahl
• Max. Belastung 50000 N.



Art. R0529 - Seite R55
Ø 123 • Lackierter Stahl
• Max. Belastung 50000 N.



Art. R0383 - Seite R56
Ø 40 • Rostfreier Stahl
• Hygienisch
• Max. Belastung 7000 N.



Art. R0384 - Seite R56
Ø 65 • Rostfreier Stahl
• Hygienisch
• Max. Belastung 12000 N.



Art. R0399 - Seite R56
Ø 90 • Rostfreier Stahl
• Hygienisch
• Max. Belastung 11000 N.



Art. R0385 - Seite R56
Ø 110 • Rostfreier Stahl
• Hygienisch
• Max. Belastung 10000 N.

SCHWINGUNGS-DÄMPFENDE MASCHINEN-FÜßE
Fußplatte in Stahl



Art. R0701 - Seite R57
Ø 80 • Verzinkter Stahl und lackierter verzinkter Stahl.



Art. R0702 - Seite R57
Ø 120 • Verzinkter Stahl und lackierter verzinkter Stahl.



Art. R0703 - Seite R57
Ø 160 • Verzinkter Stahl und lackierter verzinkter Stahl.

RUTSCHFESTE FUßPLATTEN
Fußplatte in Stahl oder Gummi



Art. R0230 - Seite R58
Ø 100 • Rostfreier Stahl/ Vernickelter Stahl
• Max. Belastung 10000 N.



Art. R0404 - Seite R58
Ø 100 • Lackierter Stahl
• Max. Belastung 5000 N.



Art. R0055 - Seite R59
Ø 110 • Anti-Rutsch Platte mit Stahleinsatz
• Max. Belastung 6000 N.



Art. R0187 - Seite R59
Ø 123 • Anti-Rutsch Platte mit lackiertem Stahleinsatz
• Max. Belastung 20000 N.



Art. R0407 - Seite R58 - R59
SPINDEL für Artikel 230 - 404 - 55 - 187 • Verzinkter Stahl.

GEWINDE-EINSATZ für Rund- und Vierkantrohr



Art. R0180 - Seite R60
Für Rundrohr Ø 26,9-30-33,7-38-42,4-48,3-54-60,3 mm und 1,5"- 2."



Art. R0224 - Seite R61
Für Vierkantrohr 30-35-40-50 mm und 1,5"- 2."



Art. S0710 - Seite R62
Für Rundrohr Ø 26,9-30-33,7-38-42,4-48,3-54-60,3 mm und 1,5"- 2."



Art. S0713 - Seite R63
Für Vierkantrohr 30-35-40-50 mm und 1,5"- 2."



Art. S0714 - Seite R63
Für Vierkantrohr 30-35-40-50 mm und 1,5"- 2."

WERKSTOFFE DER GEWINDESPINDEIN

Nichtrostender Stahl

- Mit sehr guter chemischer Beständigkeit.
- Mit sehr guter Rostbeständigkeit.
- Nicht magnetisch.
- Einsatztemperatur :
  - 70°C bis + 430°C trocken
  + 120°C in Wasser
- Verwendung
  In feuchtem und korrosivem Umfeld.
  In Anwendungen wo die Anspüche an die Hygiene besonders hoch sind (Lebensmittelindustrie, chemischen und pharmazeutischen Industrie), in der Elektronikindustrie (wegen den antimagnetischen Eigenschaften).

Verzinkter Stahl

- Einsatztemperatur :
  - 40°C bis + 180°C trocken
  + 120°C in Wasser
- Anwendung
  In leicht korrosivem Umfeld.

Vernickeltes Messing

- Gute chemische Beständigkeit.
- Einsatztemperatur :
  - 40°C bis + 180°C trocken
  + 120°C in Wasser
- Verwendung
  In feuchtem bzw. nassem Umfeld.

Verstärktes Polyamid mit Stahleinsatz

- Gute chemische Beständigkeit.
- Einsatztemperatur :
  - 30°C bis + 120°C trocken
  + 100°C in Wasser
- Farbe : schwarz.
- Anwendung In der Verpackungsindustrie

WERKSTOFFE DER FUßPLATTEN

Verstärktes Polyamid PA FV

- Gute mechanische Eigenschaften und Festigkeit.
- Gute thermische Belastbarkeit.
- Gute chemische Beständigkeit.
- Einsatztemperatur :
  - 30°C bis + 120°C trocken
  + 100°C in Wasser
- Farbe: schwarz.
- Brennbarkeit nach UL 94 : HB.

Verstärktes Polypropylen PP FV

- Für Anwendungen, die eine gute chemische Beständigkeit bei nicht all zu hoher mechanischer Beanspruchung verlangen.
  (Die Festigkeit liegt unter der des Polyamides).
- Einsatztemperatur :
  + 5°C bis + 115°C trocken
  + 115°C in Wasser
- Farbe : schwarz.
- Brennbarkeit nach UL 94 : HB.

ANTIRUTSCHPLATTE

NBR - Gummi

- Einsatztemperatur :
  - 35°C bis + 100°C trocken
  + 80°C in Wasser
- Farbe : schwarz.
- Brennbarkeit nach UL 94 : HB.

ANTIBAKTERIOLOGISCHER SCHUTZ

Microban® antibacterial protection

- Art. 622-623-626-627-628-629 werden mit Microban® antibakteriellem Schutz versehen
- Microban® dringt in die Zellwand der geläufigsten Bakterien ein, die Vergiftung an Nahrungsmitteln verursachen, wie E.coli 0157, Salmonella, Listeria, S-aureus, Campylobacter usw., und hemmt deren Wachstum
- Der in der Microban®-Technologie verwendete Wirkstoff wurde von der European Union Scientific (SCF) genehmigt für Anwendungen, in denen Kontakt mit Nahrungsmitteln stattfindet. In den Vereinigten Staaten wurde er durch das Environmental Protection Agency (EPA) zur Anwendung freigegeben.

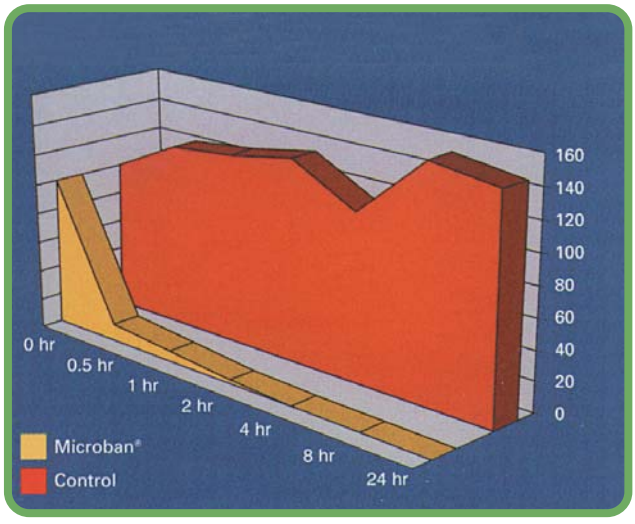

Bakterie E.coli 0157 im Microban® Kunststoffverbund im Vergleich zu identischem unbehandelten Kunststoff

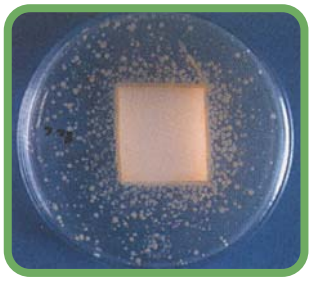

Ohne Schutz; Vermehrung von Bakterien auf dem Produkt und dessen Umfeld

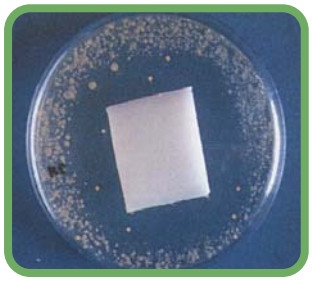

Mit Microban®, Keine Bakterien auf dem Produkt oder dessen Umfeld

Dieser neue Katalog enthält einige Neuheiten in Bezug auf die Seitengestaltung und die grafische Umsetzung. Damit möchten wir Ihnen das Nachschlagen erleichtern; die Seiten sind intuitiv gestaltet, und für jeden Artikel finden Sie die von Rexnord vorgeschlagenen besten Auswahlmöglichkeiten.

Die Seiten sind folgendermaßen aufgebaut.

1
- **Erste Wahl**
- **Standard**
- **Auf Anfrage : Für diesen Artikel ist eine Mindestabnahmemenge erforderlich oder er ist bei Ihrem Händler verfügbar**

2 **Spindelmaterial.**

3 **Verstärkte Version** : **rechte Katalogseite.**

4 **Bestell-Codenummer = Art. + Code-Nr. = R0098 + 626683 = R0098626683.**

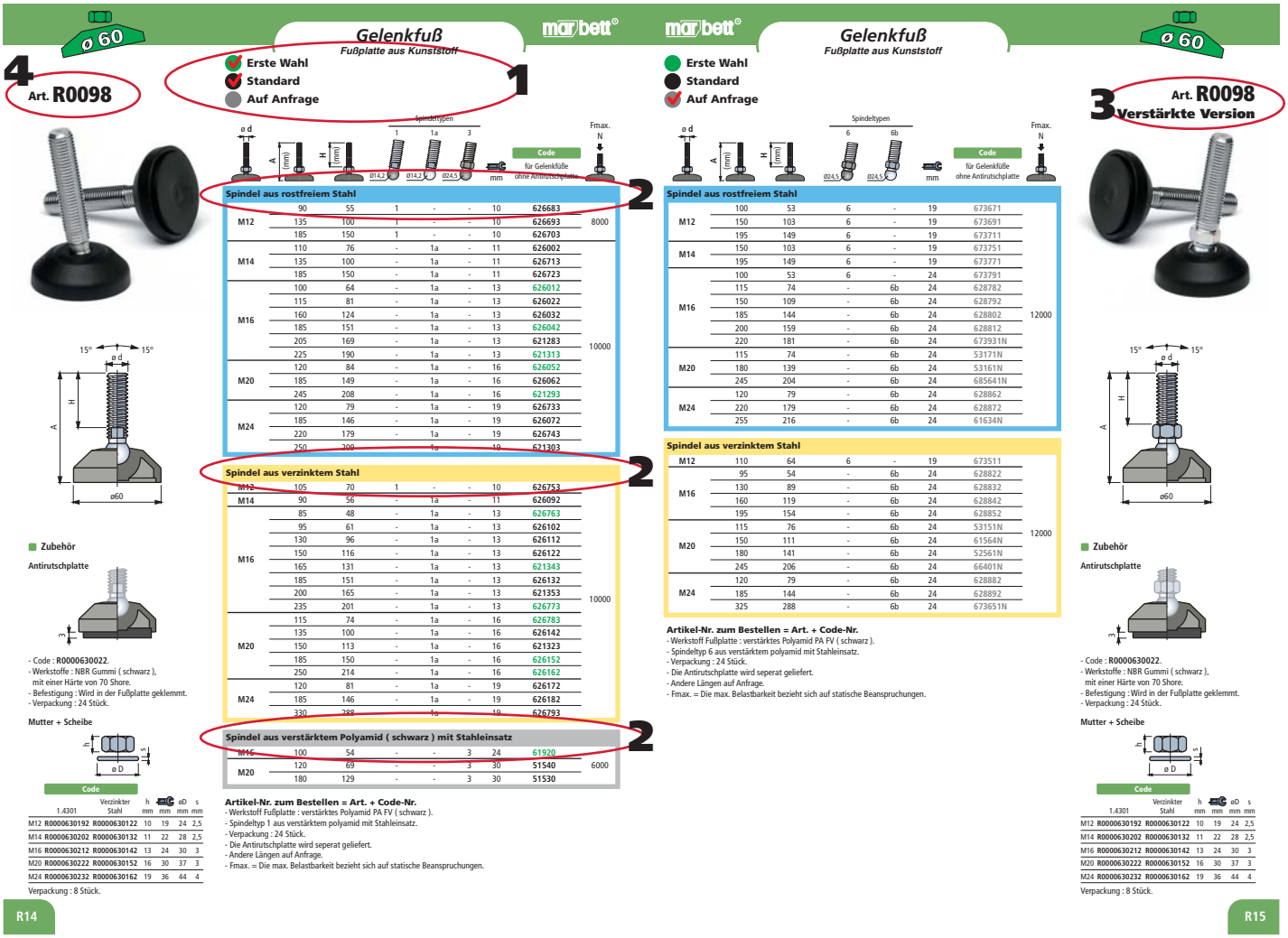

Erste Wahl
Standard
Auf Anfrage

Art. R0269



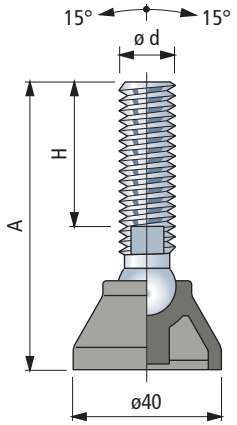

ø d	A (mm)	H (mm)	Spindeltypen 1	1a	2a	mm	Code für Gelenkfüße ohne Antirutschplatte	Fmax. N
			Ø14,2	Ø14,2	Ø12,8			

Spindel aus rostfreiem Stahl								
M10	105	70	1	-	-	8	626503	
M12	105	70	1	-	-	10	626513	8000
	165	130	1	-	-	10	626523	
M14	110	76	-	1a	-	13	626533	
M16	115	81	-	1a	-	13	**626543**	10000
	165	124	-	1a	-	13	**626553**	
Spindel aus verzinktem Stahl								
M8	70	40	-	-	2a	12	625062	
M10	65	33	-	-	2a	12	625072	
	105	71	-	-	2a	12	**625082**	
	150	118	-	-	2a	12	625092	
M12	80	48	-	-	2a	12	625102	
	100	69	-	-	2a	12	**625112**	10000
	130	96	-	-	2a	12	625122	
M14	100	68	-	-	2a	13	625132	
M16	80	47	-	-	2a	15	**625142**	
	100	67	-	-	2a	15	**625152**	
	200	167	-	-	2a	15	**625162**	

Artikel-Nr. zum Bestellen = Art. + Code-Nr.
- Werkstoff Fußplatte : verstärktes Polyamid PA FV (schwarz).
- Spindeltyp 1 aus verstärktem polyamid mit Stahleinsatz.
- Verpackung : 48 Stück.
- Die Antirutschplatte wird seperat geliefert.
- Andere Längen auf Anfrage.
- Fmax. = Die max. Belastbarkeit bezieht sich auf statische Beanspruchungen.

Zubehör

Antirutschplatte

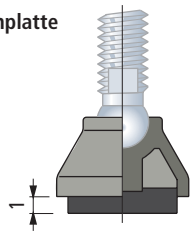

- Code : **R0000630002**.
- Werkstoffe : NBR Gummi (schwarz), mit einer Härte von 70 Shore.
- Befestigung : Wird in der Fußplatte geklemmt.
- Verpackung : 48 Stück.

Mutter + Scheibe

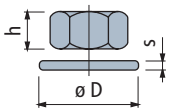

Code	1.4301	Verzinkter Stahl	h mm	mm	øD mm	s mm
M8	-	**R0000630102**	6,5	13	17	1,6
M10	**R0000630182**	**R0000630112**	8	17	21	2
M12	**R0000630192**	**R0000630122**	10	19	24	2,5
M14	**R0000630202**	**R0000630132**	11	22	28	2,5
M16	**R0000630212**	**R0000630142**	13	24	30	3

Verpackung : 24 Stück (für M8, M10).
8 Stück (für M12, M14, M16).

Gelenkfuß

Fußplatte aus Kunststoff

Ø 40

- Erste Wahl
- Standard
- Auf Anfrage

Art. R0269

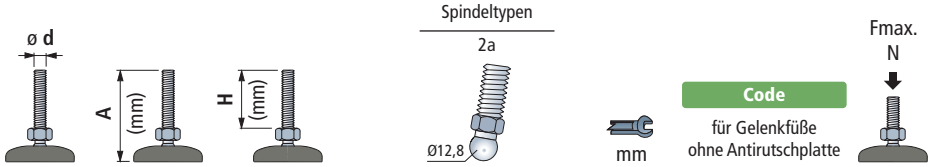

Spindel aus rostfreiem Stahl						
M10	105	71	2a	12	625002	10000
M12	100	69	2a	12	625012	
	165	132	2a	12	625022	
M14	100	68	2a	13	625032	
M16	105	72	2a	15	625042	
	165	132	2a	15	625052	



Artikel-Nr. zum Bestellen = Art. + Code-Nr.

- Werkstoff Fußplatte : verstärktes Polyamid PA FV (schwarz).
- Verpackung : 48 Stück.
- Die Antirutschplatte wird seperat geliefert.
- Andere Längen auf Anfrage.
- Fmax. = Die max. Belastbarkeit bezieht sich auf statische Beanspruchungen.

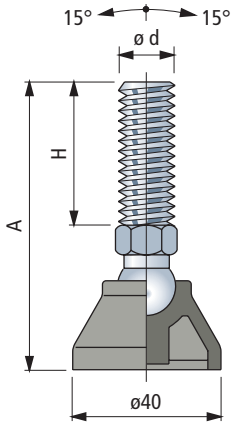

Zubehör

Antirutschplatte

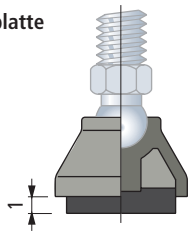

- Code : **R0000630002**.
- Werkstoffe : NBR Gummi (schwarz), mit einer Härte von 70 Shore.
- Befestigung : Wird in der Fußplatte geklemmt.
- Verpackung : 48 Stück.

Mutter + Scheibe

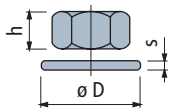

Code						
	1.4301	Verzinkter Stahl	h mm	mm	øD mm	s mm
M8	-	**R0000630102**	6,5	13	17	1,6
M10	**R0000630182**	**R0000630112**	8	17	21	2
M12	**R0000630192**	**R0000630122**	10	19	24	2,5
M14	**R0000630202**	**R0000630132**	11	22	28	2,5
M16	**R0000630212**	**R0000630142**	13	24	30	3

Verpackung : 24 Stück (für M8, M10).
8 Stück (für M12, M14, M16).

Gelenkfuß

Fußplatte aus Kunststoff

Erste Wahl
Standard
Auf Anfrage

Art. R0552



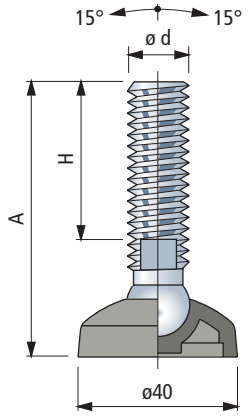

	ø d	A (mm)	H (mm)	Spindeltypen 1 Ø14,2	Spindeltypen 1a Ø14,2	Spindeltypen 2a Ø12,8	mm	Code für Gelenkfüße ohne Antirutschplatte	Fmax. N	
Spindel aus rostfreiem Stahl										
M10	95	70		1	-	-	8	626563		
M12	95	70		1	-	-	10	626573		
	155	130		1	-	-	10	626583		5000
M14	100	76		-	1a	-	13	626593		
M16	105	81		-	1a	-	13	626603		
	155	124		-	1a	-	13	626613		
Spindel aus verzinktem Stahl										
M8	60	40		-	-	2a	12	625562		
M10	55	33		-	-	2a	12	625572		
	95	71		-	-	2a	12	625582		
	140	118		-	-	2a	12	625592		
M12	70	48		-	-	2a	12	625602		
	90	69		-	-	2a	12	625612		5000
	120	96		-	-	2a	12	625622		
M14	90	68		-	-	2a	13	625632		
M16	70	47		-	-	2a	15	625642		
	90	67		-	-	2a	15	625652		
	190	167		-	-	2a	15	625662		

Artikel-Nr. zum Bestellen = Art. + Code-Nr.
- Werkstoff Fußplatte : verstärktes Polyamid PA FV (schwarz).
- Spindeltyp 1 aus verstärktem polyamid mit Stahleinsatz.
- Verpackung : 48 Stück.
- Die Antirutschplatte wird seperat geliefert.
- Andere Längen auf Anfrage.
- Fmax. = Die max. Belastbarkeit bezieht sich auf statische Beanspruchungen.

Zubehör

Antirutschplatte

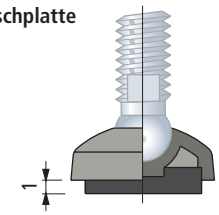

- Code : **R0000630002**.
- Werkstoffe : NBR Gummi (schwarz), mit einer Härte von 70 Shore.
- Befestigung : Wird in der Fußplatte geklemmt.
- Verpackung : 48 Stück.

Mutter + Scheibe

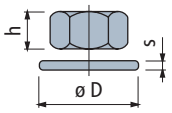

	Code 1.4301	Code Verzinkter Stahl	h mm	mm	øD mm	s mm
M8	-	**R0000630102**	6,5	13	17	1,6
M10	**R0000630182**	**R0000630112**	8	17	21	2
M12	**R0000630192**	**R0000630122**	10	19	24	2,5
M14	**R0000630202**	**R0000630132**	11	22	28	2,5
M16	**R0000630212**	**R0000630142**	13	24	30	3

Verpackung : 24 Stück (für M8, M10).
8 Stück (für M12, M14, M16).

Gelenkfuß

Fußplatte aus Kunststoff

Ø 40

Erste Wahl
Standard
Auf Anfrage

Art. R0552

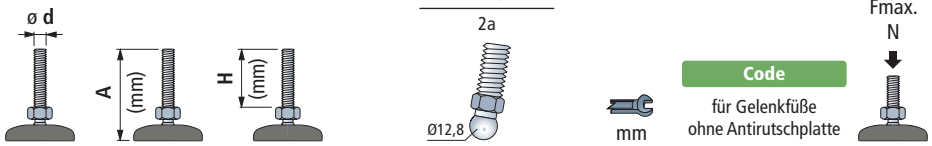

Spindel aus rostfreiem Stahl						
M10	95	71	2a	12	625502	5000
M12	90	69	2a	12	625512	
	155	132	2a	12	625522	
M14	90	68	2a	13	625532	
M16	95	72	2a	15	625542	
	155	132	2a	15	625552	



Artikel-Nr. zum Bestellen = Art. + Code-Nr.
- Werkstoff Fußplatte : verstärktes Polyamid PA FV (schwarz).
- Verpackung : 48 Stück.
- Die Antirutschplatte wird seperat geliefert.
- Andere Längen auf Anfrage.
- Fmax. = Die max. Belastbarkeit bezieht sich auf statische Beanspruchungen.

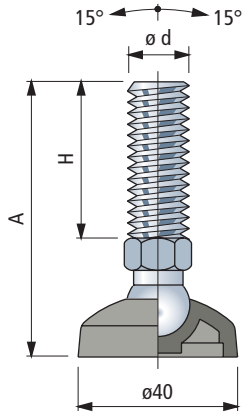

Zubehör

Antirutschplatte

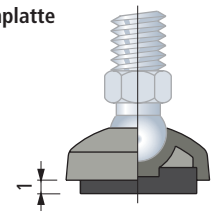

- Code : **R0000630002**.
- Werkstoffe : NBR Gummi (schwarz), mit einer Härte von 70 Shore.
- Befestigung : Wird in der Fußplatte geklemmt.
- Verpackung : 48 Stück.

Mutter + Scheibe

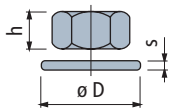

	Code 1.4301	Code Verzinkter Stahl	h mm	mm	øD mm	s mm
M8	-	**R0000630102**	6,5	13	17	1,6
M10	**R0000630182**	**R0000630112**	8	17	21	2
M12	**R0000630192**	**R0000630122**	10	19	24	2,5
M14	**R0000630202**	**R0000630132**	11	22	28	2,5
M16	**R0000630212**	**R0000630142**	13	24	30	3

Verpackung : 24 Stück (für M8, M10).
8 Stück (für M12, M14, M16).

Gelenkfuß

Fußplatte aus Kunststoff

Erste Wahl
Standard
Auf Anfrage

Art. R0173



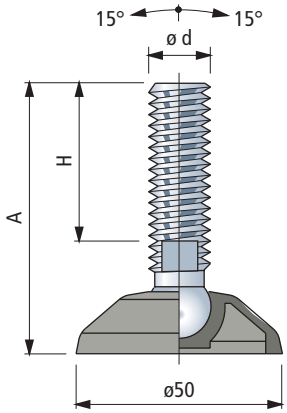

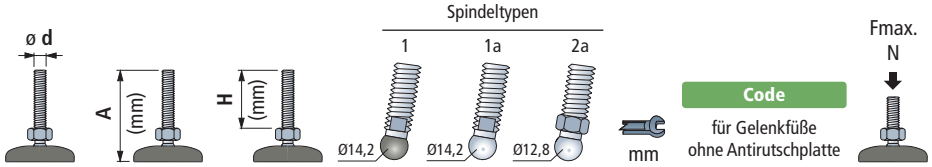

Spindel aus rostfreiem Stahl

M10	95	70	1	-	-	8	626623	8000
M12	95	70	1	-	-	10	626633	
	155	130	1	-	-	10	626643	
M14	100	76	-	1a	-	13	626653	10000
M16	105	81	-	1a	-	13	626663	
	155	124	-	1a	-	13	626673	

Spindel aus verzinktem Stahl

M8	60	40	-	-	2a	12	625312	10000
M10	55	33	-	-	2a	12	625322	
	95	71	-	-	2a	12	625332	
	140	118	-	-	2a	12	625342	
M12	70	48	-	-	2a	12	625352	
	90	69	-	-	2a	12	625362	
	120	96	-	-	2a	12	625372	
M14	90	68	-	-	2a	13	625382	
M16	70	47	-	-	2a	15	625392	
	90	67	-	-	2a	15	625402	
	190	167	-	-	2a	15	625412	

Artikel-Nr. zum Bestellen = Art. + Code-Nr.
- Werkstoff Fußplatte : verstärktes Polyamid PA FV (schwarz).
- Spindeltyp 1 aus verstärktem polyamid mit Stahleinsatz.
- Verpackung : 24 Stück.
- Die Antirutschplatte wird seperat geliefert.
- Andere Längen auf Anfrage.
- Fmax. = Die max. Belastbarkeit bezieht sich auf statische Beanspruchungen.

Zubehör

Antirutschplatte

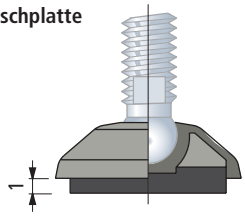

- Code : **R0000630012**.
- Werkstoffe : NBR Gummi (schwarz), mit einer Härte von 70 Shore.
- Befestigung : Wird in der Fußplatte geklemmt.
- Verpackung : 24 Stück.

Mutter + Scheibe

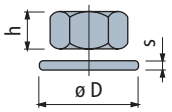

	Code 1.4301	Code Verzinkter Stahl	h mm	mm	øD mm	s mm
M8	-	**R0000630102**	6,5	13	17	1,6
M10	**R0000630182**	**R0000630112**	8	17	21	2
M12	**R0000630192**	**R0000630122**	10	19	24	2,5
M14	**R0000630202**	**R0000630132**	11	22	28	2,5
M16	**R0000630212**	**R0000630142**	13	24	30	3

Verpackung : 24 Stück (für M8, M10).
8 Stück (für M12, M14, M16).

Gelenkfuß

Fußplatte aus Kunststoff

Ø 50

- Erste Wahl
- Standard
- Auf Anfrage

Art. R0173

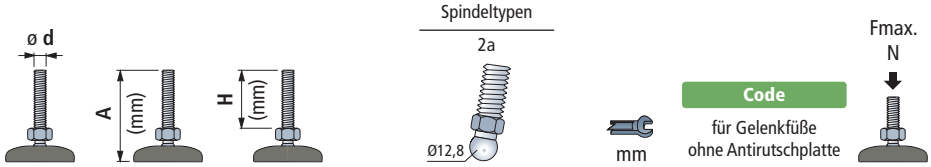

Spindel aus rostfreiem Stahl						
M10	95	71	2a	12	625252	10000
M12	90	69	2a	12	625262	
	155	132	2a	12	625272	
M14	90	68	2a	13	625282	
M16	95	72	2a	15	625292	
	155	132	2a	15	625302	



Artikel-Nr. zum Bestellen = Art. + Code-Nr.

- Werkstoff Fußplatte : verstärktes Polyamid PA FV (schwarz).
- Verpackung : 24 Stück.
- Die Antirutschplatte wird seperat geliefert.
- Andere Längen auf Anfrage.
- Fmax. = Die max. Belastbarkeit bezieht sich auf statische Beanspruchungen.

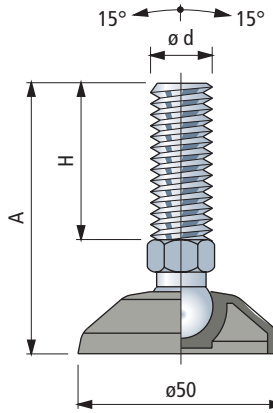

Zubehör

Antirutschplatte

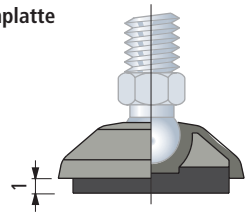

- Code : **R0000630012**.
- Werkstoffe : NBR Gummi (schwarz), mit einer Härte von 70 Shore.
- Befestigung : Wird in der Fußplatte geklemmt.
- Verpackung : 24 Stück.

Mutter + Scheibe

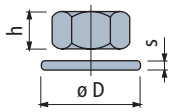

	Code 1.4301	Code Verzinkter Stahl	h mm	mm	øD mm	s mm
M8	-	**R0000630102**	6,5	13	17	1,6
M10	**R0000630182**	**R0000630112**	8	17	21	2
M12	**R0000630192**	**R0000630122**	10	19	24	2,5
M14	**R0000630202**	**R0000630132**	11	22	28	2,5
M16	**R0000630212**	**R0000630142**	13	24	30	3

Verpackung : 24 Stück (für M8, M10).
8 Stück (für M12, M14, M16).

Erste Wahl
Standard
Auf Anfrage

Art. R0098



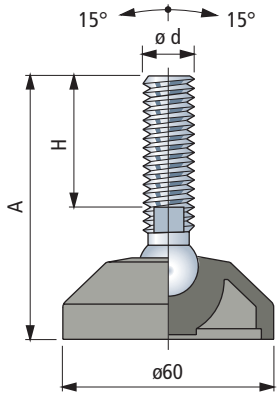

Zubehör

Antirutschplatte

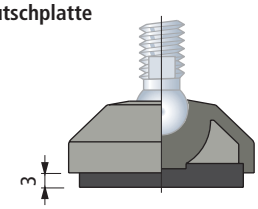

- Code : **R0000630022**.
- Werkstoffe : NBR Gummi (schwarz), mit einer Härte von 70 Shore.
- Befestigung : Wird in der Fußplatte geklemmt.
- Verpackung : 24 Stück.

Mutter + Scheibe

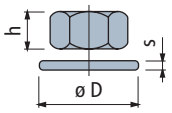

Code			h		øD	s
	1.4301	Verzinkter Stahl	mm	mm	mm	mm
M12	R0000630192	R0000630122	10	19	24	2,5
M14	R0000630202	R0000630132	11	22	28	2,5
M16	R0000630212	R0000630142	13	24	30	3
M20	R0000630222	R0000630152	16	30	37	3
M24	R0000630232	R0000630162	19	36	44	4

Verpackung : 8 Stück.

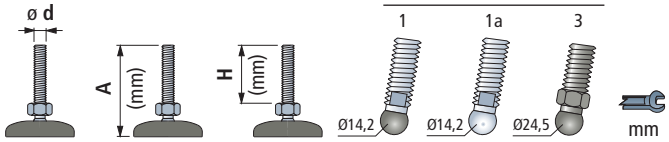

Code für Gelenkfüße ohne Antirutschplatte

Fmax. N

Spindel aus rostfreiem Stahl

M12	90	55	1	-	-	10	626683	8000
	135	100	1	-	-	10	626693	
	185	150	1	-	-	10	626703	
M14	110	76	-	1a	-	11	626002	10000
	135	100	-	1a	-	11	626713	
	185	150	-	1a	-	11	626723	
M16	100	64	-	1a	-	13	626012	
	115	81	-	1a	-	13	626022	
	160	124	-	1a	-	13	626032	
	185	151	-	1a	-	13	626042	
	205	169	-	1a	-	13	621283	
	225	190	-	1a	-	13	621313	
M20	120	84	-	1a	-	16	626052	
	185	149	-	1a	-	16	626062	
	245	208	-	1a	-	16	621293	
M24	120	79	-	1a	-	19	626733	
	185	146	-	1a	-	19	626072	
	220	179	-	1a	-	19	626743	
	250	209	-	1a	-	19	621303	

Spindel aus verzinktem Stahl

M12	105	70	1	-	-	10	626753	8000
M14	90	56	-	1a	-	11	626092	10000
M16	85	48	-	1a	-	13	626763	
	95	61	-	1a	-	13	626102	
	130	96	-	1a	-	13	626112	
	150	116	-	1a	-	13	626122	
	165	131	-	1a	-	13	621343	
	185	151	-	1a	-	13	626132	
	200	165	-	1a	-	13	621353	
	235	201	-	1a	-	13	626773	
M20	115	74	-	1a	-	16	626783	
	135	100	-	1a	-	16	626142	
	150	113	-	1a	-	16	621323	
	185	150	-	1a	-	16	626152	
	250	214	-	1a	-	16	626162	
M24	120	81	-	1a	-	19	626172	
	185	146	-	1a	-	19	626182	
	330	288	-	1a	-	19	626793	

Spindel aus verstärktem Polyamid (schwarz) mit Stahleinsatz

M16	100	54	-	-	3	24	61920	6000
M20	120	69	-	-	3	30	51540	
	180	129	-	-	3	30	51530	

Artikel-Nr. zum Bestellen = Art. + Code-Nr.

- Werkstoff Fußplatte : verstärktes Polyamid PA FV (schwarz).
- Spindeltyp 1 aus verstärktem polyamid mit Stahleinsatz.
- Verpackung : 24 Stück.
- Die Antirutschplatte wird seperat geliefert.
- Andere Längen auf Anfrage.
- Fmax. = Die max. Belastbarkeit bezieht sich auf statische Beanspruchungen.

Gelenkfuß

Fußplatte aus Kunststoff

Ø 60

- Erste Wahl
- Standard
- Auf Anfrage

Art. R0098
Verstärkte Version



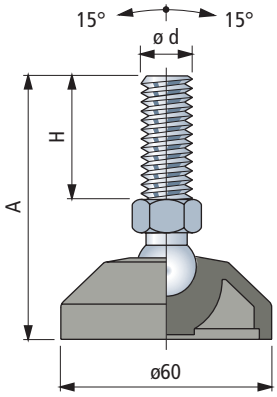

	ø d	A (mm)	H (mm)	Spindeltypen 6	Spindeltypen 6b	mm	Code für Gelenkfüße ohne Antirutschplatte	Fmax. N
Spindel aus rostfreiem Stahl								
M12	100	53		6	-	19	673671	
	150	103		6	-	19	673691	
	195	149		6	-	19	673711	
M14	150	103		6	-	19	673751	
	195	149		6	-	19	673771	
M16	100	53		6	-	24	673791	
	115	74		-	6b	24	628782	
	150	109		-	6b	24	628792	
	185	144		-	6b	24	628802	12000
	200	159		-	6b	24	628812	
	220	181		-	6b	24	673931N	
M20	115	74		-	6b	24	53171N	
	180	139		-	6b	24	53161N	
	245	204		-	6b	24	685641N	
M24	120	79		-	6b	24	628862	
	220	179		-	6b	24	628872	
	255	216		-	6b	24	61634N	
Spindel aus verzinktem Stahl								
M12	110	64		6	-	19	673511	
M16	95	54		-	6b	24	628822	
	130	89		-	6b	24	628832	
	160	119		-	6b	24	628842	
	195	154		-	6b	24	628852	
M20	115	76		-	6b	24	53151N	
	150	111		-	6b	24	61564N	12000
	180	141		-	6b	24	52561N	
	245	206		-	6b	24	66401N	
M24	120	79		-	6b	24	628882	
	185	144		-	6b	24	628892	
	325	288		-	6b	24	673651N	

Artikel-Nr. zum Bestellen = Art. + Code-Nr.
- Werkstoff Fußplatte : verstärktes Polyamid PA FV (schwarz).
- Spindeltyp 6 aus verstärktem polyamid mit Stahleinsatz.
- Verpackung : 24 Stück.
- Die Antirutschplatte wird seperat geliefert.
- Andere Längen auf Anfrage.
- Fmax. = Die max. Belastbarkeit bezieht sich auf statische Beanspruchungen.

Zubehör

Antirutschplatte

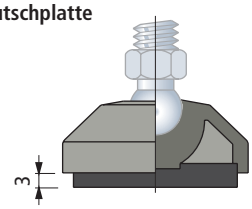

- Code : **R0000630022**.
- Werkstoffe : NBR Gummi (schwarz), mit einer Härte von 70 Shore.
- Befestigung : Wird in der Fußplatte geklemmt.
- Verpackung : 24 Stück.

Mutter + Scheibe

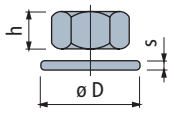

	Code 1.4301	Verzinkter Stahl	h mm	mm	øD mm	s mm
M12	**R0000630192**	**R0000630122**	10	19	24	2,5
M14	**R0000630202**	**R0000630132**	11	22	28	2,5
M16	**R0000630212**	**R0000630142**	13	24	30	3
M20	**R0000630222**	**R0000630152**	16	30	37	3
M24	**R0000630232**	**R0000630162**	19	36	44	4

Verpackung : 8 Stück.

Erste Wahl
Standard
Auf Anfrage

Art. R0094



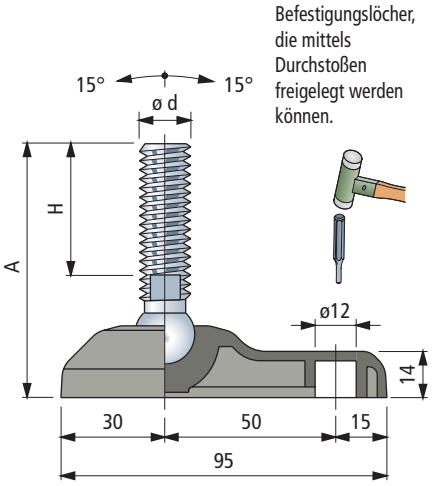

Befestigungslöcher, die mittels Durchstoßen freigelegt werden können.

Zubehör

Antirutschplatte

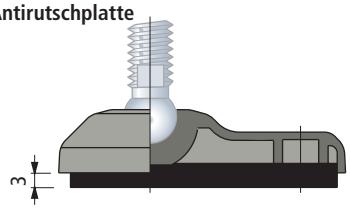

- Code : **R0000630032**.
- Werkstoffe : NBR Gummi (schwarz), mit einer Härte von 70 Shore.
- Befestigung : Wird in der Fußplatte geklemmt.
- Verpackung : 24 Stück.

Mutter + Scheibe

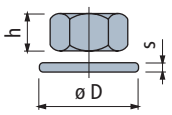

Code			h		øD	s
	1.4301	Verzinkter Stahl	mm	mm	mm	mm
M12	R0000630192	R0000630122	10	19	24	2,5
M14	R0000630202	R0000630132	11	22	28	2,5
M16	R0000630212	R0000630142	13	24	30	3
M20	R0000630222	R0000630152	16	30	37	3
M24	R0000630232	R0000630162	19	36	44	4

Verpackung : 8 Stück.

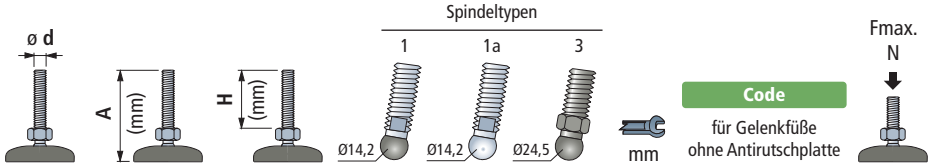

Code für Gelenkfüße ohne Antirutschplatte

Fmax. N

Spindel aus rostfreiem Stahl

M12	90	55	1	-	-	10	626803	
	135	100	1	-	-	10	626813	8000
	185	150	1	-	-	10	626823	
M14	110	76	-	1a	-	11	626192	
	135	100	-	1a	-	11	626833	
	185	150	-	1a	-	11	626843	
M16	100	64	-	1a	-	13	626202	
	115	81	-	1a	-	13	626212	
	160	124	-	1a	-	13	626222	
	185	151	-	1a	-	13	626232	
	205	169	-	1a	-	13	626853	10000
	225	190	-	1a	-	13	626863	
M20	120	84	-	1a	-	16	626242	
	185	149	-	1a	-	16	626252	
	245	208	-	1a	-	16	626873	
M24	120	79	-	1a	-	19	626883	
	185	146	-	1a	-	19	626262	
	220	179	-	1a	-	19	626893	
	250	209	-	1a	-	19	626903	

Spindel aus verzinktem Stahl

M12	105	70	1	-	-	10	626913	8000
M14	90	56	-	1a	-	11	626282	
M16	85	48	-	1a	-	13	626923	
	95	61	-	1a	-	13	626292	
	130	96	-	1a	-	13	626302	
	150	116	-	1a	-	13	626312	
	165	131	-	1a	-	13	626933	
	185	151	-	1a	-	13	626322	
	200	165	-	1a	-	13	626943	
	235	201	-	1a	-	13	626953	10000
M20	115	74	-	1a	-	16	626963	
	135	100	-	1a	-	16	626332	
	150	113	-	1a	-	16	626973	
	185	150	-	1a	-	16	626342	
	250	214	-	1a	-	16	626352	
M24	120	81	-	1a	-	19	626362	
	185	146	-	1a	-	19	626372	
	330	288	-	1a	-	19	626983	

Spindel aus verstärktem Polyamid (schwarz) mit Stahleinsatz

M16	100	54	-	-	3	24	690421	
M20	120	69	-	-	3	30	690441	6000
	180	129	-	-	3	30	690461	

Artikel-Nr. zum Bestellen = Art. + Code-Nr.
- Werkstoff Fußplatte : verstärktes Polyamid PA FV (schwarz).
- Spindeltyp 1 aus verstärktem polyamid mit Stahleinsatz.
- Verpackung : 24 Stück.
- Die Antirutschplatte wird seperat geliefert.
- Andere Längen auf Anfrage.
- Fmax. = Die max. Belastbarkeit bezieht sich auf statische Beanspruchungen.

Gelenkfuß

Fußplatte aus Kunststoff

Ø 60

- Erste Wahl
- Standard
- Auf Anfrage

Art. R0094
Verstärkte Version



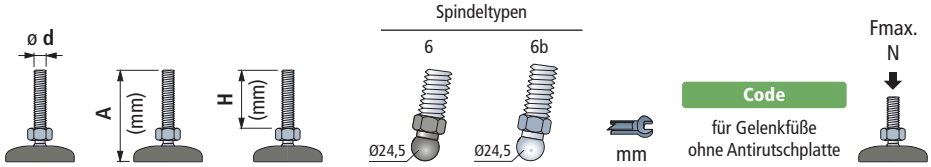

Spindel aus rostfreiem Stahl							
M12	100	53	6	-	19	689561	12000
	150	103	6	-	19	689581	
	195	149	6	-	19	689601	
M14	150	103	6	-	19	689681	
	195	149	6	-	19	689701	
M16	100	53	6	-	24	689741	
	115	74	-	6b	24	626872	
	150	109	-	6b	24	626882	
	185	144	-	6b	24	626892	
	200	159	-	6b	24	626902	
	220	181	-	6b	24	689981N	
M20	115	74	-	6b	24	690001N	
	180	139	-	6b	24	690081N	
	245	204	-	6b	24	690141N	
M24	120	79	-	6b	24	626952	
	220	179	-	6b	24	626962	
	255	216	-	6b	24	690301N	
Spindel aus verzinktem Stahl							
M12	110	64	6	-	19	690481	12000
M16	95	54	-	6b	24	626912	
	130	89	-	6b	24	626922	
	160	119	-	6b	24	626932	
	195	154	-	6b	24	626942	
M20	115	76	-	6b	24	690781N	
	150	111	-	6b	24	690851N	
	180	141	-	6b	24	690871N	
	245	206	-	6b	24	690931N	
M24	120	79	-	6b	24	626972	
	185	144	-	6b	24	626982	
	325	288	-	6b	24	691071N	

Artikel-Nr. zum Bestellen = Art. + Code-Nr.
- Werkstoff Fußplatte : verstärktes Polyamid PA FV (schwarz).
- Spindeltyp 6 aus verstärktem polyamid mit Stahleinsatz.
- Verpackung : 24 Stück.
- Die Antirutschplatte wird seperat geliefert.
- Andere Längen auf Anfrage.
- Fmax. = Die max. Belastbarkeit bezieht sich auf statische Beanspruchungen.

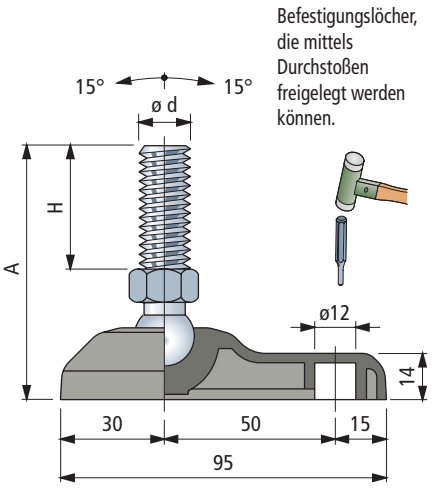

Zubehör

Antirutschplatte

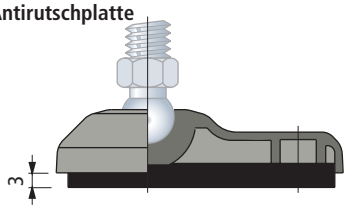

- Code : **R0000630032**.
- Werkstoffe : NBR Gummi (schwarz), mit einer Härte von 70 Shore.
- Befestigung : Wird in der Fußplatte geklemmt.
- Verpackung : 24 Stück.

Mutter + Scheibe

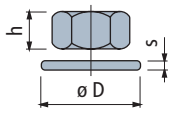

Code						
	1.4301	Verzinkter Stahl	h mm	mm	øD mm	s mm
M12	R0000630192	R0000630122	10	19	24	2,5
M14	R0000630202	R0000630132	11	22	28	2,5
M16	R0000630212	R0000630142	13	24	30	3
M20	R0000630222	R0000630152	16	30	37	3
M24	R0000630232	R0000630162	19	36	44	4

Verpackung : 8 Stück.

Erste Wahl
Standard
Auf Anfrage

Art. R0323



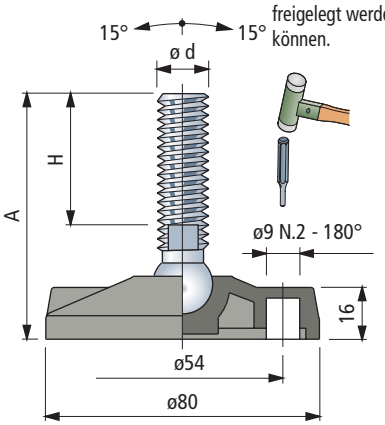

Befestigungslöcher, die mittels Durchstoßen freigelegt werden können.

Zubehör

Antirutschplatte

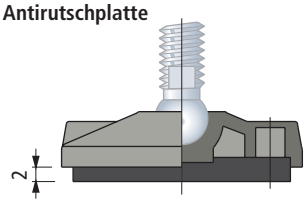

- Code : **R0000630042**.
- Werkstoffe : NBR Gummi (schwarz), mit einer Härte von 70 Shore.
- Befestigung : Wird in der Fußplatte geklemmt.
- Verpackung : 24 Stück.

Mutter + Scheibe

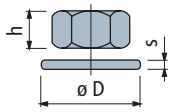

	Code 1.4301	Verzinkter Stahl	h mm	mm	øD mm	s mm
M8	-	**R0000630102**	6,5	13	17	1,6
M10	**R0000630182**	**R0000630112**	8	17	21	2
M12	**R0000630192**	**R0000630122**	10	19	24	2,5
M14	**R0000630202**	**R0000630132**	11	22	28	2,5
M16	**R0000630212**	**R0000630142**	13	24	30	3
M20	**R0000630222**	**R0000630152**	16	30	37	3
M24	**R0000630232**	**R0000630162**	19	36	44	4

Verpackung : 24 Stück (für M8, M10).
8 Stück (für M12, M14, M16, M20, M24).

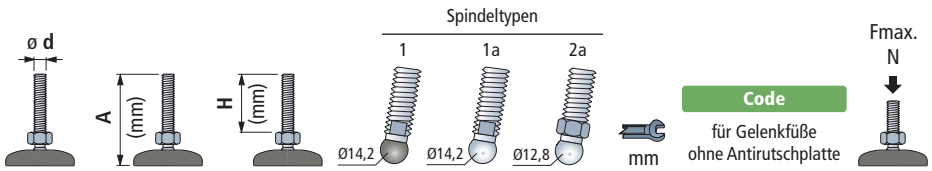

Spindel aus rostfreiem Stahl

M10	95	70	1	-	-	8	**626993**	
M12	95	70	1	-	-	10	**627003**	8000
	155	130	1	-	-	10	**627013**	
M14	105	76	-	1a	-	13	**626572**	
M16	95	64	-	1a	-	13	**626582**	
	110	81	-	1a	-	13	**626592**	
	155	124	-	1a	-	13	**626602**	10000
	180	151	-	1a	-	13	**626612**	
M20	115	84	-	1a	-	16	**626622**	
	180	149	-	1a	-	16	**626632**	
M24	180	146	-	1a	-	19	**626642**	

Spindel aus verzinktem Stahl

M8	65	40	-	-	2a	12	**678901N**	
M10	60	33	-	-	2a	12	**61384N**	
	95	71	-	-	2a	12	**60464N**	
	145	118	-	-	2a	12	**61404N**	9000
M12	70	48	-	-	2a	12	**61414N**	
	95	69	-	-	2a	12	**62313N**	
	120	96	-	-	2a	12	**678941N**	
M14	85	56	-	1a	-	11	**626662**	
M16	90	61	-	1a	-	13	**626672**	
	125	96	-	1a	-	13	**626682**	
	145	116	-	1a	-	13	**626692**	
	180	151	-	1a	-	13	**626702**	
	230	201	-	1a	-	13	**627023**	10000
M20	130	100	-	1a	-	16	**626712**	
	180	150	-	1a	-	16	**626722**	
	245	214	-	1a	-	16	**626732**	
M24	115	81	-	1a	-	19	**626742**	
	180	146	-	1a	-	19	**626752**	

Artikel-Nr. zum Bestellen = Art. + Code-Nr.
- Werkstoff Fußplatte : verstärktes Polyamid PA FV (schwarz).
- Spindeltyp 1 aus verstärktem polyamid mit Stahleinsatz.
- Verpackung : 24 Stück.
- Die Antirutschplatte wird seperat geliefert.
- Andere Längen auf Anfrage.
- Fmax. = Die max. Belastbarkeit bezieht sich auf statische Beanspruchungen.

Gelenkfuß

Fußplatte aus Kunststoff

ø 80

Erste Wahl
Standard
Auf Anfrage

Art. R0323

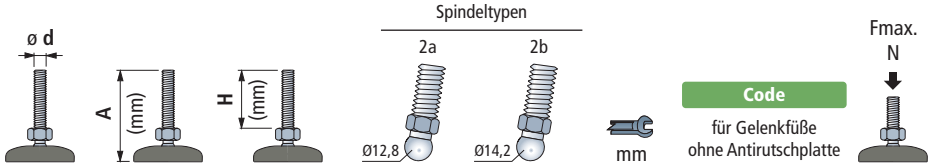



Spindel aus rostfreiem Stahl

M10	95	71	2a	-	12	65686N	9000
M12	95	69	2a	-	12	65596N	
	155	132	2a	-	12	679061N	
M14	95	68	2a	-	12	626842	
M16	100	72	2a	-	15	626852	
	160	132	2a	-	15	626862	

Spindel aus verzinktem Stahl

M16	75	48	-	2b	16	685981N	10000
	95	68	-	2b	16	62353N	
	115	89	-	2b	16	686001N	
	155	130	-	2b	16	686021N	
	190	165	-	2b	16	62383N	
	230	201	-	2b	16	679021N	

Artikel-Nr. zum Bestellen = Art. + Code-Nr.
- Werkstoff Fußplatte : verstärktes Polyamid PA FV (schwarz).
- Verpackung : 24 Stück.
- Die Antirutschplatte wird seperat geliefert.
- Andere Längen auf Anfrage.
- Fmax. = Die max. Belastbarkeit bezieht sich auf statische Beanspruchungen.

Befestigungslöcher, die mittels Durchstoßen freigelegt werden können.

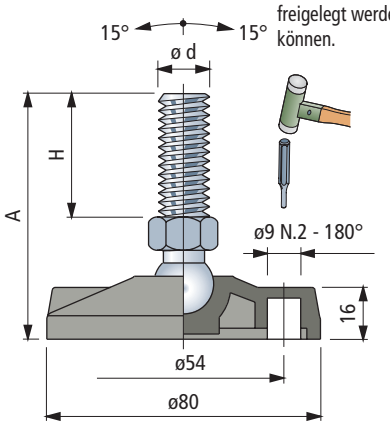

Zubehör

Antirutschplatte

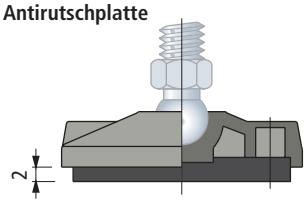

- Code : **R0000630042**.
- Werkstoffe : NBR Gummi (schwarz), mit einer Härte von 70 Shore.
- Befestigung : Wird in der Fußplatte geklemmt.
- Verpackung : 24 Stück.

Mutter + Scheibe

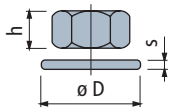

	Code 1.4301	Code Verzinkter Stahl	h mm	mm	øD mm	s mm
M8	-	**R0000630102**	6,5	13	17	1,6
M10	**R0000630182**	**R0000630112**	8	17	21	2
M12	**R0000630192**	**R0000630122**	10	19	24	2,5
M14	**R0000630202**	**R0000630132**	11	22	28	2,5
M16	**R0000630212**	**R0000630142**	13	24	30	3
M20	**R0000630222**	**R0000630152**	16	30	37	3
M24	**R0000630232**	**R0000630162**	19	36	44	4

Verpackung : 24 Stück (für M8, M10).
8 Stück (für M12, M14, M16, M20, M24).

Erste Wahl
Standard
Auf Anfrage

Art. R0133



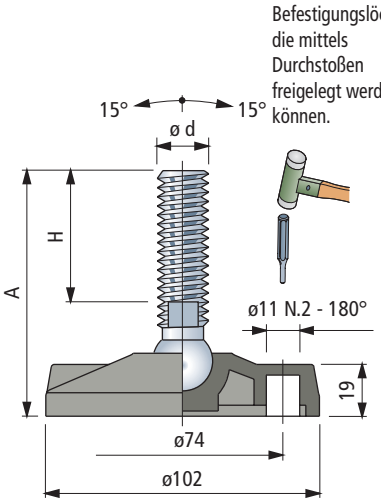

Zubehör

Antirutschplatte

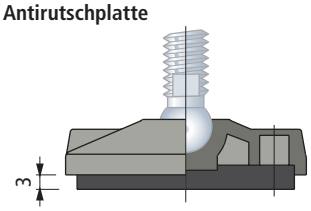

- Code : **R0000630052**.
- Werkstoffe : NBR Gummi (schwarz), mit einer Härte von 70 Shore.
- Befestigung : Wird in der Fußplatte geklemmt.
- Verpackung : 24 Stück.

Mutter + Scheibe

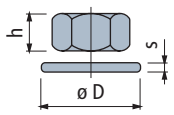

Code						
	1.4301	Verzinkter Stahl	h mm	mm	øD mm	s mm
M12	**R0000630192**	**R0000630122**	10	19	24	2,5
M14	**R0000630202**	**R0000630132**	11	22	28	2,5
M16	**R0000630212**	**R0000630142**	13	24	30	3
M20	**R0000630222**	**R0000630152**	16	30	37	3
M24	**R0000630232**	**R0000630162**	19	36	44	4

Verpackung : 8 Stück.

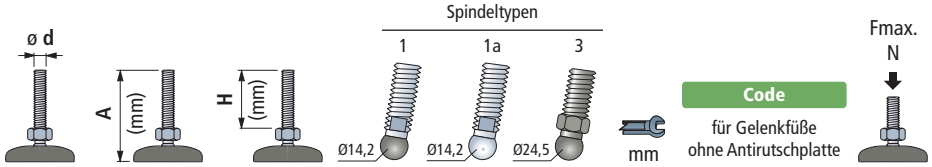

Code für Gelenkfüße ohne Antirutschplatte

Fmax. N

Spindel aus rostfreiem Stahl

M12	90	55	1	-	-	10	627033	8000
	135	100	1	-	-	10	627043	
	185	150	1	-	-	10	627053	
M14	110	76	-	1a	-	11	633192	12000
	135	100	-	1a	-	11	627063	
	185	150	-	1a	-	11	627073	
M16	100	64	-	1a	-	13	633202	
	115	81	-	1a	-	13	633212	
	160	124	-	1a	-	13	633222	
	185	151	-	1a	-	13	633232	
	205	169	-	1a	-	13	627083	
	225	190	-	1a	-	13	627093	
M20	120	84	-	1a	-	16	633242	
	185	149	-	1a	-	16	633252	
	245	208	-	1a	-	16	627103	
M24	120	79	-	1a	-	19	627113	
	185	146	-	1a	-	19	633262	
	220	179	-	1a	-	19	627123	
	250	209	-	1a	-	19	627133	

Spindel aus verzinktem Stahl

M12	105	70	1	-	-	10	627143	8000
M14	90	56	-	1a	-	11	633282	12000
M16	85	48	-	1a	-	13	627153	
	95	61	-	1a	-	13	633292	
	130	96	-	1a	-	13	633302	
	150	116	-	1a	-	13	633312	
	165	131	-	1a	-	13	627163	
	185	151	-	1a	-	13	633322	
	200	165	-	1a	-	13	627173	
	235	201	-	1a	-	13	627183	
M20	115	74	-	1a	-	16	627193	
	135	100	-	1a	-	16	633332	
	150	113	-	1a	-	16	627203	
	185	150	-	1a	-	16	633342	
	250	214	-	1a	-	16	633352	
M24	120	81	-	1a	-	19	633362	
	185	146	-	1a	-	19	633372	
	330	288	-	1a	-	19	627213	

Spindel aus verstärktem Polyamid (schwarz) mit Stahleinsatz

M16	100	54	-	-	3	24	627292	6000
M20	120	69	-	-	3	30	627302	
	180	129	-	-	3	30	627312	

Artikel-Nr. zum Bestellen = Art. + Code-Nr.

- Werkstoff Fußplatte : verstärktes Polyamid PA FV (schwarz).
- Spindeltyp 1 aus verstärktem polyamid mit Stahleinsatz.
- Verpackung : 24 Stück.
- Die Antirutschplatte wird seperat geliefert.
- Andere Längen auf Anfrage.
- Fmax. = Die max. Belastbarkeit bezieht sich auf statische Beanspruchungen.

Gelenkfuß

Fußplatte aus Kunststoff

ø100

Erste Wahl
Standard
Auf Anfrage

Art. R0133
Verstärkte Version



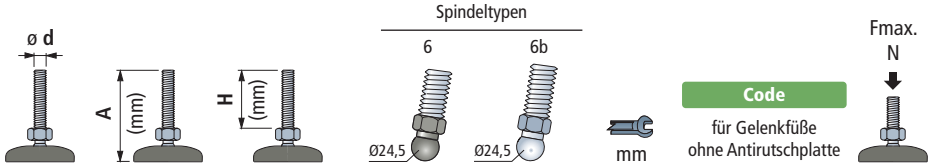

Spindel aus rostfreiem Stahl

M12	100	53	6	-	19	679231N	
	150	103	6	-	19	679251N	
	195	149	6	-	19	679271N	
M14	150	103	6	-	19	679311N	
	195	149	6	-	19	679331N	
M16	100	53	6	-	24	679351N	
	115	74	-	6b	24	627212	
	150	109	-	6b	24	627222	
	185	144	-	6b	24	627232	13000
	200	159	-	6b	24	627242	
	220	181	-	6b	24	679461N1	
M20	115	74	-	6b	24	627252N	
	180	139	-	6b	24	627262N	
	245	204	-	6b	24	686321N1	
M24	120	79	-	6b	24	627272	
	220	179	-	6b	24	627282	
	255	216	-	6b	24	61994N1	

Spindel aus verzinktem Stahl

M12	110	64	6	-	19	679121N	
M16	95	54	-	6b	24	627322	
	130	89	-	6b	24	627332	
	160	119	-	6b	24	627342	
	195	154	-	6b	24	627352	
M20	115	76	-	6b	24	627362N	13000
	150	111	-	6b	24	627372N	
	180	141	-	6b	24	627382N	
	245	206	-	6b	24	627392N	
M24	120	79	-	6b	24	627402	
	185	144	-	6b	24	627412	
	325	288	-	6b	24	679211N1	

Artikel-Nr. zum Bestellen = Art. + Code-Nr.
- Werkstoff Fußplatte : verstärktes Polyamid PA FV (schwarz).
- Spindeltyp 6 aus verstärktem polyamid mit Stahleinsatz.
- Verpackung : 24 Stück.
- Die Antirutschplatte wird seperat geliefert.
- Andere Längen auf Anfrage.
- Fmax. = Die max. Belastbarkeit bezieht sich auf statische Beanspruchungen.

Befestigungslöcher, die mittels Durchstoßen freigelegt werden können.

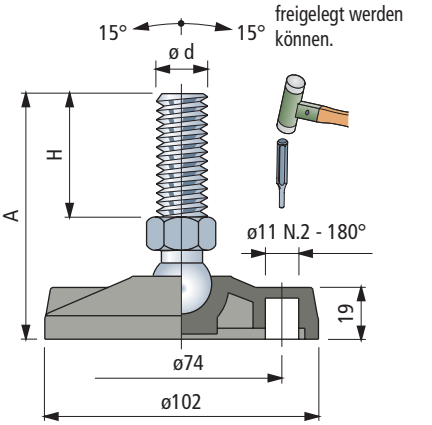

Zubehör

Antirutschplatte

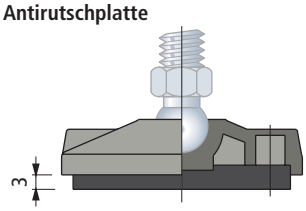

- Code : **R0000630052**.
- Werkstoffe : NBR Gummi (schwarz), mit einer Härte von 70 Shore.
- Befestigung : Wird in der Fußplatte geklemmt.
- Verpackung : 24 Stück.

Mutter + Scheibe

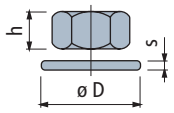

	Code 1.4301	Code Verzinkter Stahl	h mm	mm	øD mm	s mm
M12	**R0000630192**	**R0000630122**	10	19	24	2,5
M14	**R0000630202**	**R0000630132**	11	22	28	2,5
M16	**R0000630212**	**R0000630142**	13	24	30	3
M20	**R0000630222**	**R0000630152**	16	30	37	3
M24	**R0000630232**	**R0000630162**	19	36	44	4

Verpackung : 8 Stück.

Gelenkfuß

Fußplatte aus Kunststoff

Erste Wahl
Standard
Auf Anfrage

Art. R0479



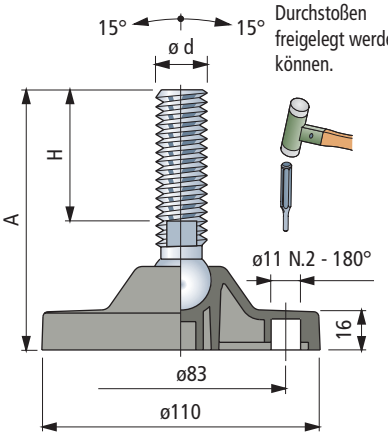

Befestigungslöcher, die mittels Durchstoßen freigelegt werden können.

Zubehör

Antirutschplatte

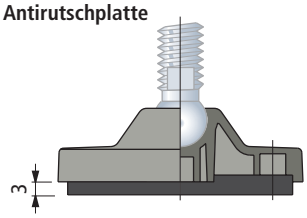

- Code : **R0000630062**.
- Werkstoffe : NBR Gummi (schwarz), mit einer Härte von 70 Shore.
- Befestigung : Wird in der Fußplatte geklemmt.
- Verpackung : 16 Stück.

Mutter + Scheibe

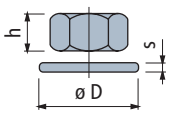

Code			h		øD	s
	1.4301	Verzinkter Stahl	mm	mm	mm	mm
M12	R0000630192	R0000630122	10	19	24	2,5
M14	R0000630202	R0000630132	11	22	28	2,5
M16	R0000630212	R0000630142	13	24	30	3
M20	R0000630222	R0000630152	16	30	37	3
M24	R0000630232	R0000630162	19	36	44	4

Verpackung : 8 Stück.

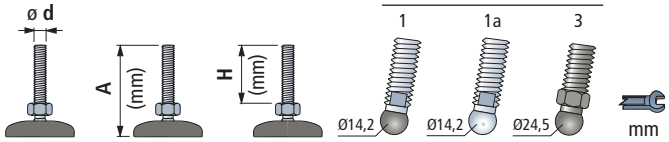

Code für Gelenkfüße ohne Antirutschplatte

Fmax. N

Spindel aus rostfreiem Stahl

M12	100	55	1	-	-	10	627223	
	145	100	1	-	-	10	627233	8000
	195	150	1	-	-	10	627243	
M14	120	76	-	1a	-	11	633382	
	145	100	-	1a	-	11	627253	
	195	150	-	1a	-	11	627263	
M16	110	64	-	1a	-	13	633392	
	125	81	-	1a	-	13	633402	
	170	124	-	1a	-	13	633412	
	195	151	-	1a	-	13	633422	15000
	215	169	-	1a	-	13	627273	
	235	190	-	1a	-	13	627283	
M20	130	84	-	1a	-	16	633432	
	195	149	-	1a	-	16	633442	
	255	208	-	1a	-	16	627293	
M24	130	79	-	1a	-	19	627303	
	195	146	-	1a	-	19	633452	
	230	179	-	1a	-	19	627313	
	260	209	-	1a	-	19	627323	

Spindel aus verzinktem Stahl

M12	115	70	1	-	-	10	627333	8000
M14	100	56	-	1a	-	11	633472	
M16	95	48	-	1a	-	13	627343	
	105	61	-	1a	-	13	633482	
	140	96	-	1a	-	13	633492	
	160	116	-	1a	-	13	633502	
	175	131	-	1a	-	13	627353	
	195	151	-	1a	-	13	633512	
	210	165	-	1a	-	13	627363	
	245	201	-	1a	-	13	627373	15000
M20	125	74	-	1a	-	16	627383	
	140	100	-	1a	-	16	633522	
	160	113	-	1a	-	16	627393	
	190	150	-	1a	-	16	633532	
	260	214	-	1a	-	16	633542	
M24	130	81	-	1a	-	19	633552	
	195	146	-	1a	-	19	633562	
	340	288	-	1a	-	19	627403	

Spindel aus verstärktem Polyamid (schwarz) mit Stahleinsatz

M16	110	54	-	-	3	24	627502	
M20	130	69	-	-	3	30	627512	6000
	190	129	-	-	3	30	627522	

Artikel-Nr. zum Bestellen = Art. + Code-Nr.

- Werkstoff Fußplatte : verstärktes Polyamid PA FV (schwarz).
- Spindeltyp 1 aus verstärktem polyamid mit Stahleinsatz.
- Verpackung : 16 Stück.
- Die Antirutschplatte wird seperat geliefert.
- Andere Längen auf Anfrage.
- Fmax. = Die max. Belastbarkeit bezieht sich auf statische Beanspruchungen.

Gelenkfuß

Fußplatte aus Kunststoff

ø110

Erste Wahl
Standard
Auf Anfrage

Art. R0479
Verstärkte Version



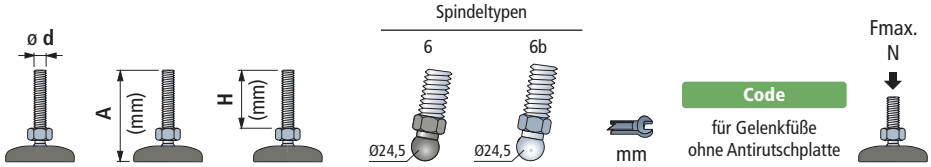

Spindel aus rostfreiem Stahl

M12	110	53	6	-	19	636181N	
	160	103	6	-	19	636201N	
	205	149	6	-	19	636221N	
M14	160	103	6	-	19	636261N	
	205	149	6	-	19	636271N	
M16	110	53	6	-	24	636331N	
	125	74	-	6b	24	627422	
	160	109	-	6b	24	627432	
	195	144	-	6b	24	627442	20000
	210	159	-	6b	24	627452	
	235	181	-	6b	24	675591N1	
M20	125	74	-	6b	24	627462N	
	190	139	-	6b	24	627472N	
	255	204	-	6b	24	686561N1	
M24	130	79	-	6b	24	627482	
	230	179	-	6b	24	627492	
	270	216	-	6b	24	636861N1	

Spindel aus verzinktem Stahl

M12	120	64	6	-	19	675341N	
M16	105	54	-	6b	24	627532	
	140	89	-	6b	24	627542	
	170	119	-	6b	24	627552	
	205	154	-	6b	24	627562	
M20	125	76	-	6b	24	627572N	
	165	111	-	6b	24	627582N	
	190	141	-	6b	24	627592N	
	255	206	-	6b	24	627602N	
M24	130	79	-	6b	24	627612	
	195	144	-	6b	24	627622	
	340	288	-	6b	24	675501N1	

Artikel-Nr. zum Bestellen = Art. + Code-Nr.
- Werkstoff Fußplatte : verstärktes Polyamid PA FV (schwarz).
- Spindeltyp 6 aus verstärktem polyamid mit Stahleinsatz.
- Verpackung : 16 Stück.
- Die Antirutschplatte wird seperat geliefert.
- Andere Längen auf Anfrage.
- Fmax. = Die max. Belastbarkeit bezieht sich auf statische Beanspruchungen.

Befestigungslöcher, die mittels Durchstoßen freigelegt werden können.

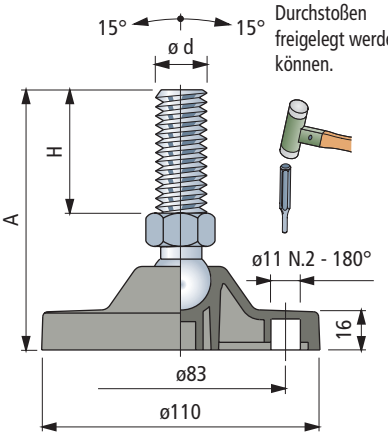

Zubehör

Antirutschplatte

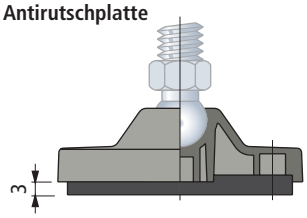

- Code : **R0000630062**.
- Werkstoffe : NBR Gummi (schwarz), mit einer Härte von 70 Shore.
- Befestigung : Wird in der Fußplatte geklemmt.
- Verpackung : 16 Stück.

Mutter + Scheibe

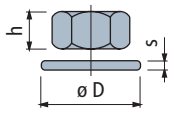

Code

	1.4301	Verzinkter Stahl	h mm	mm	øD mm	s mm
M12	**R0000630192**	**R0000630122**	10	19	24	2,5
M14	**R0000630202**	**R0000630132**	11	22	28	2,5
M16	**R0000630212**	**R0000630142**	13	24	30	3
M20	**R0000630222**	**R0000630152**	16	30	37	3
M24	**R0000630232**	**R0000630162**	19	36	44	4

Verpackung : 8 Stück.

Erste Wahl
Standard
Auf Anfrage

Art. R0869



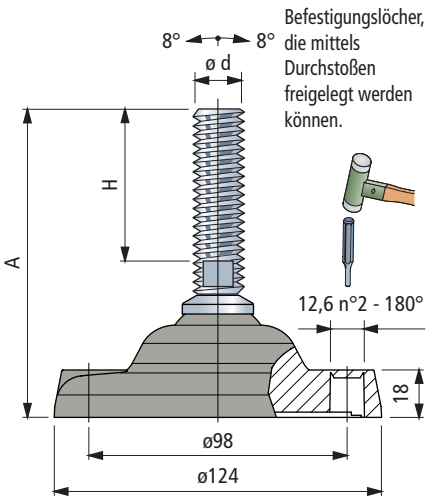

Befestigungslöcher, die mittels Durchstoßen freigelegt werden können.

Zubehör

Antirutschplatte

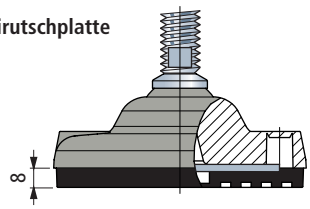

- Code -Nr mit Stahlarmierung : **R0000630082**.
- Code -Nr ohne Stahlarmierung : **R0000630092**.
- Befestigung : mit Hilfe der mitgelieferten Schrauben.
- Werkstoffe : NBR Gummi (schwarz), mit einer Härte von 80 Shore.
- Verpackung : 8 Stück.

Mutter + Scheibe

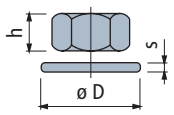

Code			h		øD	s
	1.4301	Verzinkter Stahl	mm	mm	mm	mm
M16	**R0000630212**	**R0000630142**	13	24	30	3
M20	**R0000630222**	**R0000630152**	16	30	37	3
M24	**R0000630232**	**R0000630162**	19	36	44	4
M30	**R0000630242**	**R0000630172**	24	46	56	4

Verpackung : 8 Stück.

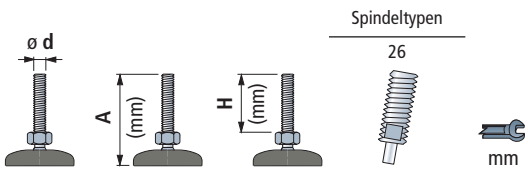

Spindel aus rostfreiem Stahl					Fußplatte aus Polyamid PA FV	Fußplatte aus Polypropylen PP FV	Fmax. N
					Code		
					für Gelenkfüße ohne Antirutschplatte		
M16	110	50	26	13	618903	619283	
	140	80	26	13	**618913**	619293	
	170	110	26	13	**618923**	619303	
	200	140	26	13	618933	619313	
	230	170	26	13	**618943**	619323	
	260	200	26	13	618953	619333	
M20	140	79	26	17	618963	619343	45000 (PA FV)
	200	139	26	17	618973	619353	
	260	199	26	17	**618983**	619363	
	290	229	26	17	618993	619373	13000 (PP FV)
M24	140	77	26	19	619003	619383	
	210	147	26	19	619013	619393	
	240	177	26	19	**619023**	619403	
	270	207	26	19	619033	619413	
M30	185	117	26	24	**619043**	619423	
	215	147	26	24	**619053**	619433	
	245	177	26	24	**619063**	619443	

Spindel aus verzinktem Stahl					Fußplatte aus Polyamid PA FV	Fußplatte aus Polypropylen PP FV	Fmax. N
					Code		
					für Gelenkfüße ohne Antirutschplatte		
M16	110	50	26	13	619073	619453	
	140	80	26	13	**619083**	619463	
	170	110	26	13	**619093**	619473	
	200	140	26	13	619103	619483	
	230	170	26	13	**619113**	619493	
	260	200	26	13	619123	619503	
M20	140	79	26	17	619133	619513	
	170	109	26	17	**619143**	619523	
	200	139	26	17	619153	619533	45000 (PA FV)
	230	169	26	17	**619163**	619543	
	260	199	26	17	619173	619553	
	290	229	26	17	**619183**	619563	13000 (PP FV)
M24	140	77	26	19	619193	619573	
	170	107	26	19	**619203**	619583	
	200	137	26	19	619213	619593	
	230	167	26	19	**619223**	619603	
	290	227	26	19	619233	619613	
	350	287	26	19	**619243**	619623	
M30	185	117	26	24	**619253**	619633	
	245	177	26	24	**619263**	619643	
	315	247	26	24	**619273**	619653	

Artikel-Nr. zum Bestellen = Art. + Code-Nr.
- Werkstoff Fußplatte : verstärktes Polyamid PA FV (schwarz) und verstärktes Polypropylen PP FV (schwarz).
- Verpackung : 8 Stück.
- Die Antirutschplatte wird seperat geliefert (auf Wunsch auch im Fuß montiert).
- Andere Längen auf Anfrage.
- Fmax. = Die max. Belastbarkeit bezieht sich auf statische Beanspruchungen.

Art. R0726 - Distanzstück



- Code : **688772**.
- Werkstoff : Azetal POM (schwarz).
- Gewicht : 1,15 Kg.
- Verpackung : 8 Stück.

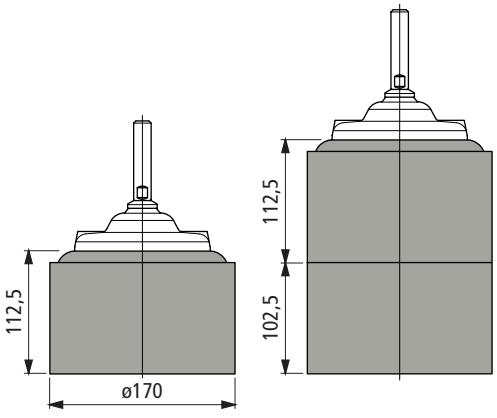

Gelenkfuß

Fußplatte aus Kunststoff

ø124

Erste Wahl
Standard
Auf Anfrage

Art. R0169

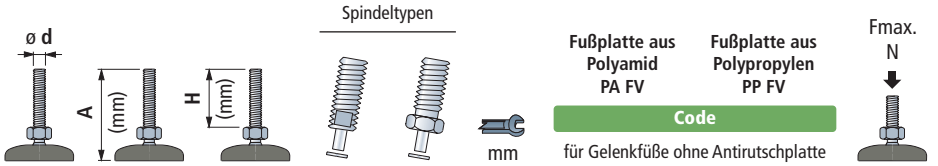

						Fußplatte aus Polyamid PA FV	Fußplatte aus Polypropylen PP FV	Fmax. N
						Code		
						für Gelenkfüße ohne Antirutschplatte		
Spindel aus rostfreiem Stahl								
M16	255	200	21	-	13	604993	-	45000 (PA FV)
M20	140	81	-	22	30	624802	628682	
	205	146	-	22	30	624812	628692	
	270	218	21	-	17	611523	611633	13000 (PP FV)
M24	205	152	21	-	19	624822	628702	
M30	205	152	21	-	24	624832	628712	
Spindel aus verzinktem Stahl								
M16	255	200	-	22	24	624842	628722	
	255	200	21	-	13	604983	-	
M20	140	81	-	22	30	624852	628732	45000 (PA FV)
	205	146	-	22	30	624862	628742	
	205	154	21	-	17	611653	636162	
	255	195	-	22	30	624872	628752	13000 (PP FV)
	308	242	-	22	30	611663	611673	
M24	145	91	21	-	19	624882	628762	
	205	152	21	-	19	624892	628772	



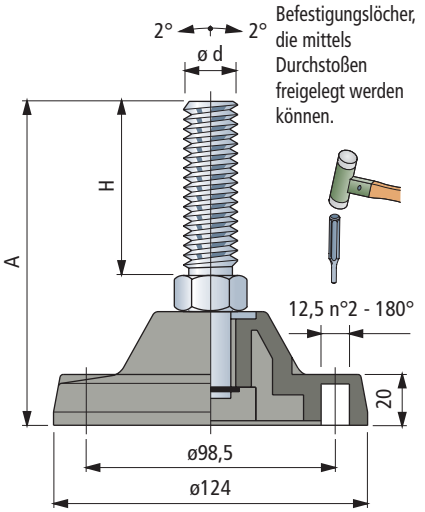

Artikel-Nr. zum Bestellen = Art. + Code-Nr.
- Werkstoff Fußplatte : verstärktes Polyamid PA FV (schwarz) und verstärktes Polypropylen PP FV (schwarz).
- Verpackung : 8 Stück.
- Die Antirutschplatte wird seperat geliefert (auf Wunsch auch im Fuß montiert).
- Andere Längen auf Anfrage.
- Fmax. = Die max. Belastbarkeit bezieht sich auf statische Beanspruchungen.

Zubehör

Antirutschplatte

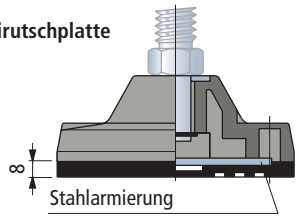

- Code -Nr mit Stahlarmierung : **R0000630082**.
- Code -Nr ohne Stahlarmierung : **R0000630092**.
- Befestigung : mit Hilfe der mitgelieferten Schrauben.
- Werkstoffe : NBR Gummi (schwarz), mit einer Härte von 80 Shore.
- Verpackung : 8 Stück.

Art. R0726 - Distanzstück



- Code : **688772**.
- Werkstoff : Azetal POM (schwarz).
- Gewicht : 1,15 Kg.
- Verpackung : 8 Stück.

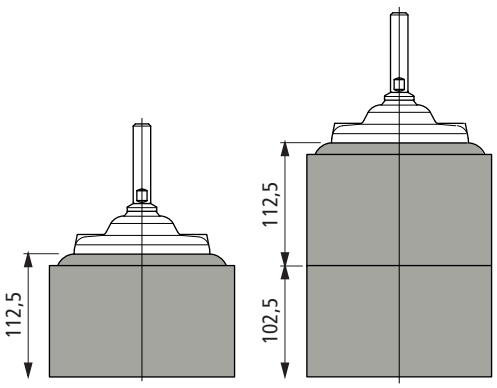

Mutter + Scheibe

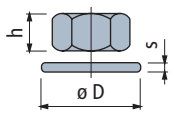

	Code					
	1.4301	Verzinkter Stahl	h mm	mm	øD mm	s mm
M16	**R0000630212**	**R0000630142**	13	24	30	3
M20	**R0000630222**	**R0000630152**	16	30	37	3
M24	**R0000630232**	**R0000630162**	19	36	44	4
M30	**R0000630242**	**R0000630172**	24	46	56	4

Verpackung : 8 Stück.

Erste Wahl
Standard
Auf Anfrage

Art. R0134



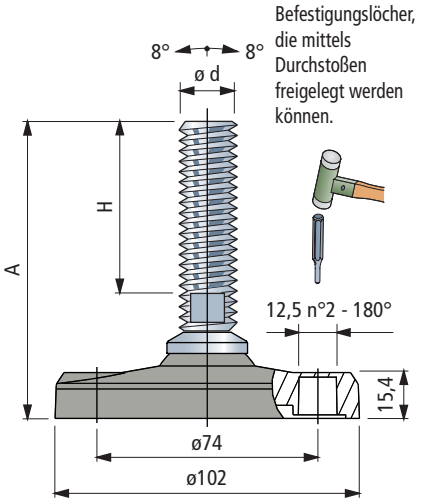

Befestigungslöcher, die mittels Durchstoßen freigelegt werden können.

Zubehör

Antirutschplatte

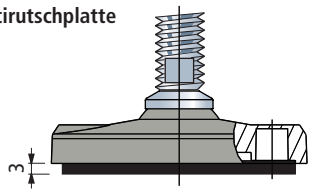

- Code : **R0000630052**.
- Werkstoffe : NBR Gummi (schwarz), mit einer Härte von 70 Shore.
- Befestigung : Wird in der Fußplatte geklemmt.
- Verpackung : 24 Stück.

Mutter + Scheibe

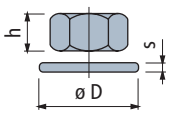

	Code 1.4301	Code Verzinkter Stahl	h mm	mm	øD mm	s mm
M16	**R0000630212**	**R0000630142**	13	24	30	3
M20	**R0000630222**	**R0000630152**	16	30	37	3
M24	**R0000630232**	**R0000630162**	19	36	44	4
M30	**R0000630242**	**R0000630172**	24	46	56	4

Verpackung : 8 Stück.

	ø d	A (mm)	H (mm)	Spindeltypen 26	mm	Code für Gelenkfüße ohne Antirutschplatte	Fmax. N
Spindel aus rostfreiem Stahl							
M16	150	110	26		13	627413	20000
	180	140	26		13	627423	
M20	180	139	26		17	627433	
M24	195	147	26		19	627443	
	225	177	26		19	627453	
M30	170	117	26		24	**627463**	
	230	177	26		24	**627473**	
Spindel aus verzinktem Stahl							
M20	150	109	26		17	627483	20000
	180	139	26		17	627493	
M30	170	117	26		24	**627503**	
	230	177	26		24	**627513**	
	300	247	26		24	**627523**	

Artikel-Nr. zum Bestellen = Art. + Code-Nr.
- Werkstoff Fußplatte : verstärktes Polyamid PA FV (schwarz).
- Verpackung : 24 Stück.
- Die Antirutschplatte wird seperat geliefert.
- Andere Längen auf Anfrage.
- Fmax. = Die max. Belastbarkeit bezieht sich auf statische Beanspruchungen.

Gelenkfuß

Fußplatte aus Kunststoff

ø124

Erste Wahl
Standard
Auf Anfrage

Art. R0297



ø d	A (mm)	H (mm)	Spindeltypen		mm	Code für Gelenkfüße ohne Antirutschplatte	Fmax. N
Spindel aus rostfreiem Stahl							
M16	175	118	-	12	22	629182	45000
	205	148	-	12	22	629192	
M20	205	148	-	12	22	629202	
M24	230	165	11	-	19	680371N	
M30	190	120	11	-	27	629212	
	250	180	11	-	27	629222	
Spindel aus verzinktem Stahl							
M20	155	100	-	12	22	629232	45000
	195	140	-	12	22	629242	
M30	190	120	11	-	27	629252	
	250	180	11	-	27	629262	
	325	250	11	-	27	688071N	

Artikel-Nr. zum Bestellen = Art. + Code-Nr.
- Werkstoff Fußplatte : verstärktes Polyamid PA FV (schwarz).
- Verpackung : 8 Stück.
- Die Antirutschplatte wird seperat geliefert (auf Wunsch auch im Fuß montiert).
- Andere Längen auf Anfrage.
- Fmax. = Die max. Belastbarkeit bezieht sich auf statische Beanspruchungen.

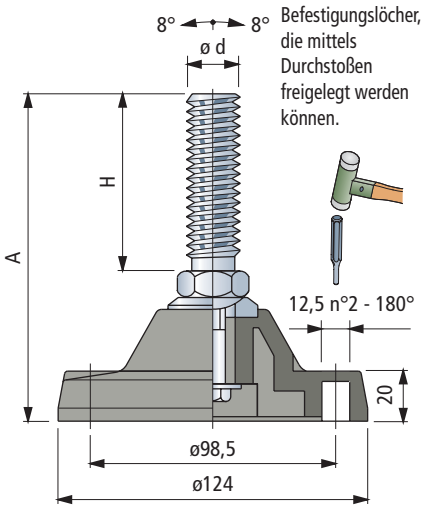

Zubehör

Antirutschplatte

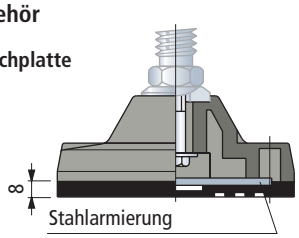

- Code -Nr mit Stahlarmierung : **R0000630082**.
- Code -Nr ohne Stahlarmierung : **R0000630092**.
- Befestigung : mit Hilfe der mitgelieferten Schrauben.
- Werkstoffe : NBR Gummi (schwarz), mit einer Härte von 80 Shore.
- Verpackung : 8 Stück.

Art. R0726 - Distanzstück



- Code : **688772**.
- Werkstoff : Azetal POM (schwarz).
- Gewicht : 1,15 Kg.
- Verpackung : 8 Stück.

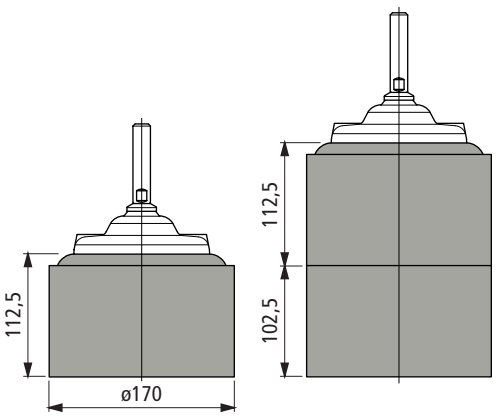

Mutter + Scheibe

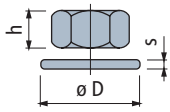

	Code 1.4301	Code Verzinkter Stahl	h mm	mm	øD mm	s mm
M16	**R0000630212**	**R0000630142**	13	24	30	3
M20	**R0000630222**	**R0000630152**	16	30	37	3
M24	**R0000630232**	**R0000630162**	19	36	44	4
M30	**R0000630242**	**R0000630172**	24	46	56	4

Verpackung : 8 Stück.

Erste Wahl
Standard
Auf Anfrage

Art. R0626

Microban® Antibakteriologischer Schutz



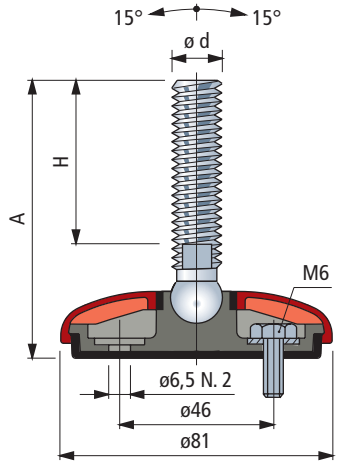

Verschlussdeckel



Farbe	Code
Dunkelgrau	R0626641912
Weiß	R0626641922
Blau	R0626641932
Orange	R0626641942
Schwarz	R0626641952

- Werkstoffe : Polypropylen mit Microban® antibakteriellem Schutz versehen.
- Verpackung : 24 Stück.
- Andere Farben und Kundenlogo möglich.

Zubehör

Mutter + Scheibe

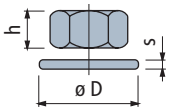

	Code 1.4301	Verzinkter Stahl	h mm	mm	øD mm	s mm
M10	R0000630182	R0000630112	8	17	21	2
M12	R0000630192	R0000630122	10	19	24	2,5
M14	R0000630202	R0000630132	11	22	28	2,5
M16	R0000630212	R0000630142	13	24	30	3
M20	R0000630222	R0000630152	16	30	37	3
M24	R0000630232	R0000630162	19	36	44	4

Verpackung : 24 Stück (für M10).
8 Stück (für M12, M14, M16, M20, M24).

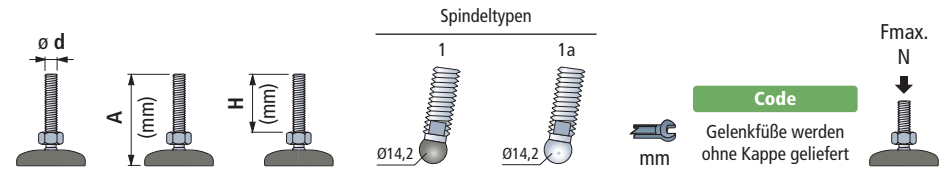

Spindel aus rostfreiem Stahl

M10	100	70	1	-	8	627533	
M12	85	55	1	-	10	627543	8000
	145	115	1	-	10	627553	
M14	110	76	-	1a	13	641712	
M16	100	64	-	1a	13	641722	
	115	81	-	1a	13	641732	
	160	124	-	1a	13	641742	10000
	185	151	-	1a	13	641752	
M20	120	84	-	1a	16	641762	
	185	149	-	1a	16	641772	
M24	185	146	-	1a	19	641782	

Spindel aus verzinktem Stahl

M10	60	30	1	-	8	602603	
	95	65	1	-	8	627563	
	145	115	1	-	8	627573	8000
M12	65	35	1	-	10	627583	
	100	70	1	-	10	627593	
	120	90	1	-	10	627603	
M14	90	56	-	1a	11	641792	
M16	95	61	-	1a	13	641812	
	130	96	-	1a	13	641822	
	150	116	-	1a	13	641832	
	185	151	-	1a	13	641842	
	235	201	-	1a	13	627613	10000
M20	135	100	-	1a	16	641862	
	185	150	-	1a	16	641872	
	250	214	-	1a	16	641882	
M24	120	81	-	1a	19	641892	
	185	146	-	1a	19	641902	

Microban® antibacterial protection

Gelenkfuß werden mit Microban® antibakteriellem Schutz versehen Microban® dringt in die Zellwand der geläufigsten Bakterien ein, die Vergiftung an Nahrungsmitteln verursachen, wie E.coli 0157, Salmonella, Listeria, S-aureus, Campylobacter usw., und hemmt deren Wachstum

Artikel-Nr. zum Bestellen = Art. + Code-Nr.

* = Gelenkfüße werden ohne Kappe geliefert. Die Kappen müssen separat bestellt werden, bitte Farbe beachten.
- Werkstoff Fußplatte : verstärktes Polypropylen mit integrierter Anti-Rutsch-Platte aus thermoplastischem Gummi (80 Shore A, Farbe grau).
  Materialien werden mit Microban® antibakteriologischem Schutz versehen.
- Der Aufbau garantiert größtmögliche Hygiene.
- Gelenkfüße können auf dem Boden fixiert werden.
- Spindeltyp 1 aus verstärktem polyamid mit Stahleinsatz.
- Verpackung : 24 Stück.
- Andere Längen auf Anfrage.
- Fmax. = max. Belastung bei statischer Beanspruchung.

Gelenkfuß

mit Verschlußkappe in Kunststoff

Ø 80

- **Erste Wahl**
- **Standard**
- **Auf Anfrage**

Art. R0626

Microban® Antibakteriologischer Schutz

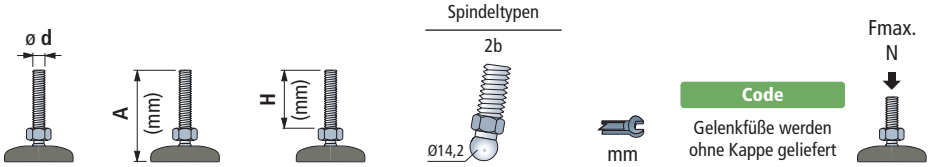

Spindel aus rostfreiem Stahl						
M10	95	67	2b	14	641392	10000
M12	85	55	2b	14	641402	
	145	115	2b	14	641412	
Spindel aus verzinktem Stahl						
M10	60	30	2b	14	641522	10000
	95	65	2b	14	641532	
	145	115	2b	14	641542	
M12	65	35	2b	14	641552	
	100	70	2b	14	641562	
	120	90	2b	14	641572	
M16	80	48	2b	16	641592	
	100	68	2b	16	641602	
	120	89	2b	16	641612	
	160	130	2b	16	643052	
	195	165	2b	16	641632	
	235	201	2b	16	641642	



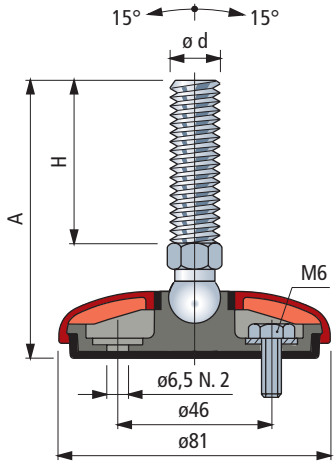

Microban® antibacterial protection

Gelenkfuß werden mit Microban® antibakteriellem Schutz versehen Microban® dringt in die Zellwand der geläufigsten Bakterien ein, die Vergiftung an Nahrungsmitteln verursachen, wie E.coli 0157, Salmonella, Listeria, S-aureus, Campylobacter usw., und hemmt deren Wachstum

Artikel-Nr. zum Bestellen = Art. + Code-Nr.

* = Gelenkfüße werden ohne Kappe geliefert. Die Kappen müssen separat bestellt werden, bitte Farbe beachten.
- Werkstoff Fußplatte : verstärktes Polypropylen mit integrierter Anti-Rutsch-Platte aus thermoplastischem Gummi (80 Shore A, Farbe grau).
  Materialien werden mit Microban® antibakteriologischem Schutz versehen.
- Der Aufbau garantiert größtmögliche Hygiene.
- Gelenkfüße können auf dem Boden fixiert werden.
- Verpackung : 24 Stück.
- Andere Längen auf Anfrage.
- Fmax. = max. Belastung bei statischer Beanspruchung.

Verschlussdeckel



Farbe	Code
Dunkelgrau	R0626641912
Weiß	R0626641922
Blau	R0626641932
Orange	R0626641942
Schwarz	R0626641952

- Werkstoffe : Polypropylen mit Microban® antibakteriellem Schutz versehen.
- Verpackung : 24 Stück.
- Andere Farben und Kundenlogo möglich.

Zubehör

Mutter + Scheibe

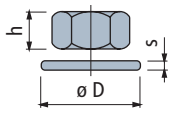

	Code 1.4301	Code Verzinkter Stahl	h mm	mm	øD mm	s mm
M10	R0000630182	R0000630112	8	17	21	2
M12	R0000630192	R0000630122	10	19	24	2,5
M14	R0000630202	R0000630132	11	22	28	2,5
M16	R0000630212	R0000630142	13	24	30	3
M20	R0000630222	R0000630152	16	30	37	3
M24	R0000630232	R0000630162	19	36	44	4

Verpackung : 24 Stück (für M10).
8 Stück (für M12, M14, M16, M20, M24).

Gelenkfuß

mit Verschlußkappe in rostfreiem Stahl

Erste Wahl
Standard
Auf Anfrage

Art. R0627

Microban® Antibakteriologischer Schutz



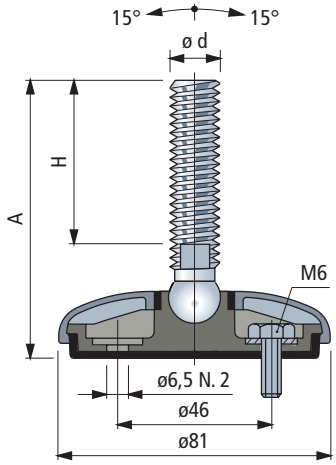

			Spindeltypen			Code		Fmax. N
	ø d	A (mm)	1	1a	mm	Gelenkfuß komplett montiert	Gelenkfuß in Einzelteilen *	
		H (mm)	Ø14,2	Ø14,2				
Spindel aus rostfreiem Stahl								
M10	100	70	1	-	8	**627623**	**627653**	
M12	85	55	1	-	10	**627633**	**627663**	8000
	145	115	1	-	10	**627643**	**627673**	
M14	110	76	-	1a	13	**642102**	**647322**	
M16	100	64	-	1a	13	**642112**	**647332**	
	115	81	-	1a	13	**642122**	**647342**	
	160	124	-	1a	13	**642132**	**647352**	10000
	185	151	-	1a	13	**642142**	**647362**	
M20	120	84	-	1a	16	**642152**	**647372**	
	185	149	-	1a	16	**642162**	**647382**	
M24	185	149	-	1a	19	**642172**	**647392**	

Microban® antibacterial protection

Gelenkfuß werden mit Microban® antibakteriellem Schutz versehen Microban® dringt in die Zellwand der geläufigsten Bakterien ein, die Vergiftung an Nahrungsmitteln verursachen, wie E.coli 0157, Salmonella, Listeria, S-aureus, Campylobacter usw., und hemmt deren Wachstum

Artikel-Nr. zum Bestellen = Art. + Code-Nr.

* = Gelenkfüße können auf dem Boden fixiert werden.
- Verschlussdeckel aus 1.4301.
- Werkstoff Fußplatte : verstärktes Polypropylen mit integrierter Anti-Rutsch-Platte aus thermoplastischem Gummi (80 Shore A, Farbe grau).
  Materialien werden mit Microban® antibakteriologischem Schutz versehen.
- Der Aufbau garantiert größtmögliche Hygiene.
- Spindeltyp 1 aus verstärktem polyamid mit Stahleinsatz.
- Verpackung : 24 Stück.
- Andere Längen auf Anfrage.
- Fmax. = max. Belastung bei statischer Beanspruchung.

Zubehör

Mutter + Scheibe

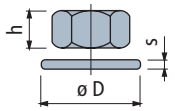

	Code 1.4301	h mm	mm	øD mm	s mm
M10	**R0000630182**	8	17	21	2
M12	**R0000630192**	10	19	24	2,5
M14	**R0000630202**	11	22	28	2,5
M16	**R0000630212**	13	24	30	3
M20	**R0000630222**	16	30	37	3
M24	**R0000630232**	19	36	44	4

Verpackung : 24 Stück (für M10).
8 Stück (für M12, M14, M16, M20, M24).

Gelenkfuß

mit Verschlußkappe in rostfreiem Stahl

ø 80

Erste Wahl
Standard
Auf Anfrage

Art. R0627

Microban® Antibakteriologischer Schutz



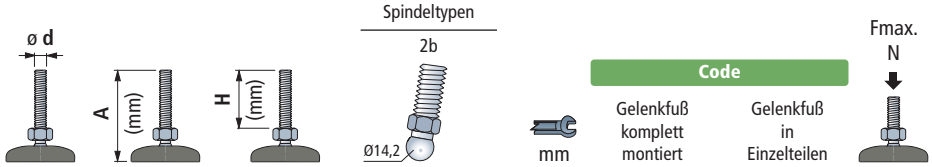

Spindel aus rostfreiem Stahl					Code		
				mm	Gelenkfuß komplett montiert	Gelenkfuß in Einzelteilen	Fmax. N
M10	95	67	2b	14	641972	647292	10000
M12	85	55	2b	14	641982	647302	
	145	115	2b	14	641992	647312	

Microban® antibacterial protection

Gelenkfuß werden mit Microban® antibakteriellem Schutz versehen Microban® dringt in die Zellwand der geläufigsten Bakterien ein, die Vergiftung an Nahrungsmitteln verursachen, wie E.coli 0157, Salmonella, Listeria, S-aureus, Campylobacter usw., und hemmt deren Wachstum

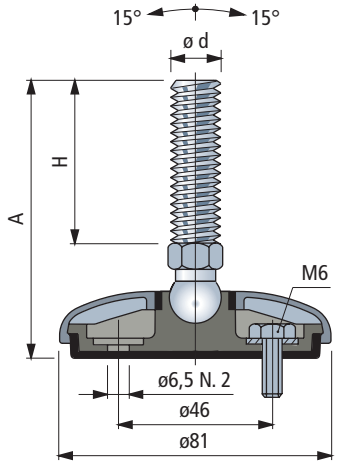

Artikel-Nr. zum Bestellen = Art. + Code-Nr.

* = Gelenkfüße können auf dem Boden fixiert werden.
- Verschlussdeckel aus 1.4301.
- Werkstoff Fußplatte : verstärktes Polypropylen mit integrierter Anti-Rutsch-Platte aus thermoplastischem Gummi (80 Shore A, Farbe grau).
  Materialien werden mit Microban® antibakteriologischem Schutz versehen.
- Der Aufbau garantiert größtmögliche Hygiene.
- Spindeltyp 1 aus verstärktem polyamid mit Stahleinsatz.
- Verpackung : 24 Stück.
- Andere Längen auf Anfrage.
- Fmax. = max. Belastung bei statischer Beanspruchung.

Zubehör

Mutter + Scheibe

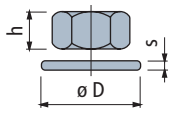

	Code 1.4301	h mm	mm	øD mm	s mm
M10	**R0000630182**	8	17	21	2
M12	**R0000630192**	10	19	24	2,5
M14	**R0000630202**	11	22	28	2,5
M16	**R0000630212**	13	24	30	3
M20	**R0000630222**	16	30	37	3
M24	**R0000630232**	19	36	44	4

Verpackung : 24 Stück (für M10).
8 Stück (für M12, M14, M16, M20, M24).

Erste Wahl
Standard
Auf Anfrage

Art. R0622

Microban® Antibakteriologischer Schutz



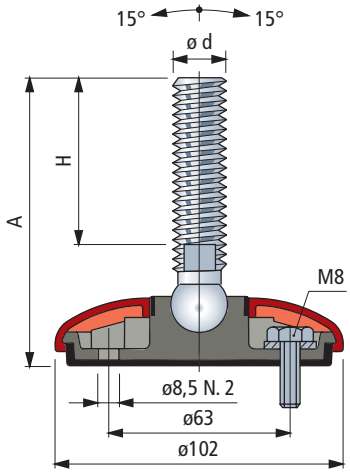

Verschlussdeckel



Farbe	Code
Dunkelgrau	R0622637052
Weiß	R0622637062
Blau	R0622637072
Orange	R0622637082
Schwarz	R0622639412

- Werkstoffe : Polypropylen mit Microban® antibakteriellem Schutz versehen.
- Verpackung : 24 Stück.
- Andere Farben und Kundenlogo möglich.

Zubehör

Mutter + Scheibe

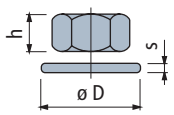

	Code 1.4301	Code Verzinkter Stahl	h mm	mm	øD mm	s mm
M14	R0000630202	R0000630132	11	22	28	2,5
M16	R0000630212	R0000630142	13	24	30	3
M20	R0000630222	R0000630152	16	30	37	3
M24	R0000630232	R0000630162	19	36	44	4

Verpackung : 8 Stück.

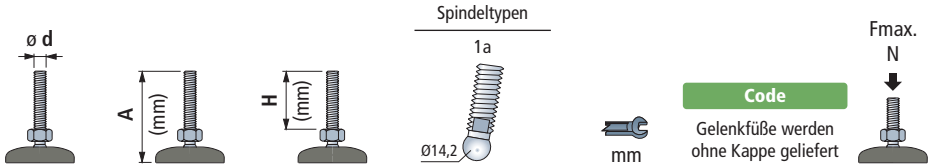

Spindel aus rostfreiem Stahl

						Fmax. N
M14	115	76	1a	11	643542	19500
M16	105	64	1a	13	643552	
	120	81	1a	13	643562	
	150	100	1a	13	640372N	
	165	124	1a	13	643572	
	190	151	1a	13	643582	
	200	150	1a	13	640392N	
M20	125	84	1a	16	643592	
	190	149	1a	16	643602	
M24	120	74	1a	19	640402N	
	190	146	1a	19	643612	
	220	172	1a	19	640412N	

Spindel aus verzinktem Stahl

						Fmax. N
M14	95	56	1a	11	643622	19500
M16	100	61	1a	13	643632	
	135	96	1a	13	643642	
	155	116	1a	13	643652	
	190	151	1a	13	643662	
M20	120	74	1a	16	637382N	
	140	100	1a	16	643672	
	155	106	1a	16	637392N	
	190	150	1a	16	643682	
	255	214	1a	16	643692	
M24	125	81	1a	19	643702	
	190	146	1a	19	643712	

Microban® antibacterial protection

Gelenkfuß werden mit Microban® antibakteriellem Schutz versehen Microban® dringt in die Zellwand der geläufigsten Bakterien ein, die Vergiftung an Nahrungsmitteln verursachen, wie E.coli 0157, Salmonella, Listeria, S-aureus, Campylobacter usw., und hemmt deren Wachstum

Artikel-Nr. zum Bestellen = Art. + Code-Nr.

* = Gelenkfüße werden ohne Kappe geliefert. Die Kappen müssen separat bestellt werden, bitte Farbe beachten.
- Werkstoff Fußplatte : verstärktes Polypropylen mit integrierter Anti-Rutsch-Platte aus thermoplastischem Gummi (80 Shore A, Farbe grau).
  Materialien werden mit Microban® antibakteriologischem Schutz versehen.
- Der Aufbau garantiert größtmögliche Hygiene.
- Gelenkfüße können auf dem Boden fixiert werden.
- Verpackung : 24 Stück.
- Andere Längen auf Anfrage.
- Fmax. = max. Belastung bei statischer Beanspruchung.

Gelenkfuß

mit Verschlußkappe in Kunststoff

ø100

- **Erste Wahl**
- **Standard**
- **Auf Anfrage**

Art. R0622

Microban® Antibakteriologischer Schutz

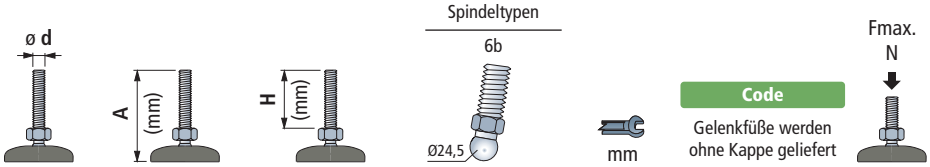

Spindel aus rostfreiem Stahl						
M16	115	74	6b	24	637262	19500
	150	109	6b	24	637272	
	185	144	6b	24	637282	
	200	159	6b	24	637292	
M20	120	76	6b	24	637442	
	185	141	6b	24	637452	
M24	120	79	6b	24	637322	
	220	179	6b	24	637332	
Spindel aus verzinktem Stahl						
M16	95	54	6b	24	637342	19500
	130	89	6b	24	637352	
	160	119	6b	24	637362	
	195	154	6b	24	637372	
M20	120	76	6b	24	637462	
	155	111	6b	24	637472	
	185	141	6b	24	637482	
	250	206	6b	24	637492	
M24	120	79	6b	24	637422	
	185	144	6b	24	637432	



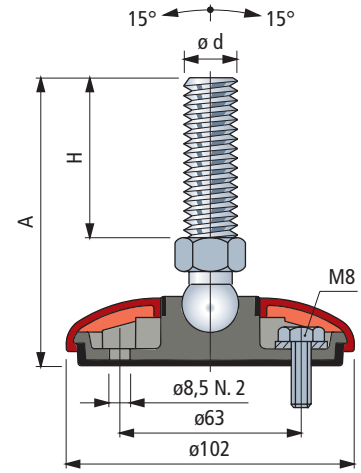

Microban® antibacterial protection

Gelenkfuß werden mit Microban® antibakteriellem Schutz versehen Microban® dringt in die Zellwand der geläufigsten Bakterien ein, die Vergiftung an Nahrungsmitteln verursachen, wie E.coli 0157, Salmonella, Listeria, S-aureus, Campylobacter usw., und hemmt deren Wachstum

Artikel-Nr. zum Bestellen = Art. + Code-Nr.

* = Gelenkfüße werden ohne Kappe geliefert. Die Kappen müssen separat bestellt werden, bitte Farbe beachten.
- Werkstoff Fußplatte : verstärktes Polypropylen mit integrierter Anti-Rutsch-Platte aus thermoplastischem Gummi (80 Shore A, Farbe grau).
  Materialien werden mit Microban® antibakteriologischem Schutz versehen.
- Der Aufbau garantiert größtmögliche Hygiene.
- Gelenkfüße können auf dem Boden fixiert werden.
- Verpackung : 24 Stück.
- Andere Längen auf Anfrage.
- Fmax. = max. Belastung bei statischer Beanspruchung.

Verschlussdeckel



Farbe	Code
Dunkelgrau	**R0622637052**
Weiß	**R0622637062**
Blau	**R0622637072**
Orange	**R0622637082**
Schwarz	**R0622639412**

- Werkstoffe : Polypropylen mit Microban® antibakteriellem Schutz versehen.
- Verpackung : 24 Stück.
- Andere Farben und Kundenlogo möglich.

Zubehör

Mutter + Scheibe

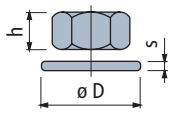

	Code 1.4301	Code Verzinkter Stahl	h mm	mm	øD mm	s mm
M14	**R0000630202**	**R0000630132**	11	22	28	2,5
M16	**R0000630212**	**R0000630142**	13	24	30	3
M20	**R0000630222**	**R0000630152**	16	30	37	3
M24	**R0000630232**	**R0000630162**	19	36	44	4

Verpackung : 8 Stück.

Erste Wahl

Standard

Auf Anfrage

Art. R0623

Microban® Antibakteriologischer Schutz



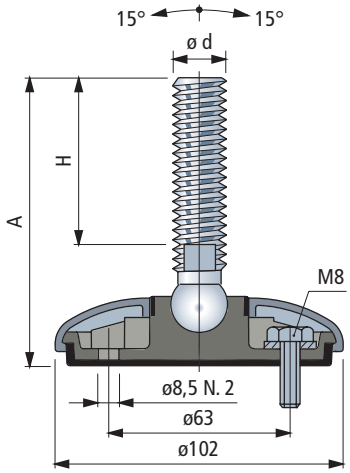

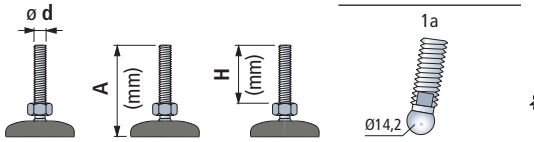

					Code		Fmax. N
				mm	Gelenkfuß komplett montiert	Gelenkfuß in Einzelteilen	
Spindel aus rostfreiem Stahl							
M14	115	76	1a	11	**643722**	**647402**	19500
M16	105	64	1a	13	**643732**	**647412**	
	120	81	1a	13	**643742**	**647442**	
	150	100	1a	13	**640492N**	**647462N**	
	165	124	1a	13	**643752**	**647472**	
	190	151	1a	13	**643762**	**647502**	
	200	150	1a	13	**640512N**	**647522N**	
M20	125	84	1a	16	**643772**	**647552**	
	190	149	1a	16	**643782**	**647582**	
M24	120	74	1a	19	**640522N**	**647602N**	
	190	146	1a	19	**643792**	**647612**	
	220	172	1a	19	**640532N**	**647632N**	

Microban® antibacterial protection

Gelenkfuß werden mit Microban® antibakteriellem Schutz versehen Microban® dringt in die Zellwand der geläufigsten Bakterien ein, die Vergiftung an Nahrungsmitteln verursachen, wie E.coli 0157, Salmonella, Listeria, S-aureus, Campylobacter usw., und hemmt deren Wachstum

Artikel-Nr. zum Bestellen = Art. + Code-Nr.

* = Gelenkfüße können auf dem Boden fixiert werden.
- Verschlussdeckel aus 1.4301.
- Werkstoff Fußplatte : verstärktes Polypropylen mit integrierter Anti-Rutsch-Platte aus thermoplastischem Gummi (80 Shore A, Farbe grau).
  Materialien werden mit Microban® antibakteriologischem Schutz versehen.
- Der Aufbau garantiert größtmögliche Hygiene.
- Spindeltyp 1 aus verstärktem polyamid mit Stahleinsatz.
- Verpackung : 24 Stück.
- Andere Längen auf Anfrage.
- Fmax. = max. Belastung bei statischer Beanspruchung.

Zubehör

Mutter + Scheibe

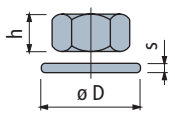

	Code 1.4301	h mm	mm	øD mm	s mm
M14	**R0000630202**	11	22	28	2,5
M16	**R0000630212**	13	24	30	3
M20	**R0000630222**	16	30	37	3
M24	**R0000630232**	19	36	44	4

Verpackung : 8 Stück.

Gelenkfuß

mit Verschlußkappe in rostfreiem Stahl

ø100

Erste Wahl
Standard
Auf Anfrage

Art. R0623

Microban® Antibakteriologischer Schutz



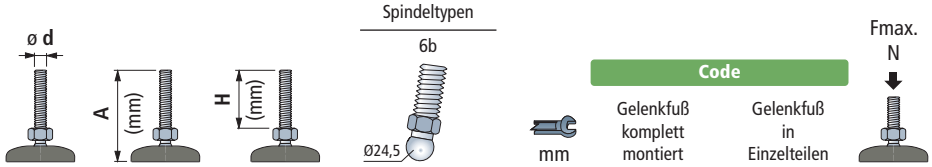

Spindel aus rostfreiem Stahl							
M16	115	74	6b	24	637512	647422	19500
	150	109	6b	24	637522	647452	
	185	144	6b	24	637532	647482	
	200	159	6b	24	637542	647512	
M20	120	74	6b	24	637692	647532	
	185	139	6b	24	637702	647562	
M24	120	79	6b	24	637572	647592	
	220	179	6b	24	637582	647622	

Microban® antibacterial protection

Gelenkfuß werden mit Microban® antibakteriellem Schutz versehen Microban® dringt in die Zellwand der geläufigsten Bakterien ein, die Vergiftung an Nahrungsmitteln verursachen, wie E.coli 0157, Salmonella, Listeria, S-aureus, Campylobacter usw., und hemmt deren Wachstum

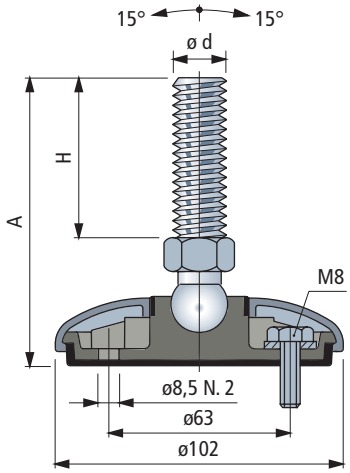

Artikel-Nr. zum Bestellen = Art. + Code-Nr.

* = Gelenkfüße können auf dem Boden fixiert werden.
- Verschlussdeckel aus 1.4301.
- Werkstoff Fußplatte : verstärktes Polypropylen mit integrierter Anti-Rutsch-Platte aus thermoplastischem Gummi (80 Shore A, Farbe grau).
  Materialien werden mit Microban® antibakteriologischem Schutz versehen.
- Der Aufbau garantiert größtmögliche Hygiene.
- Spindeltyp 1 aus verstärktem polyamid mit Stahleinsatz.
- Verpackung : 24 Stück.
- Andere Längen auf Anfrage.
- Fmax. = max. Belastung bei statischer Beanspruchung.

Zubehör

Mutter + Scheibe

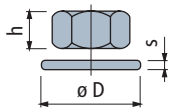

	Code 1.4301	h mm	mm	øD mm	s mm
M14	R0000630202	11	22	28	2,5
M16	R0000630212	13	24	30	3
M20	R0000630222	16	30	37	3
M24	R0000630232	19	36	44	4

Verpackung : 8 Stück.

Erste Wahl
Standard
Auf Anfrage

Art. R0628

Microban® Antibakteriologischer Schutz



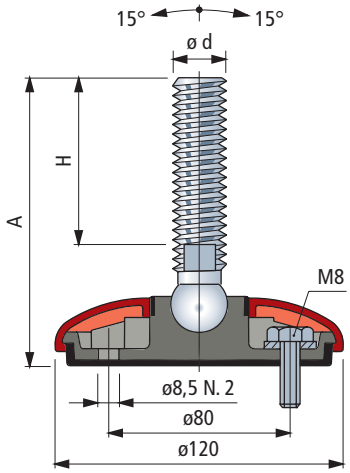

Verschlussdeckel



Farbe	Code
Dunkelgrau	R0628643062
Weiß	R0628643072
Blau	R0628643082
Orange	R0628643092
Schwarz	R0628643102

- Werkstoffe : Polypropylen mit Microban® antibakteriellem Schutz versehen.
- Verpackung : 24 Stück.
- Andere Farben und Kundenlogo möglich.

Zubehör

Mutter + Scheibe

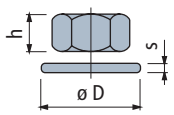

	Code 1.4301	Code Verzinkter Stahl	h mm	mm	øD mm	s mm
M14	R0000630202	R0000630132	11	22	28	2,5
M16	R0000630212	R0000630142	13	24	30	3
M20	R0000630222	R0000630152	16	30	37	3
M24	R0000630232	R0000630162	19	36	44	4

Verpackung : 8 Stück.

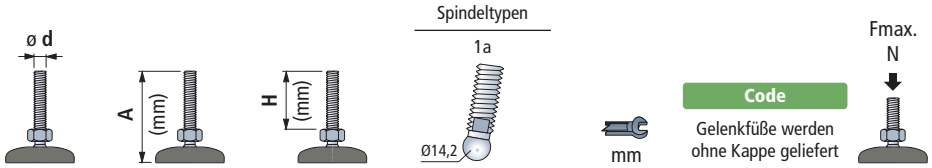

Spindel aus rostfreiem Stahl

M14	120	76	1a	11	643802	22000
M16	110	64	1a	13	643812	
	125	81	1a	13	643822	
	155	100	1a	13	642472N	
	170	124	1a	13	643832	
	195	151	1a	13	643842	
	205	150	1a	13	642512N	
M20	130	84	1a	16	643852	
	195	149	1a	16	643862	
M24	125	74	1a	19	642572N	
	195	146	1a	19	643872	
	225	172	1a	19	642592N	

Spindel aus verzinktem Stahl

M14	100	56	1a	11	643882	22000
M16	105	61	1a	13	643892	
	140	96	1a	13	643902	
	160	116	1a	13	643912	
	195	151	1a	13	643922	
M20	125	74	1a	16	642692N	
	145	100	1a	16	643932	
	160	106	1a	16	642712N	
	195	150	1a	16	643942	
	260	214	1a	16	643952	
M24	130	81	1a	19	643962	
	195	146	1a	19	643972	

Microban® antibacterial protection

Gelenkfuß werden mit Microban® antibakteriellem Schutz versehen Microban® dringt in die Zellwand der geläufigsten Bakterien ein, die Vergiftung an Nahrungsmitteln verursachen, wie E.coli 0157, Salmonella, Listeria, S-aureus, Campylobacter usw., und hemmt deren Wachstum

Artikel-Nr. zum Bestellen = Art. + Code-Nr.

* = Gelenkfüße werden ohne Kappe geliefert. Die Kappen müssen separat bestellt werden, bitte Farbe beachten.
- Werkstoff Fußplatte : verstärktes Polypropylen mit integrierter Anti-Rutsch-Platte aus thermoplastischem Gummi (80 Shore A, Farbe grau).
  Materialien werden mit Microban® antibakteriologischem Schutz versehen.
- Der Aufbau garantiert größtmögliche Hygiene.
- Gelenkfüße können auf dem Boden fixiert werden.
- Verpackung : 24 Stück.
- Andere Längen auf Anfrage.
- Fmax. = max. Belastung bei statischer Beanspruchung.

Gelenkfuß

mit Verschlußkappe in Kunststoff

ø120

Erste Wahl
Standard
Auf Anfrage

Art. R0628

Microban® Antibakteriologischer Schutz



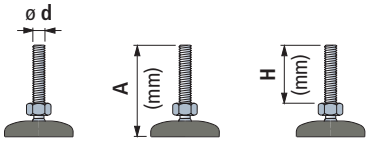

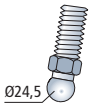

mm

Code
Gelenkfüße werden ohne Kappe geliefert

Fmax. N

Spindel aus rostfreiem Stahl

M16	120	74	6b	24	642442	22000
	155	109	6b	24	642462	
	190	144	6b	24	642482	
	205	159	6b	24	642502	
M20	125	76	6b	24	642522	
	190	141	6b	24	642542	
M24	125	79	6b	24	642562	
	225	179	6b	24	642582	

Spindel aus verzinktem Stahl

M16	100	54	6b	24	642602	22000
	135	89	6b	24	642622	
	165	119	6b	24	642642	
	200	154	6b	24	642662	
M20	125	76	6b	24	642682	
	160	111	6b	24	642702	
	190	141	6b	24	642722	
	255	206	6b	24	642742	
M24	125	79	6b	24	642762	
	190	144	6b	24	642782	

Microban® antibacterial protection

Gelenkfuß werden mit Microban® antibakteriellem Schutz versehen Microban® dringt in die Zellwand der geläufigsten Bakterien ein, die Vergiftung an Nahrungsmitteln verursachen, wie E.coli 0157, Salmonella, Listeria, S-aureus, Campylobacter usw., und hemmt deren Wachstum

Artikel-Nr. zum Bestellen = Art. + Code-Nr.

* = Gelenkfüße werden ohne Kappe geliefert. Die Kappen müssen separat bestellt werden, bitte Farbe beachten.
- Werkstoff Fußplatte : verstärktes Polypropylen mit integrierter Anti-Rutsch-Platte aus thermoplastischem Gummi (80 Shore A, Farbe grau).
  Materialien werden mit Microban® antibakteriologischem Schutz versehen.
- Der Aufbau garantiert größtmögliche Hygiene.
- Gelenkfüße können auf dem Boden fixiert werden.
- Verpackung : 24 Stück.
- Andere Längen auf Anfrage.
- Fmax. = max. Belastung bei statischer Beanspruchung.

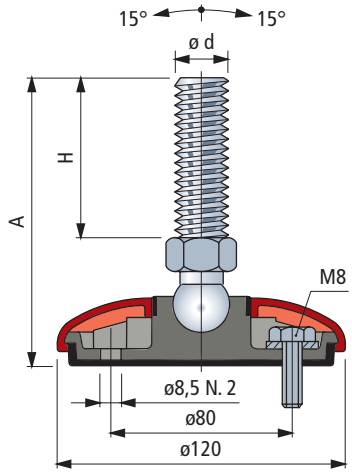

Verschlussdeckel



Farbe	Code
Dunkelgrau	R0628643062
Weiß	R0628643072
Blau	R0628643082
Orange	R0628643092
Schwarz	R0628643102

- Werkstoffe : Polypropylen mit Microban® antibakteriellem Schutz versehen.
- Verpackung : 24 Stück.
- Andere Farben und Kundenlogo möglich.

Zubehör

Mutter + Scheibe

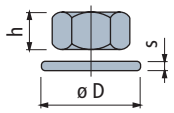

	Code 1.4301	Code Verzinkter Stahl	h mm	mm	øD mm	s mm
M14	R0000630202	R0000630132	11	22	28	2,5
M16	R0000630212	R0000630142	13	24	30	3
M20	R0000630222	R0000630152	16	30	37	3
M24	R0000630232	R0000630162	19	36	44	4

Verpackung : 8 Stück.

ø120

Gelenkfuß

mit Verschlußkappe in rostfreiem Stahl

marbett®

Art. R0629

Microban® Antibakteriologischer Schutz



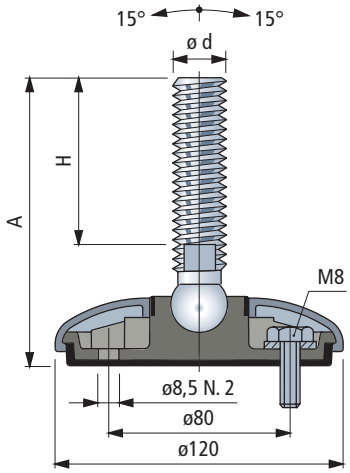

- Erste Wahl
- Standard
- Auf Anfrage

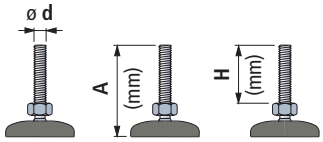

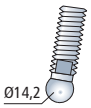

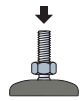

			Spindeltypen	mm	Code: Gelenkfuß komplett montiert	Code: Gelenkfuß in Einzelteilen	Fmax. N
Spindel aus rostfreiem Stahl							
M14	120	76	1a	11	643982	647642	22000
M16	110	64	1a	13	643992	647652	
	125	81	1a	13	644002	647682	
	155	100	1a	13	642312N	647702N	
	170	124	1a	13	644012	647712	
	195	151	1a	13	644022	647742	
	205	150	1a	13	642352N	647762N	
M20	130	84	1a	16	644032	647792	
	195	149	1a	16	644042	647822	
M24	125	74	1a	19	642412N	647842N	
	195	146	1a	19	644052	647852	
	225	172	1a	19	642432N	647872N	

Microban® antibacterial protection

Gelenkfuß werden mit Microban® antibakteriellem Schutz versehen Microban® dringt in die Zellwand der geläufigsten Bakterien ein, die Vergiftung an Nahrungsmitteln verursachen, wie E.coli 0157, Salmonella, Listeria, S-aureus, Campylobacter usw., und hemmt deren Wachstum

Artikel-Nr. zum Bestellen = Art. + Code-Nr.

* = Gelenkfüße werden ohne Kappe geliefert. Die Kappen müssen separat bestellt werden, bitte Farbe beachten.

- Werkstoff Fußplatte : verstärktes Polypropylen mit integrierter Anti-Rutsch-Platte aus thermoplastischem Gummi (80 Shore A, Farbe grau).
  Materialien werden mit Microban® antibakteriologischem Schutz versehen.
- Der Aufbau garantiert größtmögliche Hygiene.
- Gelenkfüße können auf dem Boden fixiert werden.
- Verpackung : 24 Stück.
- Andere Längen auf Anfrage.
- Fmax. = max. Belastung bei statischer Beanspruchung.

Zubehör

Mutter + Scheibe

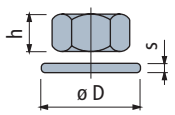

	Code 1.4301	h mm	mm	øD mm	s mm
M14	R0000630202	11	22	28	2,5
M16	R0000630212	13	24	30	3
M20	R0000630222	16	30	37	3
M24	R0000630232	19	36	44	4

Verpackung : 8 Stück.

Gelenkfuß

mit Verschlußkappe in rostfreiem Stahl

ø120

Erste Wahl
Standard
Auf Anfrage

Art. R0629

Microban® Antibakteriologischer Schutz



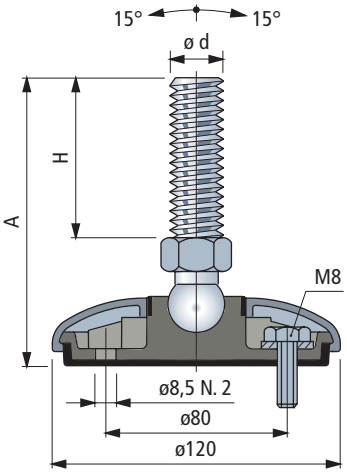

ø d	A (mm)	H (mm)	Spindeltypen 6b	Ø24,5	mm	Code: Gelenkfuß komplett montiert	Code: Gelenkfuß in Einzelteilen	Fmax. N
Spindel aus rostfreiem Stahl								
M16	120	74	6b		24	642282	647662	22000
	155	109	6b		24	642302	647692	
	190	144	6b		24	642322	647722	
	205	159	6b		24	642342	647752	
M20	125	76	6b		24	642362	647772	
	190	141	6b		24	642382	647802	
M24	125	79	6b		24	642402	647832	
	225	179	6b		24	642422	647862	

Microban® antibacterial protection

Gelenkfuß werden mit Microban® antibakteriellem Schutz versehen Microban® dringt in die Zellwand der geläufigsten Bakterien ein, die Vergiftung an Nahrungsmitteln verursachen, wie E.coli 0157, Salmonella, Listeria, S-aureus, Campylobacter usw., und hemmt deren Wachstum

Artikel-Nr. zum Bestellen = Art. + Code-Nr.

* = Gelenkfüße werden ohne Kappe geliefert. Die Kappen müssen separat bestellt werden, bitte Farbe beachten.
- Werkstoff Fußplatte : verstärktes Polypropylen mit integrierter Anti-Rutsch-Platte aus thermoplastischem Gummi (80 Shore A, Farbe grau).
  Materialien werden mit Microban® antibakteriologischem Schutz versehen.
- Der Aufbau garantiert größtmögliche Hygiene.
- Gelenkfüße können auf dem Boden fixiert werden.
- Verpackung : 24 Stück.
- Andere Längen auf Anfrage.
- Fmax. = max. Belastung bei statischer Beanspruchung.

Zubehör

Mutter + Scheibe

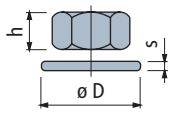

	Code 1.4301	h mm	mm	øD mm	s mm
M14	R0000630202	11	22	28	2,5
M16	R0000630212	13	24	30	3
M20	R0000630222	16	30	37	3
M24	R0000630232	19	36	44	4

Verpackung : 8 Stück.

Gelenkfuß

Fußplatte aus Stahl

marbett®

Erste Wahl
Standard
Auf Anfrage

Art. R0351



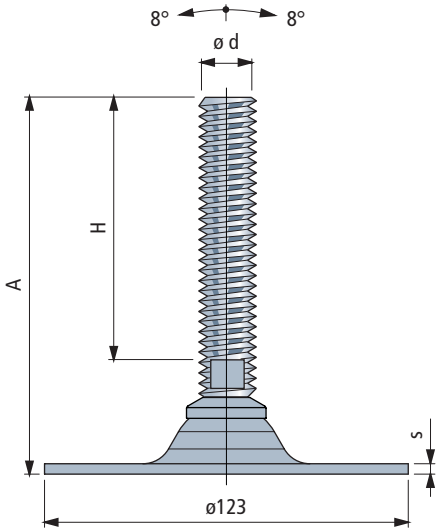

ø d	A (mm)	H (mm)	s mm	Spindeltypen 26	mm	Code	F max. (N)

Fußplatte aus rostfreiem Stahl

M16	180	140	3	26	13	678721N	6000
M20	180	139	3	26	17	61106N	
M24	220	177	3	26	19	63797N	
M30	165	117	3	26	24	66014N	
	225	177	3	26	24	678741N	

Fußplatte aus verzinktem Stahl

M20	150	109	4	26	17	678661N	10000
	180	139	4	26	17	63767N	
	240	199	4	26	17	678671N	
M24	120	77	4	26	19	678681N	
	150	107	4	26	19	678691N	
	210	167	4	26	19	63777N	
	270	227	4	26	19	688101N	
M30	165	117	4	26	24	63787N	
	225	177	4	26	24	678711N	
	300	247	4	26	24	688111N	

Artikel-Nr. zum Bestellen = Art. + Code-Nr.
- Verpackung : 8 Stück.
- Andere Längen auf Anfrage.
- Fmax. = Die max. Belastbarkeit bezieht sich auf statische Beanspruchungen.

Zubehör

Mutter + Scheibe

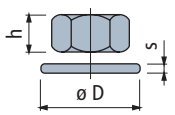

	Code 1.4301	Code Verzinkter Stahl	h mm	mm	øD mm	s mm
M16	R0000630212	R0000630142	13	24	30	3
M20	R0000630222	R0000630152	16	30	37	3
M24	R0000630232	R0000630162	19	36	44	4
M30	R0000630242	R0000630172	24	46	56	4

Verpackung : 8 Stück.

Gelenkfuß

Fußplatte aus Stahl

ø123

Erste Wahl
Standard
Auf Anfrage

Art. R0441

Mit 2 Befestigungslöchern

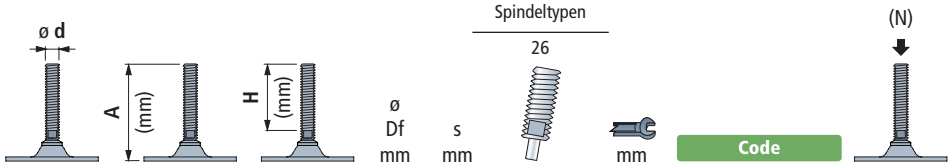

ø Df mm	s mm	mm	Code

Fußplatte aus verzinktem Stahl

M24	150	107	15,5	4	26	19	600531N	10000



NEW

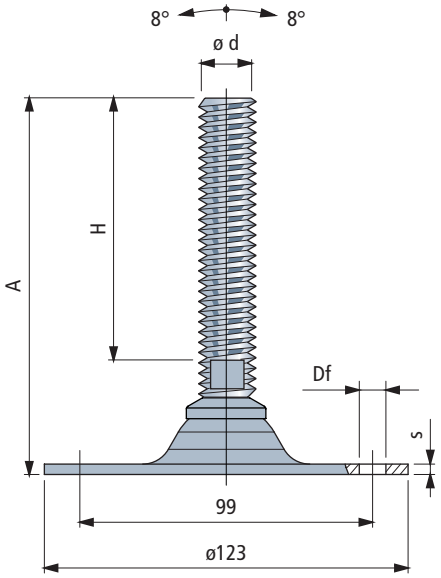

Artikel-Nr. zum Bestellen = Art. + Code-Nr.
- Verpackung : 8 Stück.
- Andere Längen auf Anfrage.
- Fmax. = Die max. Belastbarkeit bezieht sich auf statische Beanspruchungen.

Zubehör

Mutter + Scheibe

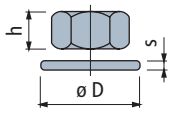

	Code Verzinkter Stahl	h mm	mm	øD mm	s mm
M24	**R0000630162**	19	36	44	4

Verpackung : 8 Stück.

Erste Wahl
Standard
Auf Anfrage

Art. R0349

Mit 4 Befestigungslöchern



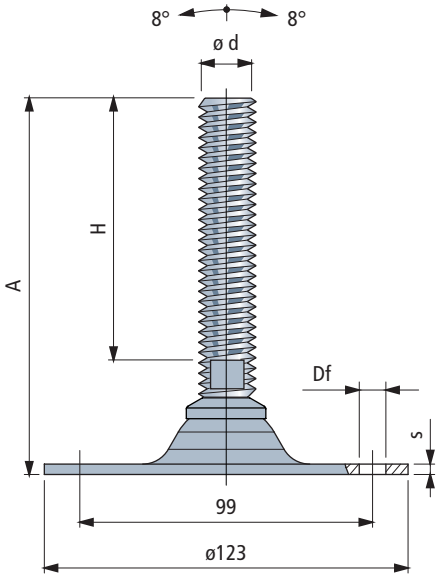

	ø d	A (mm)	H (mm)	ø Df mm	s mm	Spindeltypen 26	mm	Code	F max. (N)
Fußplatte aus rostfreiem Stahl									
M16	180	140	9	3	26	13		**682721N**	
M20	180	139	9	3	26	17		**68165N**	
M24	220	177	9	3	26	19		**63747N**	6000
M30	165	117	9	3	26	24		**63757N**	
	225	177	9	3	26	24		**682741N**	
Fußplatte aus verzinktem Stahl									
M20	150	109	9	4	26	17		**682681N**	
	180	139	9	4	26	17		**65634N**	
	240	199	9	4	26	17		**64045N**	
M24	120	77	9	4	26	19		**682691N**	
	150	107	9	4	26	19		**604432N**	
	210	167	9	4	26	19		**65054N**	10000
	270	227	9	4	26	19		**688131N**	
M30	165	117	9	4	26	24		**65644N**	
	225	177	9	4	26	24		**682711N**	
	300	247	9	4	26	24		**688141N**	

Artikel-Nr. zum Bestellen = Art. + Code-Nr.
- Verpackung : 8 Stück.
- Andere Längen auf Anfrage.
- Fmax. = Die max. Belastbarkeit bezieht sich auf statische Beanspruchungen.

Zubehör

Mutter + Scheibe

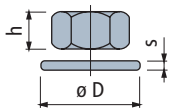

	Code 1.4301	Code Verzinkter Stahl	h mm	mm	øD mm	s mm
M16	**R0000630212**	**R0000630142**	13	24	30	3
M20	**R0000630222**	**R0000630152**	16	30	37	3
M24	**R0000630232**	**R0000630162**	19	36	44	4
M30	**R0000630242**	**R0000630172**	24	46	56	4

Verpackung : 8 Stück.

Gelenkfuß

Fußplatte aus Stahl

ø160

Erste Wahl
Standard
Auf Anfrage

Art. R0408

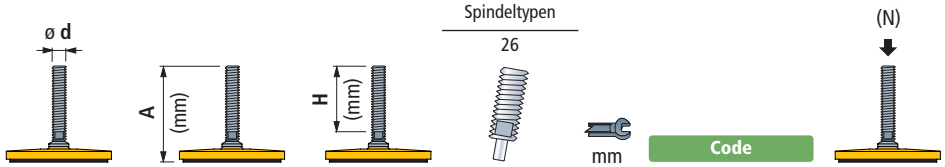



Spindel aus rostfreiem Stahl						
M16	180	140	26	13	678831N	50000
M20	180	139	26	17	678841N	
M24	220	177	26	19	678851N	
M30	165	117	26	24	**678861N**	
	225	177	26	24	**678881N**	
Spindel aus verzinktem Stahl						
M20	150	109	26	17	678761N	50000
	180	139	26	17	**678771N**	
	240	199	26	17	678781N	
M24	120	77	26	19	678791N	
	150	107	26	19	**61396N**	
	210	167	26	19	678801N	
	270	227	26	19	688221N	
M30	165	117	26	24	**678811N**	
	225	177	26	24	**678821N**	
	295	247	26	24	**688231N**	

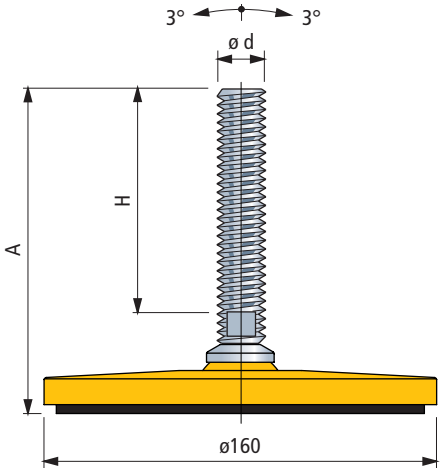

Artikel-Nr. zum Bestellen = Art. + Code-Nr.

- Werkstoff Fußplatte : Gelb lackierter Stahl. Die Antirutschplatte ist aus NBR-Gummi (schwarz) mit einer Härte von 70 Shore.
- Verpackung : 4 Stück.
- Andere Längen auf Anfrage.
- Fmax. = Die max. Belastbarkeit bezieht sich auf statische Beanspruchungen.

Zubehör

Mutter + Scheibe

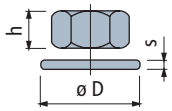

	Code 1.4301	Code Verzinkter Stahl	h mm	mm	øD mm	s mm
M16	**R0000630212**	**R0000630142**	13	24	30	3
M20	**R0000630222**	**R0000630152**	16	30	37	3
M24	**R0000630232**	**R0000630162**	19	36	44	4
M30	**R0000630242**	**R0000630172**	24	46	56	4

Verpackung : 8 Stück.

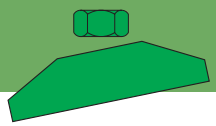

Gelenkfuß

Fußplatte aus Stahl

Erste Wahl
Standard
Auf Anfrage

Art. R0747
Art. R0748
Art. R0749

NEW



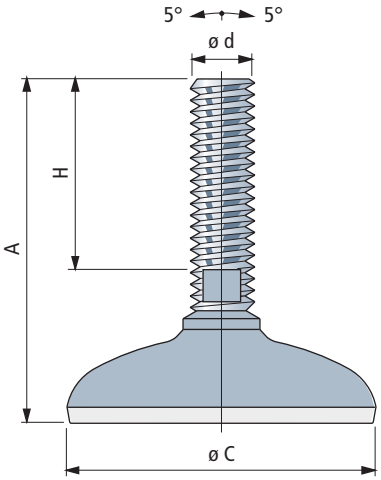

Art. R0747

Ø C mm		ø d	A (mm)	H (mm)	mm	Code	F max. (N)
Fußplatte aus rostfreiem Stahl							
ø 80	M16	100	55	13		602003	25000
		182	136	13		602013	
	M20	187	139	16		602023	
	M24	217	167	19		602033	
	M30	165	115	27		620793	
		215	165	27		620803	

Art. R0748

Ø C mm		ø d	A (mm)	H (mm)	mm	Code	F max. (N)
Fußplatte aus rostfreiem Stahl							
ø 100	M16	103	55	13		602043	25000
		185	136	13		602053	
	M20	190	139	16		602063	
	M24	220	167	19		602073	
	M30	168	115	27		620813	
		218	165	27		620823	

Art. R0749

Ø C mm		ø d	A (mm)	H (mm)	mm	Code	F max. (N)
Fußplatte aus rostfreiem Stahl							
ø 120	M16	190	55	13		602093	25000
	M20	195	139	16		602103	
	M24	225	167	19		602113	
	M30	173	115	27		620833	
		223	165	27		620843	

Artikel-Nr. zum Bestellen = Art. + Code-Nr.

- Materialien :
  Spindel aus Nichtrostender Stahl Austenitisch.
  Fußplatte aus Nichtrostender Stahl Austenitisch.
  Anti-Rutschplatte aus vulkanisiertem NBR Gummi (grau), 75 Shore.
- Verpackung : 8 Stück.
- Andere Längen auf Anfrage.
- Fmax. = Die max. Belastbarkeit bezieht sich auf statische Beanspruchungen.

Zubehör

Mutter + Scheibe

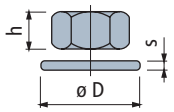

	Code 1.4301	h mm	mm	øD mm	s mm
M16	R0000630212	13	24	30	3
M20	R0000630222	16	30	37	3
M24	R0000630232	19	36	44	4
M30	R0000630242	24	46	56	4

Verpackung : 8 Stück.

Gelenkfuß

Fußplatte aus Stahl

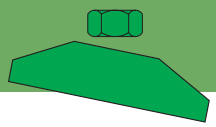

Erste Wahl
Standard
Auf Anfrage

Art. R0747F

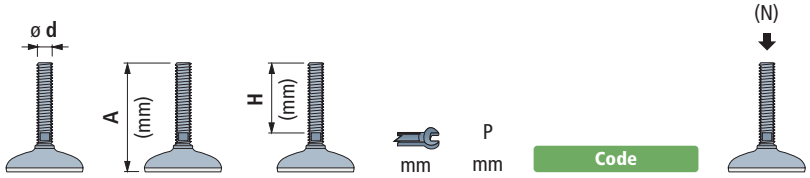

Fußplatte aus rostfreiem Stahl

Ø C mm		A (mm)	H (mm)	mm	P mm	Code	
ø 80	M16	100	55	13	55	616053	25000
		182	136	13	55	616063	
	M20	187	139	16	55	616073	
	M24	217	167	19	55	616083	
	M30	165	115	27	55	620853	
		215	165	27	55	620863	

Art. R0748F

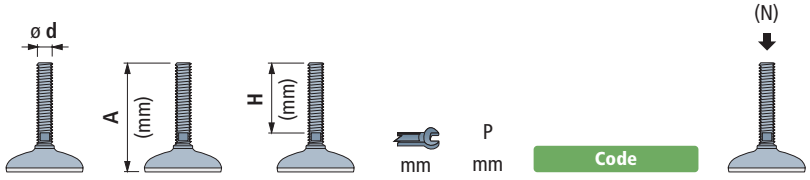

Fußplatte aus rostfreiem Stahl

Ø C mm		A (mm)	H (mm)	mm	P mm	Code	
ø100	M16	103	55	13	67	616093	25000
		185	136	13	67	616103	
	M20	190	139	16	67	616113	
	M24	220	167	19	67	616123	
	M30	168	115	27	67	620873	
		218	165	27	67	620883	

Artikel-Nr. zum Bestellen = Art. + Code-Nr.

- Materialien :
  Spindel aus Nichtrostender Stahl Austenitisch.
  Fußplatte aus Nichtrostender Stahl Austenitisch.
  Anti-Rutschplatte aus vulkanisiertem NBR Gummi (grau), 75 Shore.
- Verpackung : 8 Stück.
- Andere Längen auf Anfrage.
- Fmax. = Die max. Belastbarkeit bezieht sich auf statische Beanspruchungen.

Art. R0747F
Art. R0748F



NEW

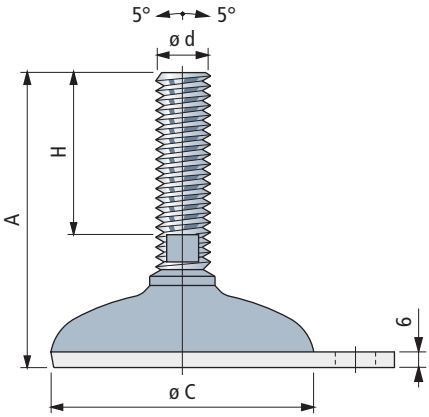

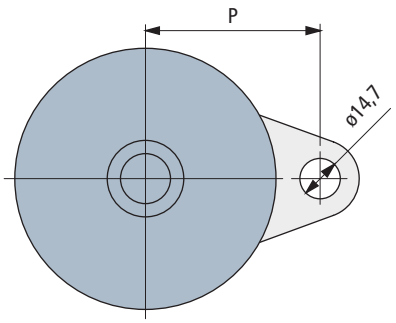

Zubehör

Mutter + Scheibe

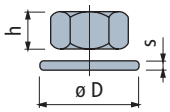

	Code 1.4301	h mm	mm	øD mm	s mm
M16	R0000630212	13	24	30	3
M20	R0000630222	16	30	37	3
M24	R0000630232	19	36	44	4
M30	R0000630242	24	46	56	4

Verpackung : 8 Stück.

Gelenkfuß

Fußplatte aus Stahl

Erste Wahl
Standard
Auf Anfrage

Art. R0750
Art. R0751
Art. R0752



NEW

Fördererstütze
Ø 48,3 (1 1/2") mit 1,5 mm Wanddicke

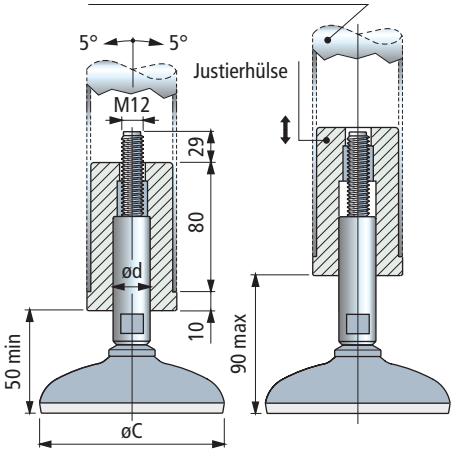

Art. R0750

Ø C mm	ø d (mm)	mm	Code	F max. (N)
Fußplatte aus rostfreiem Stahl				
ø 80	**16**	13	602123	12000
	20	16	**602133**	

Art. R0751

Ø C mm	ø d (mm)	mm	Code	F max. (N)
Fußplatte aus rostfreiem Stahl				
ø 100	**16**	13	602143	12000
	20	16	**602153**	

Art. R0752

Ø C mm	ø d (mm)	mm	Code	F max. (N)
Fußplatte aus rostfreiem Stahl				
ø 120	**16**	13	602163	12000
	20	16	**602173**	

Artikel-Nr. zum Bestellen = Art. + Code-Nr.

- Materialien :
  Spindel aus Nichtrostender Stahl Austenitisch.
  Fußplatte aus Nichtrostender Stahl Austenitisch.
  Anti-Rutschplatte aus vulkanisiertem NBR Gummi (grau), 75 Shore.
  Justierhülse in verstärktem Polyamid PA FV (weiß) mit Microban®.
  Gewindebuchse in vernickeltem Messing.
- Verpackung : 8 Stück.
- Andere Längen auf Anfrage.
- Fmax. = Die max. Belastbarkeit bezieht sich auf statische Beanspruchungen.

Montage

Kann für Fördererstützen mit Ø 48,3 (1 1/2") mit 1,5 mm Wanddicke eingesetzt werden

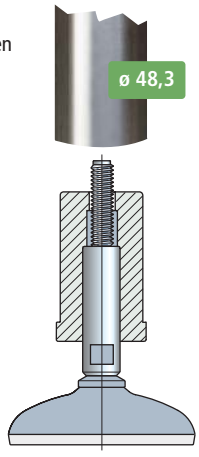

Gelenkfuß

Fußplatte aus Stahl

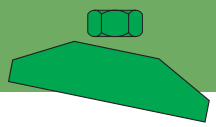

Erste Wahl
Standard
Auf Anfrage

Art. R0750F

Art. R0751F



NEW

Art. R0750F

Ø C mm	ø d (mm)	mm	P mm	Code	F max. (N)
Fußplatte aus rostfreiem Stahl					
ø 80	**16**	13	55	616133	12000
	20	16	55	**616143**	

Art. R0751F

Ø C mm	ø d (mm)	mm	P mm	Code	F max. (N)
Fußplatte aus rostfreiem Stahl					
ø100	**16**	13	67	616153	12000
	20	16	67	**616163**	

Artikel-Nr. zum Bestellen = Art. + Code-Nr.

- Materialien :
  Spindel aus Nichtrostender Stahl Austenitisch.
  Fußplatte aus Nichtrostender Stahl Austenitisch.
  Anti-Rutschplatte aus vulkanisiertem NBR Gummi (grau), 75 Shore.
  Justierhülse in verstärktem Polyamid PA FV (weiß) mit Microban®.
  Gewindebuchse in vernickeltem Messing.
- Verpackung : 8 Stück.
- Andere Längen auf Anfrage.
- Fmax. = Die max. Belastbarkeit bezieht sich auf statische Beanspruchungen.

Fördererstütze
Ø 48,3 (1 1/2") mit 1,5 mm Wanddicke

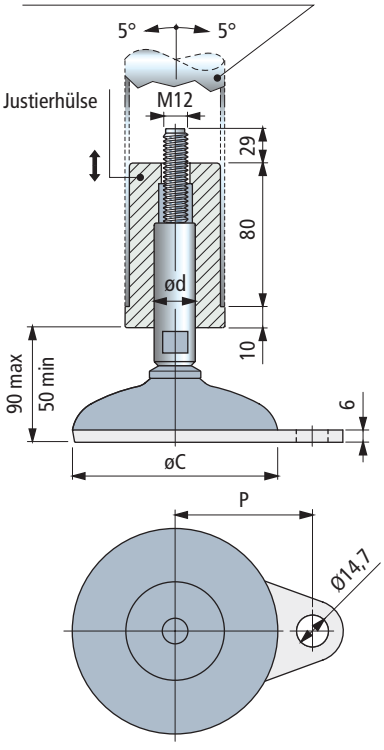

Montage

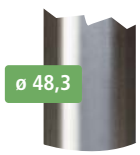

Kann für Fördererstützen mit Ø 48,3 (1 1/2") mit 1,5 mm Wanddicke eingesetzt werden

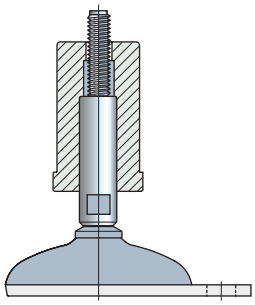

Gelenkfuß

Fußplatte aus Stahl

Erste Wahl
Standard
Auf Anfrage

Art. R0750S
Art. R0751S
Art. R0752S



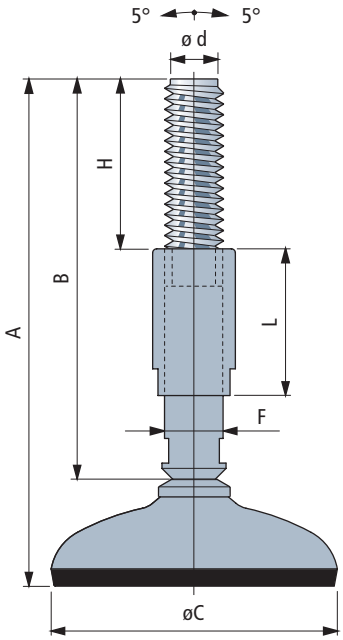

Art. R0750S

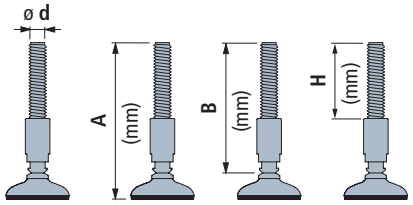

F max. (N)

Ø C mm		Ø F mm	L mm	mm	Code	
Fußplatte aus rostfreiem Stahl						
ø 80	M16	200 / 165 / 100	23	55	13	613603
		250 / 215 / 120	23	85	13	613613
	M20	200 / 165 / 100	27	55	16	613623
		250 / 215 / 120	27	85	16	613633
	M24	200 / 165 / 100	31	55	19	613643
		250 / 215 / 120	31	85	19	613653

25000

Art. R0751S

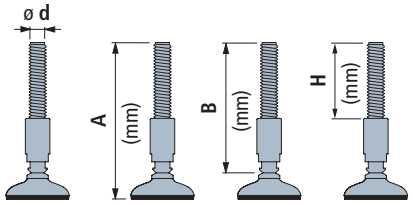

F max. (N)

Ø C mm		Ø F mm	L mm	mm	Code	
Fußplatte aus rostfreiem Stahl						
ø 100	M16	200 / 165 / 100	23	55	13	613663
		250 / 215 / 120	23	85	13	613673
	M20	200 / 165 / 100	27	55	16	613683
		250 / 215 / 120	27	85	16	613693
	M24	200 / 165 / 100	31	55	19	613703
		250 / 215 / 120	31	85	19	613713

50000

Art. R0752S

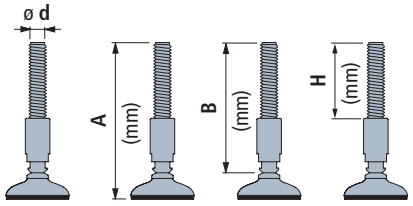

F max. (N)

Ø C mm		Ø F mm	L mm	mm	Code	
Fußplatte aus rostfreiem Stahl						
ø 120	M16	200 / 165 / 100	23	55	13	613723
		250 / 215 / 120	23	85	13	613733
	M20	200 / 165 / 100	27	55	16	613743
		250 / 215 / 120	27	85	16	613753
	M24	200 / 165 / 100	31	55	19	613763
		250 / 215 / 120	31	85	19	613773

50000

Artikel-Nr. zum Bestellen = Art. + Code-Nr.

- Materialien :
  Spindel und Gewindehülse aus Nichtrostender Stahl Austenitisch.
  Fußplatte aus Nichtrostender Stahl Austenitisch.
  Anti-Rutschplatte aus vulkanisiertem NBR Gummi (schwarz), 95 Shore.
- Verpackung : 8 Stück.
- Fmax. = Die max. Belastbarkeit bezieht sich auf statische Beanspruchungen.

Gelenkfuß

Fußplatte aus Stahl

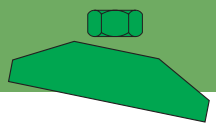

Erste Wahl
Standard
Auf Anfrage

Art. R0750SF
Art. R0751SF



NEW

Art. R0750SF

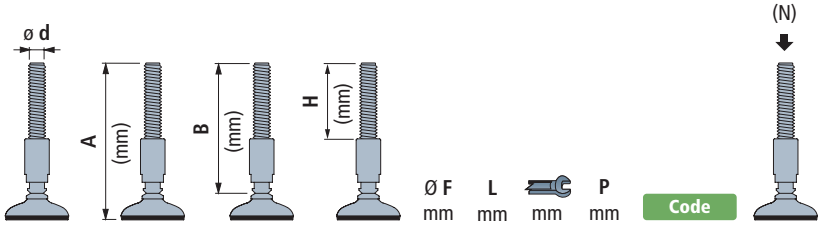

Ø C mm		Ø F mm	L mm	mm	P mm	Code	
Fußplatte aus rostfreiem Stahl							
ø 80	M16	200	165	100	23	55	13	55	616173	25000
		250	215	120	23	85	13	55	616183	
	M20	200	165	100	27	55	16	55	616193	
		250	215	120	27	85	16	55	616203	
	M24	200	165	100	31	55	19	55	616213	
		250	215	120	31	85	19	55	616223	

Art. R0751SF

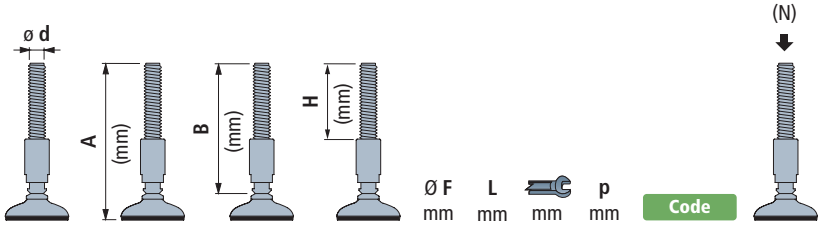

Ø C mm		Ø F mm	L mm	mm	p mm	Code	
Fußplatte aus rostfreiem Stahl							
ø100	M16	200	165	100	23	55	13	67	616233	50000
		250	215	120	23	85	13	67	616243	
	M20	200	165	100	27	55	16	67	616253	
		250	215	120	27	85	16	67	616263	
	M24	200	165	100	31	55	19	67	616273	
		250	215	120	31	85	19	67	616283	

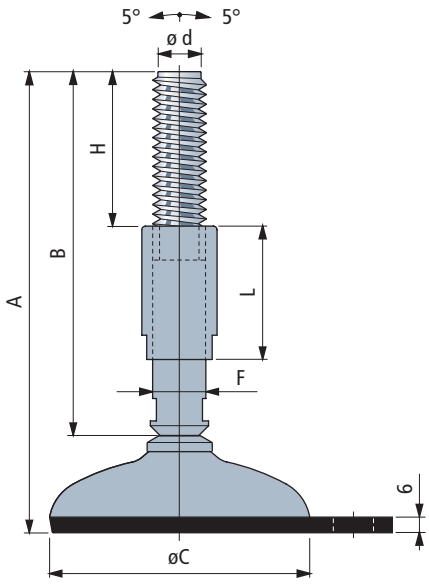

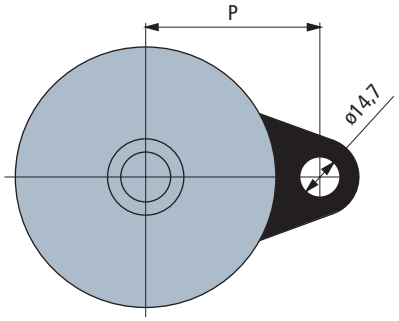

Artikel-Nr. zum Bestellen = Art. + Code-Nr.

- Materialien :
  Spindel und Gewindehülse aus Nichtrostender Stahl Austenitisch.
  Fußplatte aus Nichtrostender Stahl Austenitisch.
  Anti-Rutschplatte aus vulkanisiertem NBR Gummi (schwarz), 95 Shore.
- Verpackung : 8 Stück.
- Fmax. = Die max. Belastbarkeit bezieht sich auf statische Beanspruchungen.

Erste Wahl
Standard
Auf Anfrage

Art. R0749



NEW

Ø C mm	ø d	A (mm)	H (mm)	mm	Code	F max. (N)
Fußplatte aus rostfreiem Stahl						
ø120	**M30**	250	200	27	616433	50000
	M36	265	216	32	628033	

Artikel-Nr. zum Bestellen = Art. + Code-Nr.
- Materialien :
  Spindel aus Nichtrostender Stahl Austenitisch.
  Fußplatte aus Nichtrostender Stahl Austenitisch.
  Anti-Rutschplatte aus vulkanisiertem NBR Gummi (schwarz), 95 Shore.
- Verpackung : 8 Stück.
- Andere Längen auf Anfrage.
- Fmax. = Die max. Belastbarkeit bezieht sich auf statische Beanspruchungen.

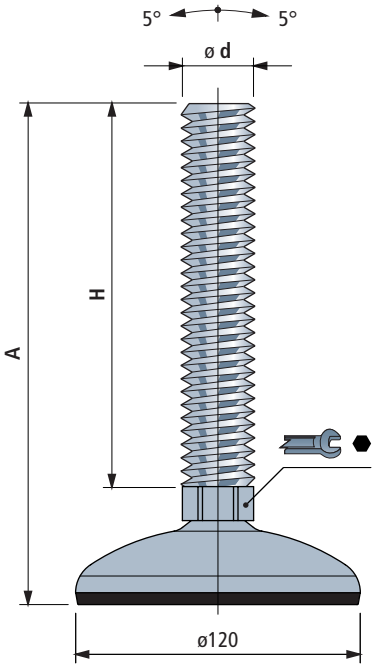



HOHE MAX. BELASTUNG (STAT.)
IDEAL ALS MASCHINENFUß

Gelenkfuß

Fußplatte aus Stahl

ø120

Erste Wahl
Standard
Auf Anfrage

Art. R0773

F max. (N)

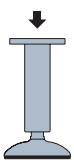

Ø C mm	Code	F max. (N)
Fußplatte aus rostfreiem Stahl		
ø120	611233	80000

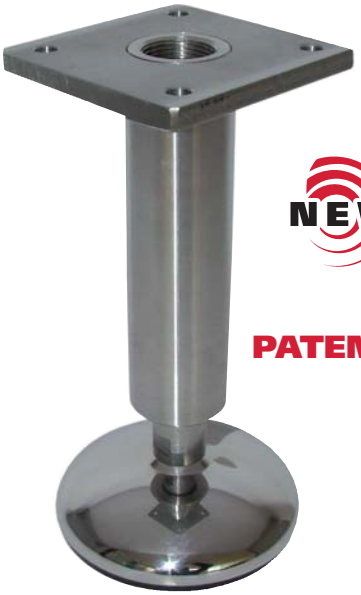

NEW

PATENT

Artikel-Nr. zum Bestellen = Art. + Code-Nr.

- Materialien :
  Spindel und Gewindehülse aus Nichtrostender Stahl Austenitisch.
  Fußplatte aus Nichtrostender Stahl Austenitisch.
  Anti-Rutschplatte aus vulkanisiertem NBR Gummi (schwarz), 95 Shore.
- Verpackung : 8 Stück.
- Befestigungsflansch auf Anfrage mit anderen Abmessungen erhältlich.
- Fmax. = Die max. Belastbarkeit bezieht sich auf statische Beanspruchungen.

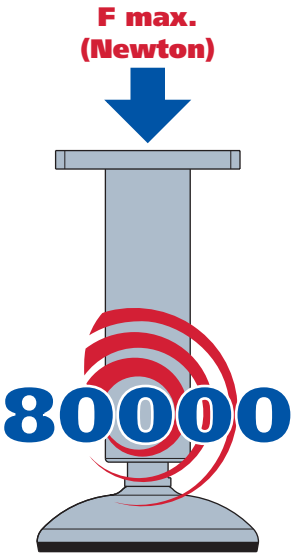

HOHE MAX. BELASTUNG (STAT.)
IDEAL ALS MASCHINENFUß

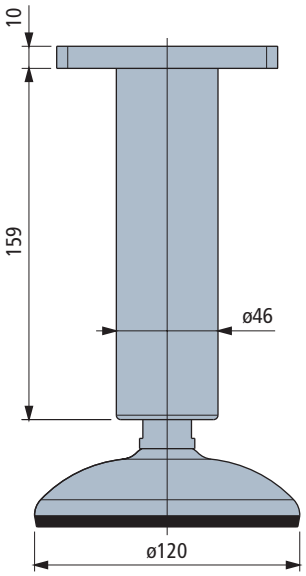

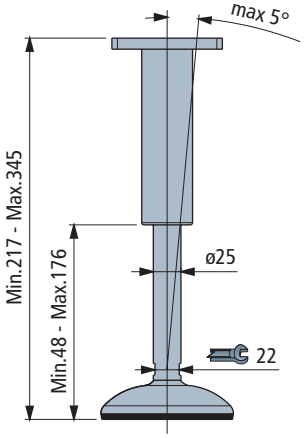

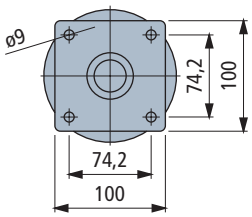

Erste Wahl
Standard
Auf Anfrage

Art. R0600



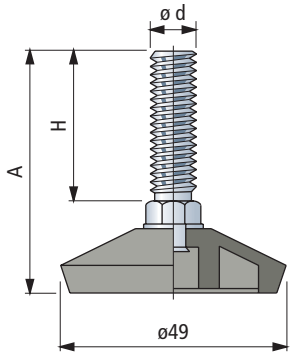

ø d	A (mm)	H (mm)	mm	Code	Fmax. N
Spindel aus verzinktem Stahl					
M10	50	30	10	68582	2000

Artikel-Nr. zum Bestellen = Art. + Code-Nr.
- Werkstoff Fußplatte : verstärktes Polyamid PA FV (schwarz).
- Verpackung : 48 Stück.
- Fmax. = Die max. Belastbarkeit bezieht sich auf statische Beanspruchungen.

Zubehör

Mutter + Scheibe

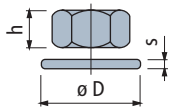

Code	Verzinkter Stahl	h mm	mm	øD mm	s mm
M10	**R0000630112**	8	17	21	2

Verpackung : 24 Stück.

Starre maschinenfüße

Fußplatte aus Kunststoff

ø110

Erste Wahl
Standard
Auf Anfrage

Art. R0031

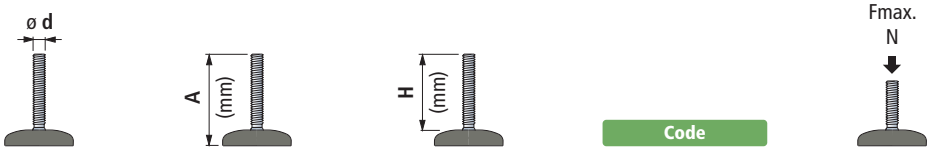

Spindel aus verzinktem Stahl			Code	
M16	101	86	51500	6000



Artikel-Nr. zum Bestellen = Art. + Code-Nr.
- Werkstoff Fußplatte : PVC Gummi (50 Shore).
- Verpackung: 20 Stück.
- Fmax. = Die max. Belastbarkeit bezieht sich auf statische Beanspruchungen.

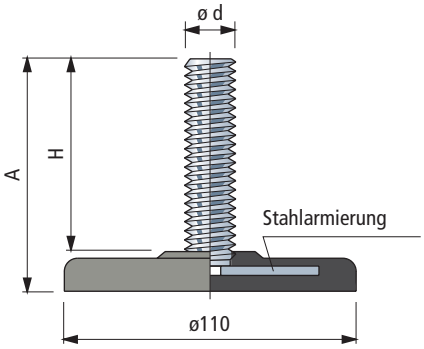

Zubehör

Mutter + Scheibe

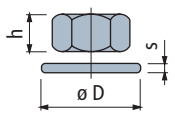

Code	Verzinkter Stahl	h mm	mm	øD mm	s mm
M16	**R0000630142**	13	24	30	3

Verpackung : 8 Stück.

Erste Wahl
Standard
Auf Anfrage

Art. R0403



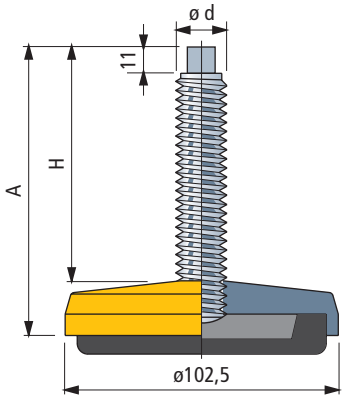

ø d	A (mm)	H (mm)	mm	Code	Fmax. N
Spindel aus verzinktem Stahl					
M16	154	128	10	**66604**	50000

Artikel-Nr. zum Bestellen = Art. + Code-Nr.
- Werkstoff Fußplatte : Gelb lackierter Stahl. Die Antirutschplatte ist aus NBR-Gummi (schwarz) mit einer Härte von 70 Shore.
- Verpackung : 8 Stück.
- Andere Längen auf Anfrage.
- Fmax. = Die max. Belastbarkeit bezieht sich auf statische Beanspruchungen.

Zubehör

Mutter + Scheibe

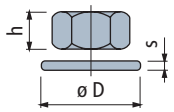

Code	Verzinkter Stahl	h mm	mm	øD mm	s mm
M16	**R0000630142**	13	24	30	3

Verpackung : 8 Stück.

Art. R0528



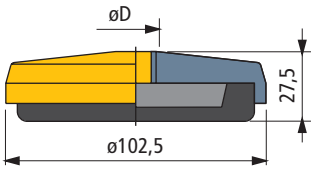

ø D	Code	Fmax. N
M16	**644351**	50000

Artikel-Nr. zum Bestellen = Art. + Code-Nr.
- Werkstoff Fußplatte : Gelb lackierter Stahl. Die Antirutschplatte ist aus NBR-Gummi (schwarz) mit einer Härte von 70 Shore.
- Verpackung : 8 Stück.
- Fmax. = Die max. Belastbarkeit bezieht sich auf statische Beanspruchungen.

Starre Maschinenfüße

Fußplatte aus Stahl

ø100

- **Erste Wahl**
- **Standard**
- **Auf Anfrage**

Art. R0406



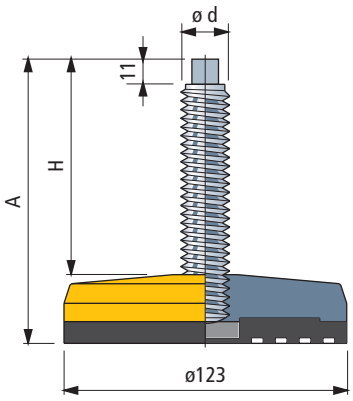

ø d	A (mm)	H (mm)	mm	Code	Fmax. N
Spindel aus verzinktem Stahl					
M16	157	127	10	**66614**	50000

Artikel-Nr. zum Bestellen = Art. + Code-Nr.

- Werkstoff Fußplatte : Gelb lackierter Stahl. Die Antirutschplatte ist aus NBR-Gummi (schwarz) mit einer Härte von 70 Shore.
- Verpackung : 8 Stück.
- Andere Längen auf Anfrage.
- Fmax. = Die max. Belastbarkeit bezieht sich auf statische Beanspruchungen.

Zubehör

Mutter + Scheibe

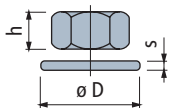

	Code Verzinkter Stahl	h mm	mm	øD mm	s mm
M16	**R0000630142**	13	24	30	3

Verpackung : 8 Stück.

Art. R0529



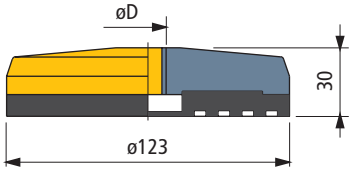

ø D	Code	Fmax. N
M16	**644361**	50000

Artikel-Nr. zum Bestellen = Art. + Code-Nr.

- Werkstoff Fußplatte : Gelb lackierter Stahl. Die Antirutschplatte ist aus NBR-Gummi (schwarz) mit einer Härte von 70 Shore.
- Verpackung : 8 Stück.
- Fmax. = Die max. Belastbarkeit bezieht sich auf statische Beanspruchungen.

Starre Maschinenfüße

Fußplatte aus Stahl

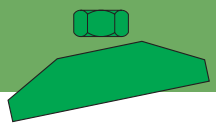

Erste Wahl
Standard
Auf Anfrage

Art. R0383
Art. R0384
Art. R0399
Art. R0385



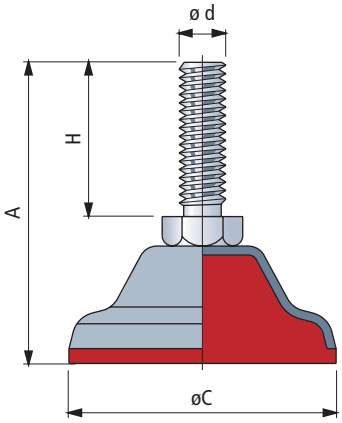

Art. R0383

Ø C mm	ø d	A (mm)	H (mm)	mm	Code	Fmax. N
Fußplatte aus rostfreiem Stahl						
ø 40	M8	57	30	13	**65426**	7000

Art. R0384

Ø C mm	ø d	A (mm)	H (mm)	mm	Code	Fmax. N
Fußplatte aus rostfreiem Stahl						
ø 65	M12	90	50	19	**65436**	12000

Art. R0399

Ø C mm	ø d	A (mm)	H (mm)	mm	Code	Fmax. N
Fußplatte aus rostfreiem Stahl						
ø 90	M16	100	60	24	**61627**	11000

Art. R0385

Ø C mm	ø d	A (mm)	H (mm)	mm	Code	Fmax. N
Fußplatte aus rostfreiem Stahl						
ø 110	M20	130	70	30	**65446**	10000

Artikel-Nr. zum Bestellen = Art. + Code-Nr.
- Werkstoffe : Fußplatte und Gewindespindel aus nichtrostendem Stahl Werkstoff Nr. 1.4301. Die Antirutschplatte ist aus Adipren (rot).
- Verpackung : 16 Stück (für Art. 383). 8 Stück (für Art. 384-399). 4 Stück (für Art. 385).
- Fmax. = Die max. Belastbarkeit bezieht sich auf statische Beanspruchungen.

Eigenschaften
Die Adipren-Ausspritzung zeichnet sich durch eine hohe chemische Beständigkeit in Kombination mit einer hohen Tragfähigkeit aus. Diese Füße eignen sich besonders für feuchte und naße Umgebungen, wo Sauberkeit und Hygiene zwingend notwendig sind.

Anwendungsbereiche
Lebensmittelindustrie, Milch-, Käse- und Fleischindustrie.
Chemische- und pharmazeutische Industrie.

Zubehör

Mutter + Scheibe

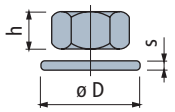

	Code 1.4301	h mm	mm	øD mm	s mm
M8	**R0000654922**	6,5	13	17	1,6
M12	**R0000630192**	10	19	24	2,5
M16	**R0000630212**	13	24	30	3
M20	**R0000630222**	16	30	37	3

Verpackung : 8 Stück.

Schwingungsdämpfende Maschinenfüße

Erste Wahl
Standard
Auf Anfrage

Art. R0701
Art. R0702
Art. R0703

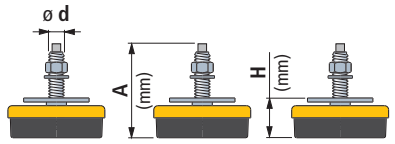

ø C mm				mm	Code für Maschinenfuß in verzinktem Stahl	Code für Maschinenfuß in lackiertem Stahl	Gewicht Kg
R0701							
ø 80	M 12x1,25	130	39 (min) 51 (max)	8	**63033**	**63623**	0,58
R0702							
ø 120	M 16x1,5	130	47 (min) 60 (max)	9	**63043**	**63633**	1,40
R0703							
ø 160	M 20x1,5	183	54 (min) 69 (max)	12	**63053**	**63643**	2,80

- Verpackung: 8 Stück (für Art. 701 - 702), 4 Stück (für Art. 703).
- Eigenschaften : Entwickelt zur Dämpfung von Vibrationen und Stössen in horizontaler und vertikaler Richtung. Genaue Höheneinstellung. Grosse Adhäsion am Boden.
- Anwendungsbereiche : Schneid- und Biegemaschinen für Bleche. Dreh-, Fräs- und Schleifmaschinen. Maschinen für die Textil- und grafische Industrie.



Tabelle 1

Min. Umdrehungen pro Minute UPM / Min. Stösse pro Minute	Auftretende Belastung pro Fuß (Kgf) Art. 701 min.	Art. 701 max.	Art. 702 min.	Art. 702 max.	Art. 703 min.	Art. 703 max.
100	85	360	230	940	275	1420
120	85	210	230	600	275	900
140	85	180	230	560	275	820
160	85	120	230	350	275	560
180	85	95	230	290	275	440
200			230	260	275	320
220					275	305
	Resonanzzone (keine schwingungsdämpfende Füße verwenden)					
1200	475	525	1140	1260	1710	1890
1400	400	525	1040	1260	1650	1890
1600	320	525	810	1260	1340	1890
1800	240	525	640	1260	1080	1890
2000	180	525	490	1260	800	1890
2200	140	525	440	1260	700	1890
2400	120	525	380	1260	640	1890
2600	100	525	300	1260	560	1890
2800			240	1260	420	1890
3000			200	1260	400	1890
3500					300	1890

Wann sind schwingungsdämpfende Füße zu verwenden
Im Fall, daß bei einer Maschine regelmässig "Vibrationen oder Stösse" auftreten, wird es notwendig schwingungsdämpfende Füße anstatt unserer Standard Nivellierfüße zu verwenden. Auf grund der natürlichen Eigenschaften von Gummi ist die Wahl des genaues Typs sehr wichtig. In einem bestimmtem Umdrehungs- oder Stossbereich kann eine Resonanz auftreten. In einem anderen Bereich werden die Schwingungen überhaupt nicht gedämpft.

Auswahlkriterien
1) Berechnung der Belastung pro Fuß
In der nächsten Formel wird das Gewicht gleichmässig auf alle Füße verteilt :

$$\frac{\text{Gewicht der Maschine (Kg)}}{\text{Anzahl der Füße}} = \text{(Kgf)}$$

2) Die Wahl der Type - Tabelle 1
Die Wahl der Type ist abhängig von der Belastung pro Fuß und der niedrigsten Drehzahl (oder Stösse) der Maschine.

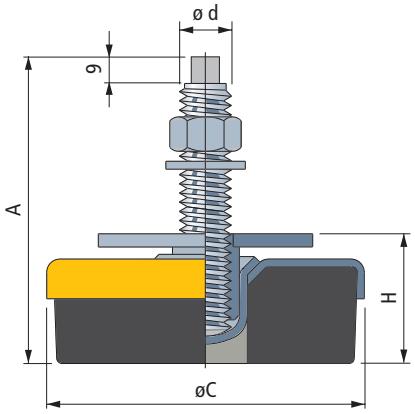

Aufbau der Füße

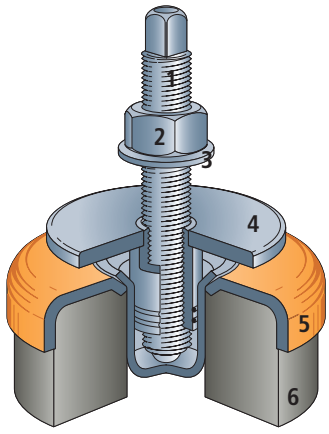

1 - Verstellspindel. Feingewinde.
2 - Sicherungsmutter. UNI 5588 - 65.
3 - Unterlegscheibe UNI 6592 - 69. DIN 125 A.
4 - Stützfuss, in der Höhe verstellbar.
5 - Verstärkungsplatte.
6 - Schwingungsdämpfendes Element.

Berechnungsbeispiele

1) Füße für eine Drehbank
Daten : - Gewicht der Drehbank : 2200 Kg.
- Minimale Drehwahl : 140 UPM.
- Anzahl der Füße : 4.

Auswahl : die Belastung für jeden Fuß beträgt :

$$\frac{2200}{4} = 550 \text{ Kgf}$$

Nach Tabelle 1 wird Typ 702 gewählt.

2) Füße für eine Metallpresse
Daten : - Gewicht der Metallpresse : 3900 Kg.
- Minimale Anzahl der Stösse pro Min. : 120.
- Anzahl der Füße : 6.

Auswahl: die Belastung für jeden Fuß beträgt :

$$\frac{3900}{6} = 650 \text{ Kgf}$$

Nach Tabelle 1 wird Typ 703 gewählt.

Montage - Anweisungen
A) Heben Sie die Maschine an und setzen Sie die Füße darunter. **B**) Versehen Sie die Verstellspindel mit Mutter und Unterlegscheibe. **C**) Durch Eindrehen der Spindel kommt die Stüzplatte nach oben bis die gewünschte Höhe erreicht wird. **D**) Mit der Sicherheitsmutter wird die Verstellspindel gesichert werden.

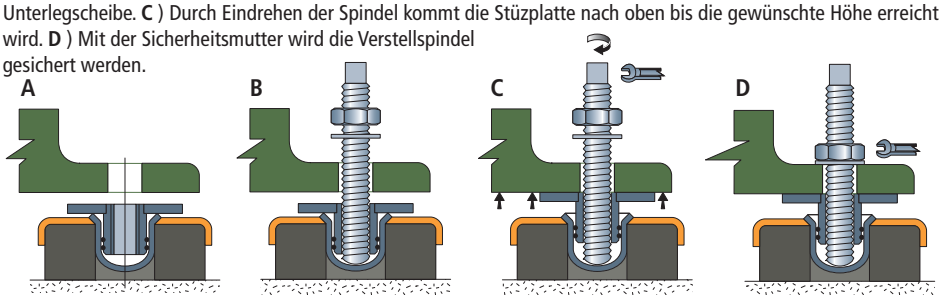

Erste Wahl
Standard
Auf Anfrage

Art. R0230



Werkstoff Fußplatte	Code	Fmax. N
Nichtrostender Stahl Werkstoff Nr. 1.4301	**62611**	10000
Vernickelter Stahl	**62621**	8000

Artikel-Nr. zum Bestellen = Art. + Code-Nr.
- Werkstoff Fußplatte : Die Antirutschplatte ist aus NBR-Gummi (schwarz) mit einer Härte von 70 Shore.
- Verpackung : 8 Stück.
- Fmax. = Die max. Belastbarkeit bezieht sich auf statische Beanspruchungen.

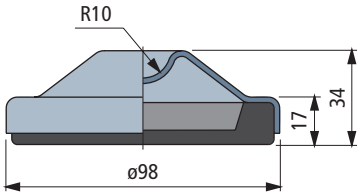

Art. R0404



Werkstoff Fußplatte	Code	Fmax. N
Stahl, gelb lackiert	**66624**	50000

Artikel-Nr. zum Bestellen = Art. + Code-Nr.
- Werkstoff Fußplatte : Gelb lackierter Stahl. Die Antirutschplatte ist aus NBR-Gummi (schwarz) mit einer Härte von 70 Shore.
- Verpackung : 8 Stück.
- Fmax. = Die max. Belastbarkeit bezieht sich auf statische Beanspruchungen.

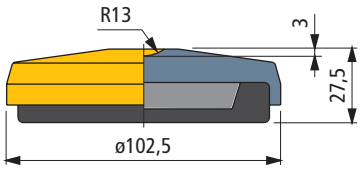

Zubehör

	Code Verzinkter Stahl	mm
M16	**R040766594**	10

Spindel.
Verpackung : 32 Stück.

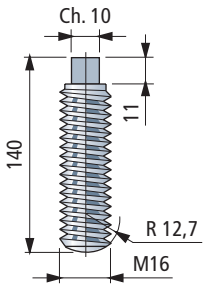

Rutschfeste fußplatten

Fußplatte aus Gummi

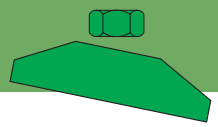

Erste Wahl
Standard
Auf Anfrage

Art. R0055

Werkstoff Fußplatte	Code	Fmax. N
ø110 PVC Gummi	**51510**	6000



Artikel-Nr. zum Bestellen = Art. + Code-Nr.
- Antirutschplatte mit einer Härte von 50 Shore.
- Verpackung : 25 Stück.
- Fmax. = Die max. Belastbarkeit bezieht sich auf statische Beanspruchungen.

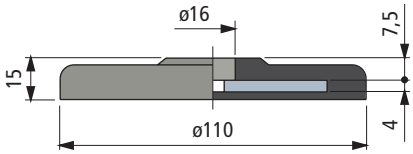

Zubehör

	Code Verzinkter Stahl	mm
M16	**R040766594**	10

Spindel.
Verpackung : 32 Stück.

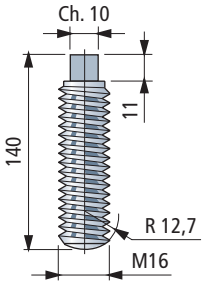

Art. R0187

Werkstoff Fußplatte	Code	Fmax. N
ø123 NBR rubber black with steel insert (red painted)	**55421**	20000



Artikel-Nr. zum Bestellen = Art. + Code-Nr.
- Antirutschplatte mit einer Härte von 80 Shore.
- Bearing disc in nickel plated steel.
- Verpackung : 8 Stück.
- Fmax. = Die max. Belastbarkeit bezieht sich auf statische Beanspruchungen.

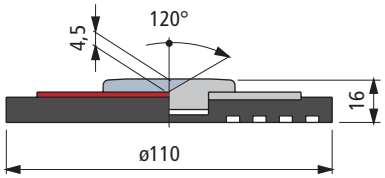

Zubehör

	Code Verzinkter Stahl	mm
M16	**R040766594**	10

Spindel.
Verpackung : 32 Stück.

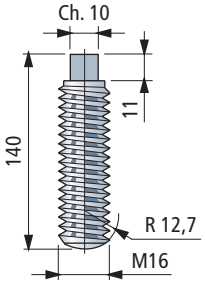

Gewindeeinsatz
für Rundrohre

Erste Wahl
Standard
Auf Anfrage

Art. R0180



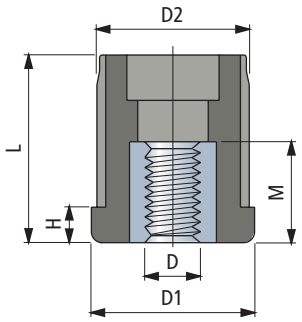

Montage

Bei der Montage einpressen.
Der Preßsitz sichert den Einsatz.



Rohr-Abmessungen

Durchm. Außen mm	Durchm. Außen Zoll	Dicke mm	Durchm. Innen mm	Gewinde D	D1 mm	D2 mm	H mm	L mm	M mm	Code	Fmax. N
26,9	3/4	1,5	23,9	**M12**	27	24	6	30	19	**63128**	3000
30	-	1	28	**M10**	30	28,4	6	34	19	**61606**	3000
				M12	30	28,4	6	34	19	**63766**	3000
33,7	1	1,5	30,7	**M12**	34	31	6	35	19	**63118**	3000
38	-	1,5	35	**M10**	37,5	35,5	9	44	19	**68572**	5000
				M16	37,5	35,5	9	44	24	**63061**	5000
42,4	1 1/4	1,5	39,4	**M16**	44,5	39,6	9	42	24	**63071**	5000
				M20	44,5	39,6	9	42	30	**52691**	8000
48,3	1 1/2	1,5	45,3	**M16**	48	45,5	10	52	24	**63081**	5000
				M20	48	45,5	10	52	30	**58631**	8000
		3	42,3	**M16**	48	42,6	10	52	24	**616592**	5000
50	-	1,5	47	**M10**	50	47,5	10,5	56	19	**682812**	3000
				M12	50	47,5	10,5	56	19	**682822**	3000
				M14	50	47,5	10,5	56	24	**682832**	3000
				M16	50	47,5	10,5	56	24	**682842**	5000
				M20	50	47,5	10,5	56	30	**682852**	8000
		2	46	**M10**	50	46,5	10,5	56	19	**682862**	3000
				M12	50	46,5	10,5	56	19	**682872**	3000
				M14	50	46,5	10,5	56	24	**682882**	3000
				M16	50	46,5	10,5	56	24	**682892**	5000
				M20	50	46,5	10,5	56	30	**682902**	8000
54	-	2	50	**M16**	54	50,8	10	62	24	**647081**	5000
				M20	54	50,8	10	62	30	**649801**	8000
60,3	2	1,5	57,3	**M16**	60	58	10	62	24	**65154**	5000
				M16	60	58	10	49	24	**607241**	5000
				M20	60	58	10	62	30	**65164**	8000
		2	56,3	**M16**	60	57	10	62	24	**65174**	5000
				M20	60	57	10	62	30	**65184**	8000
		2,5	55,3	**M16**	60	56	10	62	24	**65194**	5000
				M20	60	56	10	62	30	**65204**	8000
80	-	2	76	**M14**	80	76,5	10,5	90	24	**682912**	5000
				M16	80	76,5	10,5	90	24	**682922**	5000
				M20	80	76,5	10,5	90	30	**682932**	8000
				M24	80	76,5	10,5	90	28	**682942**	8000
		3	74	**M14**	80	74,5	10.5	90	24	**682952**	5000
				M16	80	74,5	10,5	90	24	**682962**	5000
				M20	80	74,5	10,5	90	30	**682972**	8000
				M24	80	74,5	10,5	90	28	**682982**	8000

- Werkstoffe : Einsatz aus verstärktem Polyamid PA FV (schwarz). Gewindeeinsatz aus vernickeltem Messing.
- Verpackung : 50 Stück (nur für Artikel 63128 - 63118: 60 Stück).
- Fmax. = Die max. Belastbarkeit bezieht sich auf statische Beanspruchungen.

Rohr-Abmessungen in Zoll

Durchm. Außen Zoll	Durchm. Außen mm	Dicke Zoll	Dicke mm	Durchm. Innen mm	Gewinde D	D1 mm	D2 mm	H mm	L mm	M mm	Code	Fmax. N
1,5"	38,1	0,065"	1,65	34,8	**3/8"-16**	37,5	35,5	9	44	19	672211	5000
					1/2"-13	37,5	35,5	9	44	19	59191	5000
					5/8"-11	37,5	35,5	9	44	24	59211	5000
2"	50,8	0,065"	1,65	47,5	**3/8"-16**	50	48,4	10	56	19	672221	5000
					1/2"-13	50	48,4	10	56	19	61681	5000
					5/8"-11	50	48,4	10	56	24	59221	5000
					3/4"-10	50	48,4	10	56	30	59201	8000
					M16	50	48,4	10	56	24	668191	5000

Artikel-Nr. zum Bestellen = Art. + Code-Nr.
- Werkstoffe : Einsatz aus verstärktem Polyamid PA FV (schwarz). Gewindeeinsatz aus vernickeltem Messing.
- Verpackung : 50 Stück.
- Fmax. = Die max. Belastbarkeit bezieht sich auf statische Beanspruchungen.

Gewindeeinsatz
für Vierkantrohr

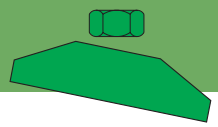

Erste Wahl
Standard
Auf Anfrage

Art. R0224

Rohr-Abmessungen

Aussen mm	Dicke mm	Innen mm	Gewinde D	D1 mm	D2 mm	H mm	L mm	M mm	Code	Fmax. N
☐ 30	1,5	27	M10	30	27,5	6	33	19	68182	5000
			M12	30	27,5	6	33	19	63932	5000
			M14	30	27,5	6	33	24	63942	5000
			M16	30	27,5	6	33	24	63952	5000
	2	26	M10	30	26,5	6	33	19	673492	5000
			M12	30	26,5	6	33	19	673502	5000
			M14	30	26,5	6	33	24	673512	5000
			M16	30	26,5	6	33	24	673522	5000
	2,5	25	M12	30	25,5	6	33	19	69695	5000
☐ 35	1,5	32	M10	35	32,5	8	43	19	63243	5000
			M12	35	32,5	8	43	19	63253	5000
			M14	35	32,5	8	43	24	63263	5000
			M16	35	32,5	8	43	24	63273	5000
			M20	35	32,5	8	43	30	64663	8000
☐ 40	1,5	37	M10	40	37,5	8	43	19	64323	5000
			M12	40	37,5	8	43	19	63882	5000
			M14	40	37,5	8	43	24	63892	5000
			M16	40	37,5	8	43	24	63902	5000
			M20	40	37,5	8	43	30	63922	8000
	2	36	M16	40	36,5	8	43	24	66533	5000
			M20	40	36,5	8	43	30	64455	8000
☐ 50	1,5	47	M16	50	47,8	10	55	24	68607	5000
			M20	50	47,5	10	55	30	68883	8000
			3/8"-16	50	47,8	10	55	19	692781	5000
			1/2"-13	50	47,8	10	55	19	692791	5000
			5/8"-11	50	47,8	10	55	24	692801	5000
			3/4"-10	50	47,8	10	55	30	692811	8000
	2	46	M16	50	47	10	55	24	617632	5000
			M20	50	47	10	55	30	617642	8000
	2,5	45	M14	50	45,6	10	55	24	695411	5000
			M16	50	45,5	10	55	24	63051	5000
			M20	50	45,5	10	55	30	63001	8000

- Werkstoffe : Einsatz aus verstärktem Polyamid PA FV (schwarz). Gewindeeinsatz aus vernickeltem Messing.
- Verpackung : 50 Stück.
- Fmax. = Die max. Belastbarkeit bezieht sich auf statische Beanspruchungen.

Rohr-Abmessungen in Zoll

Durchm. Außen Zoll	mm	Dicke Zoll	mm	Durchm. Innen mm	Gewinde D	D1 mm	D2 mm	H mm	L mm	M mm	Code	Fmax. N
☐ 1,5"	38,1	0,065"	1,65	34,8	3/8"-16	38	35,5	8	43	19	661621	5000
					1/2"-13	38	35,5	8	43	19	59231	5000
					5/8"-11	38	35,5	8	43	24	59251	5000
					M16	38	35,5	8	43	24	62963	5000
		0,120"	3,05	32	3/8"-16	38	32,6	8	43	19	672231	5000
					1/2"-13	38	32,6	8	43	19	61422	5000
					5/8"-11	38	32,6	8	43	24	61432	5000
					3/4"-10	38	32,6	10	43	30	661631	8000
☐ 2"	50,8	0,109"	2,77	45,3	3/8"-16	50	45,6	10	55	19	672241	5000
					1/2"-13	50	45,6	10	55	19	61691	5000
					5/8"-11	50	45,6	10	55	24	59261	5000
					3/4"-10	50	45,6	10	55	30	59241	8000

Artikel-Nr. zum Bestellen = Art. + Code-Nr.
- Werkstoffe : Einsatz aus verstärktem Polyamid PA FV (schwarz). Gewindeeinsatz aus vernickeltem Messing.
- Verpackung : 50 Stück.
- Fmax. = Die max. Belastbarkeit bezieht sich auf statische Beanspruchungen.



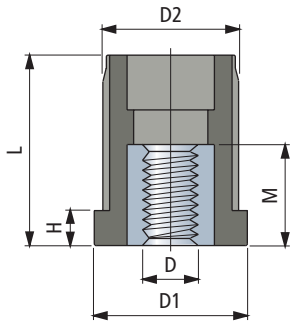

Montage

Bei der Montage einpressen.
Der Preßsitz sichert den Einsatz.





Gewindeeinsatz
für Rundrohre

Art. S0710



Erste Wahl
Standard
Auf Anfrage

Rohr-Abmessungen

Durchm. Außen mm	Durchm. Außen Zoll	Gewinde D	D_1 mm	D_2 mm	H mm	L mm	Code	Fmax. N
48,3	1" 1/2	**M16**	48,3	20	4	10	685682	20000
		M20	48,3	23	4	11,5	**685692**	

Artikel-Nr. zum Bestellen = Art. + Code-Nr.

- Montage Anschweißen.
- Werkstoffe : Nichtrostender Stahl Austenitisch.
- Verpackung : 48 Stück.
- Fmax. = Die max. Belastbarkeit bezieht sich auf statische Beanspruchungen.

Für Rohre
Ø 48,3 mm
(1"1/2)

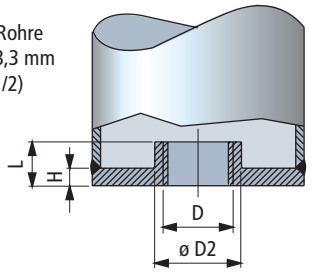

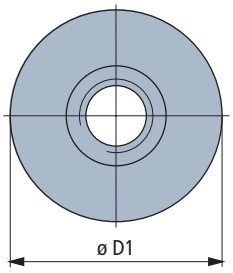

Gewindeeinsatz
für Vierkantrohr

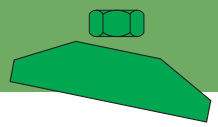

Erste Wahl
Standard
Auf Anfrage

Art. S0713

Rohr-Abmessungen

Aussen mm	Gewinde D	A mm	D_2 mm	H mm	L mm	Code	Fmax. N
⍁ 40	M16	40	20	4	10	685702	20000
	M20	40	23	4	11,5	685712	
⍁ 45	M16	45	20	4	10	685722	
	M20	45	23	4	11,5	685732	
⍁ 50	M16	50	20	4	10	685742	
	M20	50	23	4	11,5	685752	
⍁ 60	M16	60	20	4	10	685762	
	M20	60	23	4	11,5	685772	



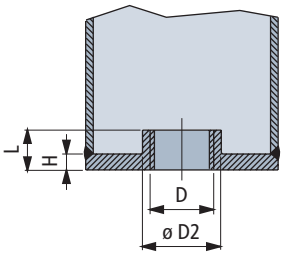

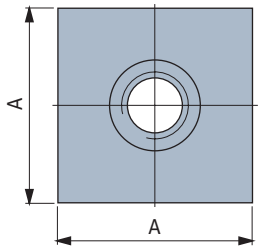

Artikel-Nr. zum Bestellen = Art. + Code-Nr.
- Montage Anschweißen.
- Werkstoffe : Nichtrostender Stahl Austenitisch.
- Verpackung : 48 Stück.
- Fmax. = Die max. Belastbarkeit bezieht sich auf statische Beanspruchungen.

Art. S0714

Rohr-Abmessungen

Aussen mm	Gewinde D	A mm	B mm	D_2 mm	H mm	L mm	Code	Fmax. N
40 x 80	M16	40	80	20	4	10	685782	20000
	M20	40	80	23	4	11,5	685792	



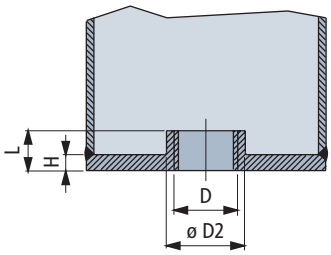

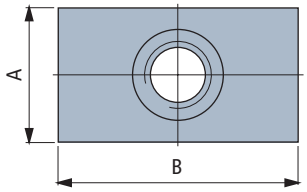

Artikel-Nr. zum Bestellen = Art. + Code-Nr.
- Montage Anschweißen.
- Werkstoffe : Nichtrostender Stahl Austenitisch.
- Verpackung : 48 Stück.
- Fmax. = Die max. Belastbarkeit bezieht sich auf statische Beanspruchungen.

LAGER MIT QUADRATISCHEM GEHÄUSE

Seite B4 - B19



LAGER MIT OVALEM GEHÄUSE

Seite B20 - B37



STEHLAGER

Seite B38 - B41



KOMPAKTE STEHLAGER

Seite B42 - B45



LAGER MIT EINSEITIGEM FLANSCH

Seite B46 - B49



LAGER FÜR SPANNVORRICHTUNG

Seite B50 - B53



LAGER MIT RUNDEM GEHÄUSE

Seite B54 - B61



TECHNISCHE INFORMATIONEN

Technische Informationen seite B63 - B77

Microban® antibacterial protection



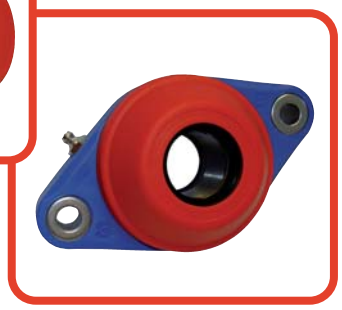



Flanschlager mit antibakteriellem Schutz Microban®

Wirksam

Microban® wirkt gegen allgemein vorkommende Bakterien, die in Lebensmitteln wachsen und Kontaminierungen sowie unangenehme Gerüche hervorrufen können, z.B. E. Coli 0157, Salmonellen, Listeria, S-Aureus, Campilobakterien. Es ersetzt nicht die üblichen Hygienemaßnahmen für die Reinigung, liefert aber einen zusätzlichen Schutz innerhalb der normalen Reinigungsabläufe der Anlagen.

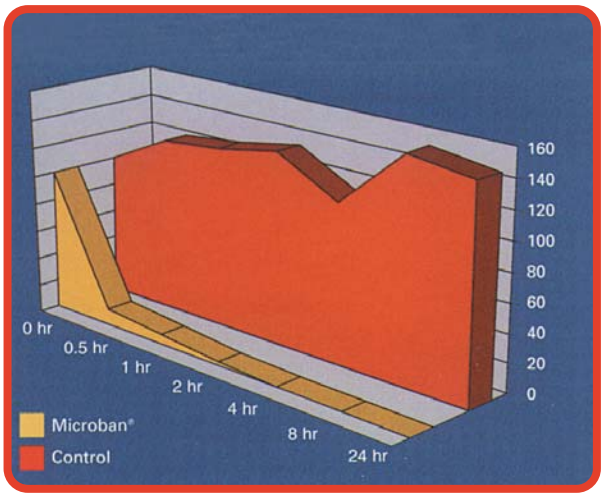

◀ Bakterie E.coli 0157 im Microban® Kunststoffverbund im Vergleich zu identischem unbehandelten Kunststoff

Mit Microban®, Keine Bakterien auf dem Produkt ▼ oder dessen Umfeld

Haltbar

In Labortests wurde nachgewiesen, dass die Wirksamkeit von Microban® den gesamten Lebenszyklus des Produkts andauert.

Sicher

Die Verwendung von Microban® in direktem Kontakt mit Lebensmitteln wurde vom Wissenschaftlichen Ausschuss „Lebensmittel" der Europäischen Union (SCF) bestätigt. In den Vereinigten Staaten wurde seine Verwendung in Transportbändern von der Umweltschutzagentur (EPA) genehmigt.

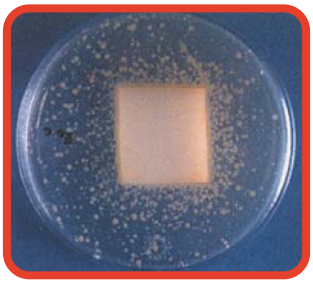

◀ Ohne Schutz; Vermehrung von Bakterien auf dem Produkt und dessen Umfeld

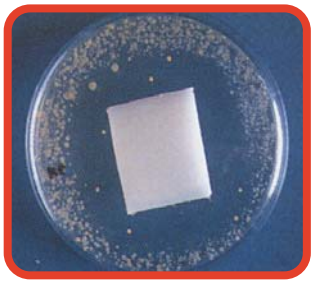

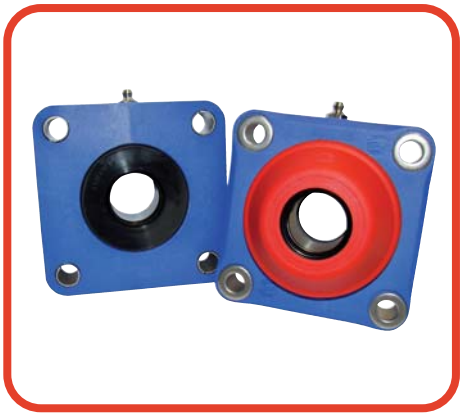



Flanschlager mit Vollgehäuse

Die Stehlager mit quadratischem und ovalem Flansch sind auch mit geschlossener Flanschoberfläche erhältlich; sie garantieren eine maximale Hygiene.

Maße nach ISO-Norm

- Die Außenmaße der MB Lager entsprechen der ISO-Norm 3228
- Alle MB Gehäuse sind mit den entsprechenden Gußeisen-Ausführungen austauschbar.

ISO 3228

Befestigungsbuchsen

- Die MB Gehäuse sind mit Verstärkungsbuchsen aus nichtrostendem Stahl DIN 1.4301 ausgestattet.
- Die Buchsen verhindern, daß beim Anziehen der Schrauben der Kunststoff gequetscht wird.

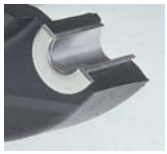

Granulat

- Alle bei den MB Gehäusen verwendeten Granulate aus Polyamid PA FV / Polypropylen PP FV sind bester Qualität und mit Glasfaser verstärkt.
- Die Kunstharze gewährleisten vollkommene Beständigkeit gegen Oxydations-und Korrosionserscheinungen, haben dieselbe Widerstandsfähigkeit von Gußeisengehäusen und eine größere Stoßfestigkeit.
- Das Polyamid PA FV garantiert beste mechanische und Hitzebeständigkeit.
- Das Polypropylen PP FV garantiert beste Beständigkeit gegen Chemikalien.



Abdichtung

- Durch ein Abdichtungssystem ist das Lager vor äußerlichen Einwirkungen geschützt.
- Abdichtung gegen Staub, Feuchtigkeit, Sprühnebel, Dämpfe, aggressive Chemikalien.
- Die Abdichtkappe kann zur Kontrolle des Lagers abmontiert werden.
  Montage : klemmt sich nach leichtem Druck auf dem Gehäuse.

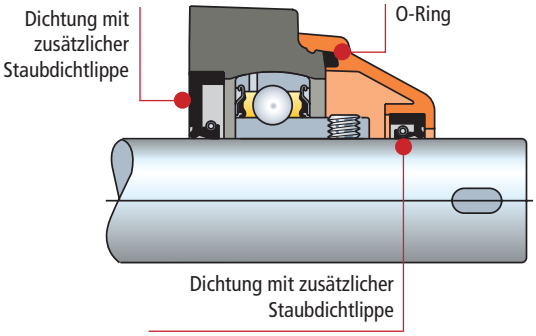

Lagerdichtungen

- Die MB Gehäuse sind mit Wälzlagern mit Mehrzweckabdichtungen ausgestattet.
- 2 - Superagriseal Dichtung. Gleitdichtung aus einer Stahlscheibe mit Gummidichtlippe.
- 2 F - Superagriseal Dichtung + vorgeschaltete Schleuderscheibe
- 2 RF - Superagriseal Dichtung + gummibeschichtete Schleuderscheibe. Diese Abdichtungen werden bei Lagern aus nichtrostendem Stahl verwendet. Die zusätzliche Dichtlippe der Schleuderscheibe zusammen mit dem Fett zwischen Grunddichtung und Schleuderscheibe gewährleisten beste Abdichtung.

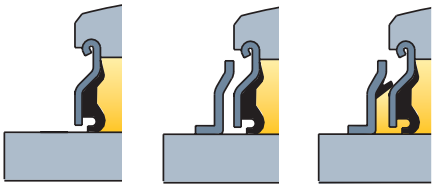

Gehäusedichtungen

- Die abgedichteten MB Gehäuse haben Dichtungen mit zusätzlicher Staubdichtlippe und garantieren somit den Schutz des Lagers vor äußerlichen Einwirkungen.
- Die Dichtungen aus Viton-Gummi gewährleisten beste Beständigkeit gegen Chemikalien.

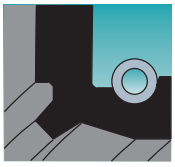

Fluchtungsfehler

- Alle MB-Lager gleichen einen Fluchtungsfehler bis zu 2° selbsttätig aus.

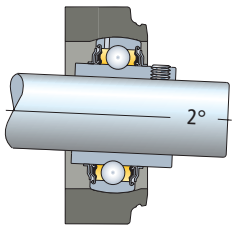

Lager mit quadratischem Gehäuse

UCFN/C - SUCFN/C - HCFN/C - SHCFN/C





- **Wasserdichtes Gehäuse**
- **Wellenbefestigung mittels Stellschrauben / Exzenter-Spannring**
- **Stehlager aus Polyamid PA FV**
  Hohe mechanische Belastung und Hitzebeständigkeit
  Abdichtung gegen Staub, Feuchtigkeit, Sprühnebel,
  Dämpfe, leicht aggressive Chemikalien.
- **Stehlager aus Polypropylen PP FV**
  Abdichtung gegen aggressive Chemikalien.
  Geringere Belastbarkeit.
- **Flanschlager mit Vollgehäuse**
  Die Dichtung des Gehäuses garantiert maximale Hygiene.
- **Stehlager mit antibakteriellem Schutz Microban®**
  Microban® wirkt gegen Bakterien, die in
  Lebensmitteln wachsen können, z.B. E. Coli,
  Salmonellen, Listeria, S-Aureus, Campilobakterien.

NEW

Microban® antibacterial protection

Materialien

Gehäuse aus Polyamid PA FV
- Flansch aus verstärktem Polyamid PA FV (schwarz)
- Abdichtkappe aus Polypropylen PP (orange) mit Microban®
- Dichtungen mit zusätzlicher Staubdichtlippe/O-Ring aus NBR- Gummi (schwarz)
- Schmiernippel aus vernickeltem Messing
- Verstärkungsbuchsen/Unterlegscheiben aus nichtrostendem Stahl nach DIN 1.4301.

Gehäuse aus Polyamid PA FV mit Microban®
- Flansch aus verstärktem Polyamid PA FV (blau) mit Microban®
- Abdichtkappe aus Polypropylen PP (orange) mit Microban®
- Dichtungen mit zusätzlicher Staubdichtlippe / O-Ring aus NBR- Gummi (schwarz)
- Schmiernippel aus vernickeltem Messing
- Verstärkungsbuchsen/ Unterlegscheiben aus nichtrostendem Stahl nach DIN 1.4301.

Gehäuse aus Polypropylen PP FV mit Microban®
- Flansch aus verstärktem Polypropylen PP FV (weiß) mit Microban®
- Abdichtkappe aus Polypropylen PP (orange) mit Microban®
- Dichtungen aus Gummi NBR (schwarz).
  Auf Wunsch in Viton-Gummi (braun).
  Viton ist beständiger gegen chemische Substanzen
- Schmiernippel aus nichtrostendem Stahl nach DIN 1.4401
- Verstärkungsbuchsen/Unterlegscheiben aus nichtrostendem Stahl nach DIN 1.4401.

Einsatztemperaturen
trocken : - 20 bis + 60°C.

Max. erlaubter Fluchtungsfehler : 2°.

Lager



- Serie YAT (Befestigung mittels Stellschrauben)
- Serie YET (Befestigung mittels Exzenter-Spannring)
- Chromstahl
- Einscheibige Dichtung
- Vorgeschmiert mit Lithium / Kalziumfett
- Nachschmierbar.

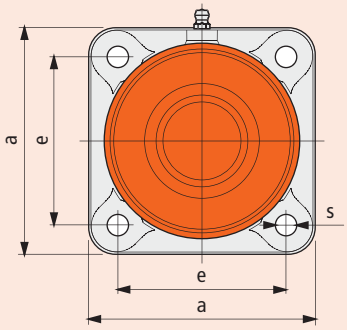

- **Serie UCFN/C**
  Wellenbefestigung mittels Stellschrauben

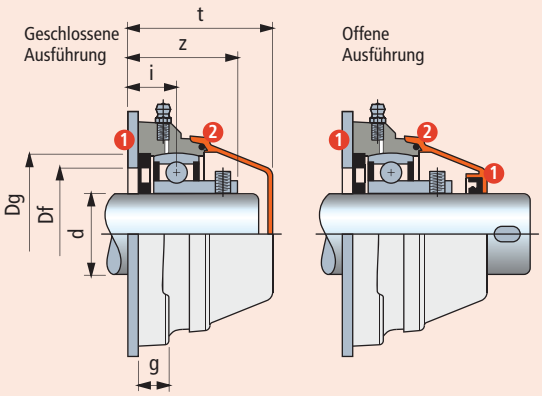

- **Serie HCFN/C**
  Wellenbefestigung mittels Exzenter-Spannring

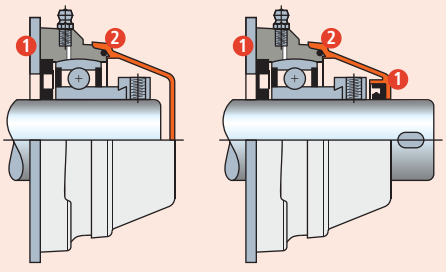

1 Dichtung.
2 O-Ring-Dichtung.

UCFN/C - SUCFN/C - HCFN/C - SHCFN/C

Ø d mm	Typ	Gehäuse: Polyamid PA FV Vollgehäuse (schwarz) bdichtkappe (orange) Code	Gehäuse: Polyamid PA FV mit Microban® Vollgehäuse (blau) Abdichtkappe (orange) Code	Gehäuse: Polypropylen PP FV mit Microban® Vollgehäuse (weiß) Abdichtkappe (orange) Code	Maße mm e	a	s	g	i	z	t	Dg	Bohrung im Seitenteil[1] Df max.	min.	Lager	Gewicht Kg	Ersatzteile Abdichtkappe orange Code
Befestigung mittels Stellschrauben • Geschlossene Ausführung																	
30	UCFN 206 C	**632223**	**632343**	632463	83	110	11	15	20	41	55	62	60	50	YAT 206	0,50	63154
35*	SUCFN 207 C	**632233**	**632353**	632473	83	110	11	15	19,5	43	59	72	70	55	YAT 207	0,61	63539
40*	SUCFN 208 C	**632243**	**632363**	632483	83	110	11	15	19	44,3	66	80	78	65	YAT 208	0,82	600882
Befestigung mittels Stellschrauben • Offene Ausführung																	
30	UCFN 206 C	**632253**	**632373**	632493	83	110	11	15	20	41	55	62	60	50	YAT 206	0,50	69965
35*	SUCFN 207 C	**632263**	**632383**	632503	83	110	11	15	19,5	43	59	72	70	55	YAT 207	0,61	615692
40*	SUCFN 208 C	**632273**	**632393**	632513	83	110	11	15	19	44,3	66	80	78	65	YAT 208	0,82	600892
Befestigung mittels Exzenter-Spannring • Geschlossene Ausführung																	
30	HCFN 206 C	**632283**	**632403**	632523	83	110	11	15	20	46,7	55	62	60	50	YET 206	0,57	63154
35*	SHCFN 207 C	632293	632413	632533	83	110	11	15	19,5	48,9	59	72	70	55	YET 207	0,79	63539
40*	SUCFN 208 C	**632303**	**632423**	632543	83	110	11	15	19	51,7	66	80	78	65	YET 208	1,01	600882
Befestigung mittels Exzenter-Spannring • Offene Ausführung																	
30	HCFN 206 C	**632313**	**632433**	632553	83	110	11	15	20	46,7	55	62	60	50	YET 206	0,57	69965
35*	SHCFN 207 C	632323	632443	632563	83	110	11	15	19,5	48,9	59	72	70	55	YET 207	0,79	615692
40*	SUCFN 208 C	**632333**	**632453**	632573	83	110	11	15	19	51,7	66	80	78	65	YET 208	1,01	600892

Artikel-Nr. zum Bestellen = B0000 + Code-Nr.

*** = Sonderausführung.**

[1] = Die Maße Df min / Df max sind einzuhalten. Ansonsten wird die Dichtung beschädigt, und beim Nachschmieren kann die Luft nicht entweichen.

Verpackung : 6 Stück.

Erste Wahl **Standard** **Auf Anfrage**

Lager mit quadratischem Gehäuse

UCFN/CL - SUCFN/CL - HCFN/CL - SHCFN/CL



LEBENSDAUER-GESCHMIERT

Für Trockenlauf empfohlen



NEW

Microban® antibacterial protection

- **Lebensdauergeschmiert**
  Die Lager sind mit einem speziellem Fett vorgeschmiert.
  Dieses hält für die gesamte Lebensdauer und bedarf keiner Nachschmierung.
  (siehe Seite B74 zur Berechnung der Fettlebensdauer)
- **Wellenbefestigung mittels Stellschrauben / Exzenter-Spannring**
- **Flanschlager aus Polyamid PA FV**
  Hohe mechanische Belastung und Hitzebeständigkeit
  Abdichtung gegen Staub, Feuchtigkeit, Sprühnebel,
  Dämpfe, leicht aggressive Chemikalien.
- **Flanschlager mit Vollgehäuse**
  Die Dichtung des Gehäuses garantiert maximale Hygiene.

Materialien

Gehäuse aus Polyamid PA FV

- Flansch aus verstärktem Polyamid PA FV (schwarz)
- Abdichtkappe aus Polypropylen PP (orange) mit Microban®
- Dichtungen mit zusätzlicher Staubdichtlippe/O-Ring aus NBR- Gummi (schwarz)
- Verstärkungsbuchsen/Unterlegscheiben aus nichtrostendem Stahl nach DIN 1.4301.

Einsatztemperaturen

trocken : - 20 to + 60°C.

Max. erlaubter Fluchtungsfehler : 2°.

Lager



- Serie YAT (Befestigung mittels Stellschrauben)
- Serie YET (Befestigung mittels Exzenter-Spannring)
- Chromstahl
- Einscheibige Dichtung
- Vorgeschmiert mit Lithium/Kalziumfett,
  dieses hält für die gesamte Lebensdauer und bedarf keinen Nachschmierung.

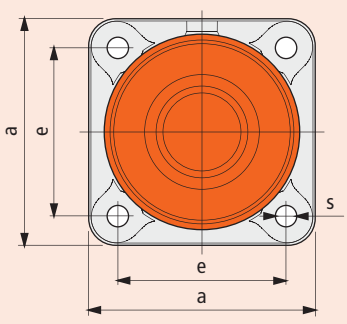

- **Serie UCFN/CL**
  Wellenbefestigung mittels Stellschrauben

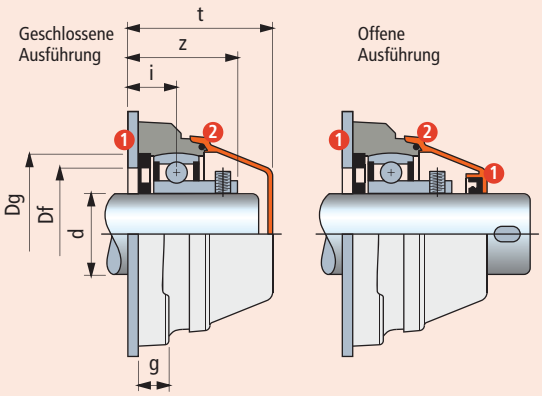

- **Serie HCFN/CL**
  Wellenbefestigung mittels Exzenter-Spannring

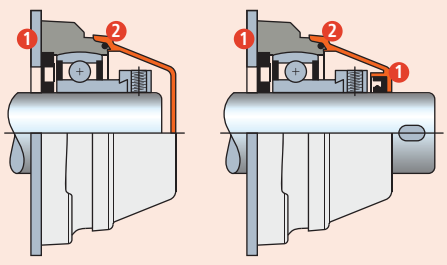

1 Dichtung.
2 O-Ring-Dichtung.

UCFN/CL - SUCFN/CL - HCFN/CL - SHCFN/CL

Ø d mm	Typ	Gehäuse Polyamid PA FV Vollgehäuse (schwarz) bdichtkappe (orange) Code	Maße mm e	a	s	g	i	z	t	Dg	Bohrung im Seitenteil Df max.	min.	Lager	Gewicht Kg	Ersatzteile Abdichtkappe orange Code
Befestigung mittels Stellschrauben • Geschlossene Ausführung															
30	UCFN 206 CL	632223L	83	110	11	15	20	41	55	62	60	50	YAT 206	0,50	63154
35*	SUCFN 207 CL	632233L	83	110	11	15	19,5	43	59	72	70	55	YAT 207	0,61	63539
40*	SUCFN 208 CL	632243L	83	110	11	15	19	44,3	66	80	78	65	YAT 208	0,82	600882
Befestigung mittels Stellschrauben • Offene Ausführung															
30	UCFN 206 CL	632253L	83	110	11	15	20	41	55	62	60	50	YAT 206	0,50	69965
35*	SUCFN 207 CL	632263L	83	110	11	15	19,5	43	59	72	70	55	YAT 207	0,61	615692
40*	SUCFN 208 CL	632273L	83	110	11	15	19	44,3	66	80	78	65	YAT 208	0,82	600892
Befestigung mittels Exzenter-Spannring • Geschlossene Ausführung															
30	HCFN 206 CL	632283L	83	110	11	15	20	46,7	55	62	60	50	YET 206	0,57	63154
35*	SHCFN 207 CL	632293L	83	110	11	15	19,5	48,9	59	72	70	55	YET 207	0,79	63539
40*	SUCFN 208 CL	632303L	83	110	11	15	19	51,7	66	80	78	65	YET 208	1,01	600882
Befestigung mittels Exzenter-Spannring • Offene Ausführung															
30	HCFN 206 CL	632313L	83	110	11	15	20	46,7	55	62	60	50	YET 206	0,57	69965
35*	SHCFN 207 CL	632323L	83	110	11	15	19,5	48,9	59	72	70	55	YET 207	0,79	615692
40*	SUCFN 208 CL	632333L	83	110	11	15	19	51,7	66	80	78	65	YET 208	1,01	600892

Artikel-Nr. zum Bestellen = B0000 + Code-Nr.
*** = Sonderausführung.**
Verpackung : 6 Stück.

Erste Wahl **Standard** **Auf Anfrage**

UCFN - SUCFN - HCFN - SHCFN



NEW

Microban® antibacterial protection



Zubehörteile

- **Wellenbefestigung mittels Stellschrauben / Exzenter-Spannring**
- **Ausführung mit Lager YAR 2F**
  Die zweischeibige Dichtung gewährleistet einen größeren Schutz gegenüber Staub und nicht korrosiven Substanzen.
- **Ausführung mit Edelstahllager YAR 2RF**
  Das Lager aus rostfreiem Edelstahl 1.4021 mit zweischeibiger, gummierter Dichtung gewährleistet Schutz gegen Feuchtigkeit, Dämpfe, Flüssigkeiten, chemische Substanzen von mittlerer Aggressivität. Geringere Belastbarkeit.
- **Ausführung mit Lager YAT**
  Die einscheibige Dichtung gewährleistet Schutz gegen Staub.
- **Stehlager mit antibakteriellem Schutz Microban®**
  Microban® wirkt gegen Bakterien, die in Lebensmitteln wachsen können, z.B. E. Coli, Salmonellen, Lteria, S-Aureus, Campilobakterien.
- **Materialien**
  Polyamid PA FV garantiert höchste mechanische und thermische Beständigkeit. Polypropylen PP FV garantiert eine hohe Beständigkeit gegen chemische Substanzen, hat aber eine geringere Belastbarkeit.

Materialien

Gehäuse aus Polyamid PA FV
- Flansch aus verstärktem Polyamid PA FV (schwarz)
- Schmiernippel aus vernickeltem Messing
- Verstärkungsbuchsen/ Unterlegscheiben aus nichtrostendem Stahl nach DIN 1.4301.

Gehäuse aus Polyamid PA FV mit Microban®
- Flansch aus verstärktem Polyamid PA FV (blau) mit Microban®
- Lager aus rostfreiem Edelstahl 1.4021
- Verstärkungsbuchsen/ Unterlegscheiben aus nichtrostendem Stahl nach DIN 1.4301.

Gehäuse aus Polypropylen PP FV mit Microban®
- Flansch aus verstärktem Polypropylen PP FV (weiß) mit Microban®
- Lager aus rostfreiem Edelstahl 1.4021
- Schmiernippel aus nichtrostendem Stahl nach DIN 1.4401
- Verstärkungsbuchsen/Unterlegscheiben aus nichtrostendem Stahl nach DIN 1.4401.

Einsatztemperaturen

trocken : - 20 bis + 60°C.

Max. erlaubter Fluchtungsfehler : 2°.

Lager

- Serie YAR 2F (Befestigung mittels Stellschrauben, Chromstahl, zweischeibige Dichtung)
- Serie YAR 2RF (Befestigung mittels Stellschrauben, rostfreier Edelstahl 1.4021, zweischeibige gummierte Dichtung) • Serie YAT (Befestigung mittels Stellschrauben, Chromstahl, einscheibige Dichtung) • Serie YET (Befestigung mittels Exzenter-Spannring, Chromstahl, einscheibige Dichtung)
- Vorgeschmiert mit Lithium / Kalziumfett • Nachschmierbar.

Abdichtkappe (Zubehörteil) und Ersatzteile

Geschlossene Abdichtkappe

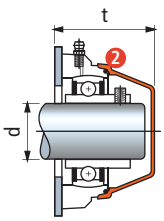

Offene Abdichtkappe

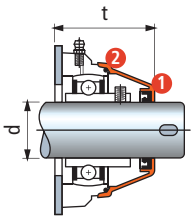

1 Dichtung
2 O-Ring-Dichtung

Ø d mm	Ersatzteile: Abdichtkappe orange Code	t mm
Geschlossene Abdichtkappe komplett mit Dichtung		
30	**63154**	55
35*	**63539**	59
40*	**600882**	66
Offene Abdichtkappe komplett mit Dichtung		
30	**69965**	55
35*	**615692**	59
40*	**600892**	66

*** = Sonderausführung.**

- **Serie UCFN**
  Wellenbefestigung mittels Stellschrauben

Ausführung mit Lager **YAR 2F**

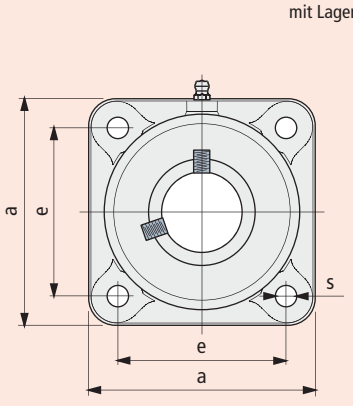

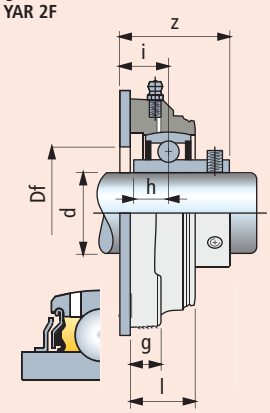

Ausführung mit Edelstahllager **YAR 2RF**

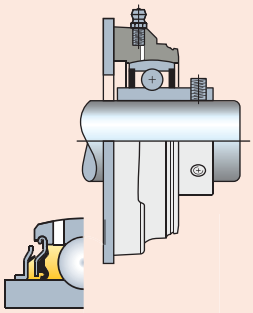

Ausführung mit Lager **YAT**

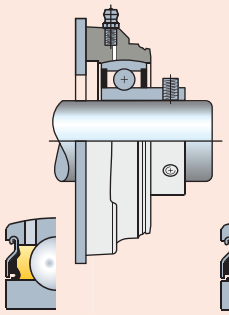

- **Serie HCFN**
  Wellenbefestigung mittels Exzenter-Spannring

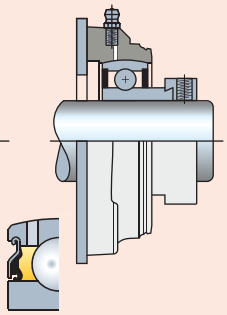

UCFN - SUCFN - HCFN - SHCFN

Ø d mm	Typ	Gehäuse: Polyamid PA FV Vollgehäuse (schwarz) Code	Gehäuse: Polyamid PA FV mit Microban® Vollgehäuse (blau) Code	Gehäuse: Polypropylen PP FV mit Microban® Vollgehäuse (weiß) Code	e	a	s	Maße mm g	i	h	l	z	Bohrung im Seitenteil Df mm	Lager	Gewicht Kg
Befestigung mittels Stellschrauben • Ausführung mit Lager YAR 2F															
30	UCFN 206	**634103**	-	-	83	110	11	15	20	15,9	31,5	41	34	YAR 206 2F	0,51
35*	SUCFN 207	**634113**	-	-	83	110	11	15	19,5	17,5	31,5	43	39	YAR 207 2F	0,59
40*	SUCFN 208	634123	-	-	83	110	11	15	19	19	31,5	44,3	44	YAR 208 2F	0,82
Befestigung mittels Stellschrauben • Ausführung mit Edelstahllager YAR 2RF															
30	UCFN 206	**634133**	**634223**	634313	83	110	11	15	20	15,9	31,5	41	34	YAR 206 2RF	0,51
35*	SUCFN 207	**634143**	**634233**	634323	83	110	11	15	19,5	17,5	31,5	43	39	YAR 207 2RF	0,59
40*	SUCFN 208	634153	634243	634333	83	110	11	15	19	19	31,5	44,3	44	YAR 208 2RF	0,82
Befestigung mittels Stellschrauben • Ausführung mit Lager YAT															
30	UCFN 206	**634163**	**634253**	634343	83	110	11	15	20	-	31,5	46,7	34	YAT 206	0,48
35*	SUCFN 207	**634173**	**634263**	634353	83	110	11	15	19,5	-	31,5	48,9	39	YAT 207	0,56
40*	SUCFN 208	**634183**	**634273**	634363	83	110	11	15	19	-	31,5	51,7	44	YAT 208	0,79
Befestigung mittels Exzenter-Spannring															
30	HCFN 206	**634193**	**634283**	634373	83	110	11	15	20	-	31,5	46,7	34	YET 206	0,55
35*	SHCFN 207	634203	634293	634383	83	110	11	15	19,5	-	31,5	48,9	39	YET 207	0,76
40*	SUCFN 208	**634213**	**634303**	634393	83	110	11	15	19	-	31,5	51,7	44	YET 208	0,98

Artikel-Nr. zum Bestellen = B0000 + Code-Nr.
*** = Sonderausführung.**
Verpackung : 6 Stück.

Erste Wahl **Standard** **Auf Anfrage**

Lager mit quadratischem Gehäuse

UCF/C - SUCF/C - HCF/C - SHCF/C



- **Wasserdichtes Gehäuse**
- **Wellenbefestigung mittels Stellschrauben / Exzenter-Spannring**
- **Stehlager aus Polyamid PA FV**
  Hohe mechanische Belastung und Hitzebeständigkeit
  Abdichtung gegen Staub, Feuchtigkeit, Sprühnebel,
  Dämpfe, leicht aggressive Chemikalien.
- **Stehlager aus Polypropylen PP FV**
  Abdichtung gegen aggressive Chemikalien.
  Geringere Belastbarkeit.
- **Flanschlager mit Vollgehäuse**
  Sie unterscheiden sich von den Ausführungen mit Standardflansch
  durch ihre Struktur mit geschlossener, sterilisierbarer Oberfläche.
- **Stehlager mit antibakteriellem Schutz Microban®**
  Microban® wirkt gegen Bakterien, die in
  Lebensmitteln wachsen können, z.B. E. Coli,
  Salmonellen, Listeria, S-Aureus, Campilobakterien.

Materialien

Gehäuse aus Polyamid PA FV
- Flansch aus verstärktem Polyamid PA FV (schwarz)
- Abdichtkappe aus Polypropylen PP (orange) mit Microban®
- Dichtungen mit zusätzlicher Staubdichtlippe/O-Ring aus NBR- Gummi (schwarz)
- Schmiernippel aus vernickeltem Messing
- Verstärkungsbuchsen/Unterlegscheiben aus nichtrostendem Stahl nach DIN 1.4301.

Gehäuse aus Polyamid PA FV mit Microban®
- Flansch aus verstärktem Polyamid PA FV (blau) mit Microban®
- Abdichtkappe aus Polypropylen PP (orange) mit Microban®
- Dichtungen mit zusätzlicher Staubdichtlippe / O-Ring aus NBR- Gummi (schwarz)
- Schmiernippel aus vernickeltem Messing
- Verstärkungsbuchsen/ Unterlegscheiben aus nichtrostendem Stahl nach DIN 1.4301.

Gehäuse aus Polypropylen PP FV mit Microban®
- Flansch aus verstärktem Polypropylen PP FV (weiß) mit Microban®
- Abdichtkappe aus Polypropylen PP (orange) mit Microban®
- Dichtungen aus Gummi NBR (schwarz).
  Auf Wunsch in Viton-Gummi (braun).
  Viton ist beständiger gegen chemische Substanzen
- Schmiernippel aus nichtrostendem Stahl nach DIN 1.4401
- Verstärkungsbuchsen/Unterlegscheiben aus nichtrostendem Stahl nach DIN 1.4401.

Einsatztemperaturen
trocken : - 20 bis + 60°C.

Max. erlaubter Fluchtungsfehler : 2°.

Lager



- Serie YAT (Befestigung mittels Stellschrauben)
- Serie YET (Befestigung mittels Exzenter-Spannring)
- Chromstahl
- Einscheibige Dichtung
- Vorgeschmiert mit Lithium / Kalziumfett
- Nachschmierbar.

- **Serie UCF/C**
  Wellenbefestigung mittels Stellschrauben

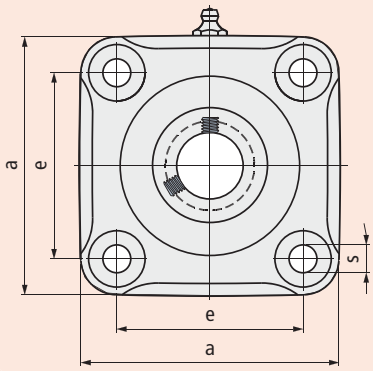

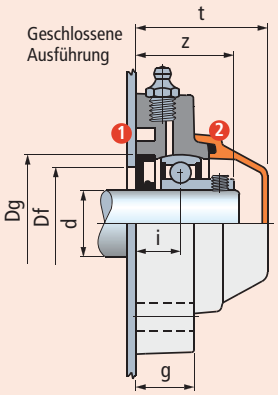

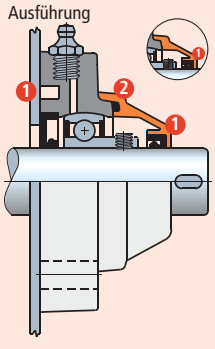

- **Serie HCF/C**
  Wellenbefestigung mittels Exzenter-Spannring

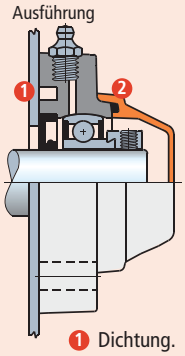

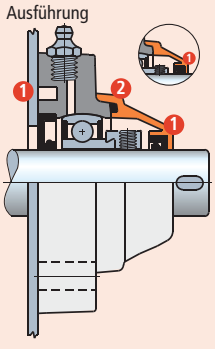

1 Dichtung.
2 O-Ring-Dichtung.

UCF/C - SUCF/C - HCF/C - SHCF/C

Ø d mm	Typ	Gehäuse: Polyamid PA FV Standard-flansch (schwarz) bdichtkappe (orange) Code	Gehäuse: Polyamid PA FV mit Microban® Vollgehäuse (blau) Abdichtkappe (orange) Code	Gehäuse: Polypropylen PP FV mit Microban® Vollgehäuse (weiß) Abdichtkappe (orange) Code	Maße mm e	a	s	g	i	z	t	Dg	Bohrung im Seitenteil[2] Df max.	Df min.	Lager	Gewicht Kg	Ersatzteile Abdichtkappe orange Code
Befestigung mittels Stellschrauben • Geschlossene Ausführung																	
25	UCF 205 C	64573	651172	680932	70	98	11	22,5	16,8	36,3	49,5	52	50	45	YAT 205	0,40	681952
25*	SUCF 205 C	**603043**	-	-	83	110	11	26	19,3	38,8	54	52	50	45	YAT 205	0,50	681952
30	UCF 206 C	63112	**651182**	680942	83	110	11	26	20	41	56	62	60	50	YAT 206	0,56	63154
35	UCF 207 C	64018	**651192**	680952	92	120	11	26	19,5	43	59	72	70	55	YAT 207	0,72	682022
35*	SUCF 207 C	**680522**[1]	**668982**	680962	83	110	11	26	19,5	43	61	72	70	55	YAT 207	0,67	63539
40	UCF 208 C	68916	**651202**	680972	102	131	11	30	22	47,3	65,5	80	78	65	YAT 208	0,95	63539
40*	SUCF 208 C	61819	**651212**	680982	83	110	11	26	19	44,3	66	80	78	65	YAT 208	0,88	600882
45*	SUCF 209 C	686592[1]	686672	686752	102	131	11	30	23	48,8	73	85	83	75	YAT 209	1,10	686972
50*	SUCF 210 C	686602[1]	686682	686762	102	131	11	30	23	52	73	90	88	80	YAT 210	1,20	686972
Befestigung mittels Stellschrauben • Offene Ausführung																	
25	UCF 205 C	64623	651272	680992	70	98	11	22,5	16,8	36,3	49,5	52	50	45	YAT 205	0,40	681972
25*	SUCF 205 C	**603053**	-	-	83	110	11	26	19,3	38,8	54	52	50	45	YAT 205	0,50	681972
30	UCF 206 C	63172	651282	681002	83	110	11	26	20	41	56	62	60	50	YAT 206	0,56	69965
35	UCF 207 C	64028	651292	681012	92	120	11	26	19,5	43	59	72	70	55	YAT 207	0,72	682032
35*	SUCF 207 C	**680582**[1]	**668992**	681022	83	110	11	26	19,5	43	61	72	70	55	YAT 207	0,67	615692
40	UCF 208 C	68926	651302	681032	102	131	11	30	22	47,3	65,5	80	78	65	YAT 208	0,95	63549
40*	SUCF 208 C	61829	651312	681042	83	110	11	26	19	44,3	66	80	78	65	YAT 208	0,88	600892
45*	SUCF 209 C	686612[1]	686692	686772	102	131	11	30	23	48,8	73	85	83	75	YAT 209	1,10	686992
50*	SUCF 210 C	686622[1]	686702	686782	102	131	11	30	23	52	73	90	88	80	YAT 210	1,20	687002
Befestigung mittels Exzenter-Spannring • Geschlossene Ausführung																	
25	HCF 205 C	680452	680712	681052	70	98	11	22,5	16,8	40,3	49,5	52	50	45	YET 205	0,44	681952
25*	SHCF 205 C	**603063**	-	-	83	110	11	26	19,3	42,8	54	52	50	45	YET 205	0,57	681952
30	HCF 206 C	621501	**651372**	681062	83	110	11	26	20	46,7	56	62	60	50	YET 206	0,63	63154
35	HCF 207 C	680462	680722	681072	92	120	11	26	19,5	48,9	59	72	70	55	YET 207	0,90	682022
35*	SHCF 207 C	680642[1]	669022	681082	83	110	11	26	19,5	48,9	61	72	70	55	YET 207	0,85	63539
40*	SHCF 208 C	62439	**651382**	681092	83	110	11	26	19	51,7	66	80	78	65	YET 208	1,07	600882
45*	SHCF 209 C	686632[1]	686712	686792	102	131	11	30	23	56	73	85	83	75	YET 209	1,29	686972
50*	SHCF 210 C	686642	686722	686802	102	131	11	30	23	56	73	90	88	80	YET 210	1,39	686972
Befestigung mittels Exzenter-Spannring • Offene Ausführung																	
25	HCF 205 C	680472	680732	681102	70	98	11	22,5	16,8	40,3	49,5	52	50	45	YET 205	0,44	681972
25*	SHCF 205 C	**603073**	-	-	83	110	11	26	19,3	42,8	54	52	50	45	YET 205	0,57	681972
30	HCF 206 C	621481	651412	681112	83	110	11	26	20	46,7	56	62	60	50	YET 206	0,63	69965
35	HCF 207 C	680482	680742	681122	92	120	11	26	19,5	48,9	59	72	70	55	YET 207	0,90	682032
35*	SHCF 207 C	680692[1]	669032	681132	83	110	11	26	19,5	48,9	61	72	70	55	YET 207	0,85	615692
40*	SHCF 208 C	62449	**651422**	681142	83	110	11	26	19	51,7	66	80	78	65	YET 208	1,07	600892
45*	SHCF 209 C	686652[1]	686732	686812	102	131	11	30	23	56	73	85	83	75	YET 209	1,29	686992
50*	SHCF 210 C	686662[1]	686742	686822	102	131	11	30	23	56	73	90	88	80	YET 210	1,39	687002

Artikel-Nr. zum Bestellen = B0000 + Code-Nr.

*** = Sonderausführung.**

[1] = Flansch mit geschlossener Oberfläche.

[2] = Die Maße Df min / Df max sind einzuhalten. Ansonsten wird die Dichtung beschädigt, und beim Nachschmieren kann die Luft nicht entweichen.

Verpackung : 6 Stück.

Erste Wahl **Standard** **Auf Anfrage**

Lager mit quadratischem Gehäuse

UCF/CL - SUCF/CL - HCF/CL - SHCF/CL

LEBENSDAUER-GESCHMIERT

Für Trockenlauf empfohlen



Microban® antibacterial protection

- **Lebensdauergeschmiert**
  Die Lager sind mit einem speziellem Fett vorgeschmiert.
  Dieses hält für die gesamte Lebensdauer und bedarf keiner Nachschmierung.
  (siehe Seite B74 zur Berechnung der Fettlebensdauer)
- **Wellenbefestigung mittels Stellschrauben / Exzenter-Spannring**
- **Flanschlager aus Polyamid PA FV**
  Hohe mechanische Belastung und Hitzebeständigkeit
  Abdichtung gegen Staub, Feuchtigkeit, Sprühnebel,
  Dämpfe, leicht aggressive Chemikalien.
- **Flanschlager mit Vollgehäuse**
  Sie unterscheiden sich von den Ausführungen mit Standardflansch
  durch ihre Struktur mit geschlossener, sterilisierbarer Oberfläche.
- **Flanschlager mit antibakteriellem Schutz Microban®**
  Microban® wirkt gegen Bakterien, die in
  Lebensmitteln wachsen können, z.B. E. Coli,
  Salmonellen, Listeria, S-Aureus, Campilobakterien.

Materialien

Gehäuse aus Polyamid PA FV

- Flansch aus verstärktem Polyamid PA FV (schwarz)
- Abdichtkappe aus Polypropylen PP (orange) mit Microban®
- Dichtungen mit zusätzlicher Staubdichtlippe/O-Ring aus NBR- Gummi (schwarz)
- Verstärkungsbuchsen/Unterlegscheiben aus nichtrostendem Stahl nach DIN 1.4301.

Einsatztemperaturen

trocken : - 20 to + 60°C.

Max. erlaubter Fluchtungsfehler : 2°.

Lager



- Serie YAT (Befestigung mittels Stellschrauben)
- Serie YET (Befestigung mittels Exzenter-Spannring)
- Chromstahl
- Einscheibige Dichtung
- Vorgeschmiert mit Lithium/Kalziumfett,
  dieses hält für die gesamte Lebensdauer und bedarf keinen Nachschmierung.

- **Serie UCF/CL**
  Wellenbefestigung mittels Stellschrauben

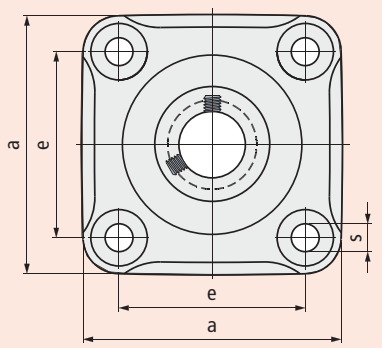

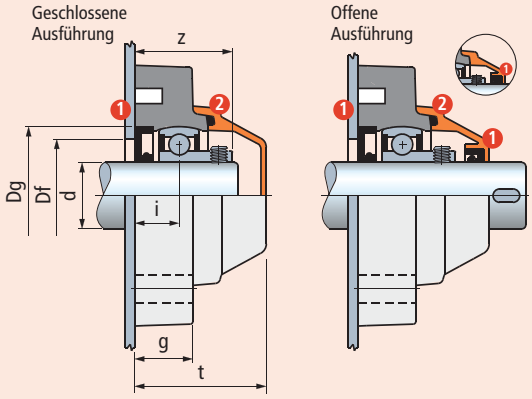

- **Serie HCF/CL**
  Wellenbefestigung mittels Exzenter-Spannring

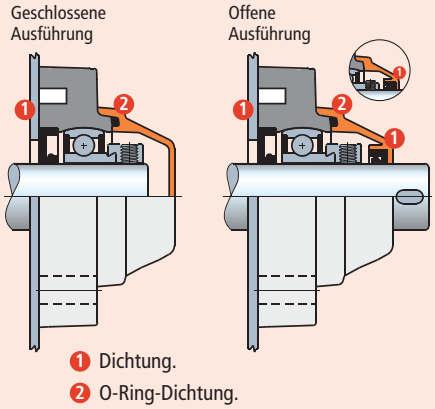

1 Dichtung.
2 O-Ring-Dichtung.

UCF/CL - SUCF/CL - HCF/CL - SHCF/CL

dia. d mm	Typ	Gehäuse Polyamid PA FV Standard-flansch (schwarz) Abdichtkappe (orange) Code	Maße mm e	a	s	g	i	z	t	Dg	Bohrung im Seitenteil Df max.	min.	Lager	Gewicht Kg	Ersatzteile Abdichtkappe orange Code
Befestigung mittels Stellschrauben • Geschlossene Ausführung															
25	UCF 205 CL	64573L	70	98	11	22,5	16,8	36,3	49,5	52	50	45	YAT 205	0,40	681952
25*	SUCF 205 CL	603043L	83	110	11	26	19,3	38,8	54	52	50	45	YAT 205	0,50	681952
30	UCF 206 CL	**63112L**	83	110	11	26	20	41	56	62	60	50	YAT 206	0,56	63154
35	UCF 207 CL	64018L	92	120	11	26	19,5	43	59	72	70	55	YAT 207	0,72	682022
35*	SUCF 207 CL	-	83	110	11	26	19,5	43	61	72	70	55	YAT 207	0,67	-
40	UCF 208 CL	68916L	102	131	11	30	22	47,3	65,5	80	78	65	YAT 208	0,95	63539
40*	SUCF 208 CL	61819L	83	110	11	26	19	44,3	66	80	78	65	YAT 208	0,88	600882
45*	SUCF 209 CL	-	102	131	11	30	23	48,8	73	85	83	75	YAT 209	1,10	-
50*	SUCF 210 CL	-	102	131	11	30	23	52	73	90	88	80	YAT 210	1,20	-
Befestigung mittels Stellschrauben • Offene Ausführung															
25	UCF 205 CL	64623L	70	98	11	22,5	16,8	36,3	49,5	52	50	45	YAT 205	0,40	681972
25*	SUCF 205 CL	603053L	83	110	11	26	19,3	38,8	54	52	50	45	YAT 205	0,50	681972
30	UCF 206 CL	**63172L**	83	110	11	26	20	41	56	62	60	50	YAT 206	0,56	69965
35	UCF 207 CL	64028L	92	120	11	26	19,5	43	59	72	70	55	YAT 207	0,72	682032
35*	SUCF 207 CL	-	83	110	11	26	19,5	43	61	72	70	55	YAT 207	0,67	-
40	UCF 208 CL	68926L	102	131	11	30	22	47,3	65,5	80	78	65	YAT 208	0,95	63549
40*	SUCF 208 CL	61829L	83	110	11	26	19	44,3	66	80	78	65	YAT 208	0,88	600892
45*	SUCF 209 CL	-	102	131	11	30	23	48,8	73	85	83	75	YAT 209	1,10	-
50*	SUCF 210 CL	-	102	131	11	30	23	52	73	90	88	80	YAT 210	1,20	-
Befestigung mittels Exzenter-Spannring • Geschlossene Ausführung															
25	HCF 205 CL	680452L	70	98	11	22,5	16,8	40,3	49,5	52	50	45	YET 205	0,44	681952
25*	SHCF 205 CL	603063L	83	110	11	26	19,3	42,8	54	52	50	45	YET 205	0,57	681952
30	HCF 206 CL	**621501L**	83	110	11	26	20	46,7	56	62	60	50	YET 206	0,63	63154
35	HCF 207 CL	680462L	92	120	11	26	19,5	48,9	59	72	70	55	YET 207	0,90	682022
35*	SHCF 207 CL	-	83	110	11	26	19.5	48,9	61	72	70	55	YET 207	0,85	-
40*	SHCF 208 CL	62439L	83	110	11	26	19	51,7	66	80	78	65	YET 208	1,07	600882
45*	SHCF 209 CL	-	102	131	11	30	23	56	73	85	83	75	YET 209	1,29	-
50*	SHCF 210 CL	-	102	131	11	30	23	56	73	90	88	80	YET 210	1,39	-
Befestigung mittels Exzenter-Spannring • Offene Ausführung															
25	HCF 205 CL	680472L	70	98	11	22,5	16,8	40,3	49,5	52	50	45	YET 205	0,44	681972
25*	SHCF 205 CL	603073L	83	110	11	26	19,3	42,8	54	52	50	45	YET 205	0,57	681972
30	HCF 206 CL	**621481L**	83	110	11	26	20	46,7	56	62	60	50	YET 206	0,63	69965
35	HCF 207 CL	680482L	92	120	11	26	19,5	48,9	59	72	70	55	YET 207	0,90	682032
35*	SHCF 207 CL	-	83	110	11	26	19,5	48,9	61	72	70	55	YET 207	0,85	-
40*	SHCF 208 CL	62449L	83	110	11	26	19	51,7	66	80	78	65	YET 208	1,07	600892
45*	SHCF 209 CL	-	102	131	11	30	23	56	73	85	83	75	YET 209	1,29	-
50*	SHCF 210 CL	-	102	131	11	30	23	56	73	90	88	80	YET 210	1,39	-

Artikel-Nr. zum Bestellen = B0000 + Code-Nr.
*** = Sonderausführung.**
Verpackung : 6 Stück.

Erste Wahl **Standard** **Auf Anfrage**

Lager mit quadratischem Gehäuse

UCF - SUCF - HCF - SHCF



Microban® antibacterial protection



Zubehörteile

- **Wellenbefestigung mittels Stellschrauben / Exzenter-Spannring**
- **Ausführung mit Lager YAR 2F**
  Die zweischeibige Dichtung gewährleistet einen größeren Schutz gegenüber Staub und nicht korrosiven Substanzen.
- **Ausführung mit Edelstahllager YAR 2RF**
  Das Lager aus rostfreiem Edelstahl 1.4021 mit zweischeibiger, gummierter Dichtung gewährleistet Schutz gegen Feuchtigkeit, Dämpfe, Flüssigkeiten, chemische Substanzen von mittlerer Aggressivität. Geringere Belastbarkeit.
- **Ausführung mit Lager YAT**
  Die einscheibige Dichtung gewährleistet Schutz gegen Staub.
- **Stehlager mit antibakteriellem Schutz Microban®**
  Microban® wirkt gegen Bakterien, die in Lebensmitteln wachsen können, z.B. E. Coli, Salmonellen, Lteria, S-Aureus, Campilobakterien.
- **Materialien**
  Polyamid PA FV garantiert höchste mechanische und thermische Beständigkeit. Polypropylen PP FV garantiert eine hohe Beständigkeit gegen chemische Substanzen, hat aber eine geringere Belastbarkeit.

Materialien

Gehäuse aus Polyamid PA FV
- Flansch aus verstärktem Polyamid PA FV (schwarz)
- Schmiernippel aus vernickeltem Messing
- Verstärkungsbuchsen/ Unterlegscheiben aus nichtrostendem Stahl nach DIN 1.4301.

Gehäuse aus Polyamid PA FV mit Microban®
- Flansch aus verstärktem Polyamid PA FV (blau) mit Microban®
- Lager aus rostfreiem Edelstahl 1.4021
- Verstärkungsbuchsen/ Unterlegscheiben aus nichtrostendem Stahl nach DIN 1.4301.

Gehäuse aus Polypropylen PP FV mit Microban®
- Flansch aus verstärktem Polypropylen PP FV (weiß) mit Microban®
- Lager aus rostfreiem Edelstahl 1.4021
- Schmiernippel aus nichtrostendem Stahl nach DIN 1.4401
- Verstärkungsbuchsen/Unterlegscheiben aus nichtrostendem Stahl nach DIN 1.4401.

Einsatztemperaturen

trocken : - 20 bis + 60°C.

Max. erlaubter Fluchtungsfehler : 2°.

Lager

- Serie YAR 2F (Befestigung mittels Stellschrauben, Chromstahl, zweischeibige Dichtung)
- Serie YAR 2RF (Befestigung mittels Stellschrauben, rostfreier Edelstahl 1.4021, zweischeibige gummierte Dichtung) • Serie YAT (Befestigung mittels Stellschrauben, Chromstahl, einscheibige Dichtung) • Serie YET (Befestigung mittels Exzenter-Spannring, Chromstahl, einscheibige Dichtung)
- Vorgeschmiert mit Lithium / Kalziumfett • Nachschmierbar.

Abdichtkappe (Zubehörteil) und Ersatzteile

Geschlossene Abdichtkappe

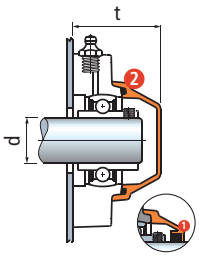

Versionen mit 45 und 50 mm werden ohne O-Ring geliefert

Offene Abdichtkappe

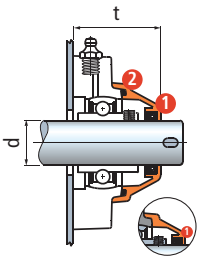

Versionen mit 45 und 50 mm werden ohne O-Ring geliefert

Ø d mm	Ersatzteile Abdichtkappe orange Code	t mm
Geschlossene Abdichtkappe komplett mit Dichtung		
25	681952	49,5
25*	681952	54
30	63154	56
35	682022	59
35*	63154	61
40	63539	65,5
40*	600882	66
45*	686972	73
50*	686972	73
Offene Abdichtkappe komplett mit Dichtung		
25	681972	49,5
25*	681972	54
30	69965	56
35	682032	59
35*	615692	61
40	63549	65,5
40*	600892	66
45*	686992	73
50*	687002	73

*** = Sonderausführung.**

1 Dichtung
2 O-Ring-Dichtung

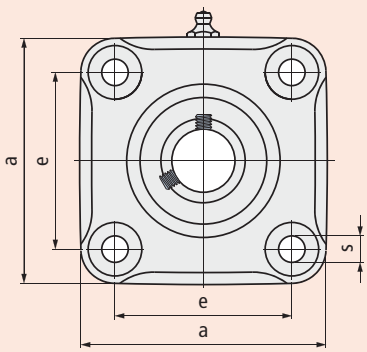

- **Serie UCF**
  Wellenbefestigung mittels Stellschrauben

Ausführung mit Lager **YAR 2F**

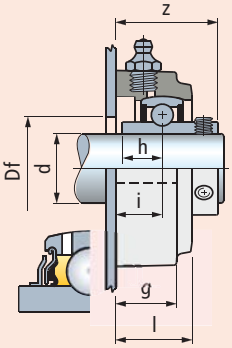

Ausführung mit Edelstahllager **YAR 2RF**

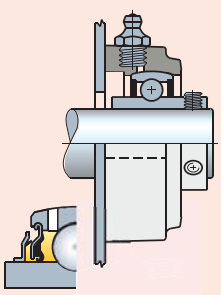

Ausführung mit Lager **YAT**

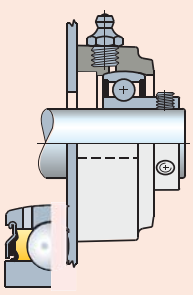

- **Serie HCF**
  Wellenbefestigung mittels Exzenter-Spannring

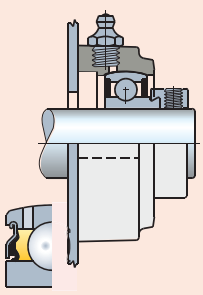

UCF - SUCF - HCF - SHCF

Ø d mm	Typ	Gehäuse: Polyamid PA FV Standard-flansch (schwarz) Code	Polyamid PA FV mit Microban® Vollgehäuse (blau) Code	Polypropylen PP FV mit Microban® Vollgehäuse (weiß) Code	Maße mm: e	a	s	g	i	h	l	z	Bohrung im Seitenteil Df mm	Lager	Gewicht Kg
Befestigung mittels Stellschrauben • Ausführung mit Lager YAR 2F															
25	UCF 205	64533	-	-	70	98	11	22,5	16,8	14,3	27,5	36,6	29	YAR 205 2F	0,44
25*	SUCF 205	**603163**	-	-	83	110	11	26	19,3	14,3	31,5	39,1	29	YAR 205 2F	0,51
30	UCF 206	60722	-	-	83	110	11	26	20	15,9	32,5	42,2	34	YAR 206 2F	0,57
35	UCF 207	64058	-	-	92	120	11	26	19,5	17,5	32	45	39	YAR 207 2F	0,72
35*	SUCF 207	68465	-	-	83	110	11	26	15,5	17,5	31,5	40,9	50	YAR 207 2F	0,65
40	UCF 208	68956	-	-	102	131	11	30	22	19	36	52,2	44	YAR 208 2F	0,95
40*	SUCF 208	61719	-	-	83	110	11	26	19	19	36	52,2	55	YAR 208 2F	0,88
45*	SUCF 209	689232	-	-	102	131	11	30	23	19	38	53,2	49	YAR 209 2F	0,95
50*	SUCF 210	689242	-	-	102	131	11	30	23	19	38	55,6	54	YAR 210 2F	0,88
Befestigung mittels Stellschrauben • Ausführung mit Edelstahllager YAR 2RF															
25	UCF 205	646592	681582	681642	70	98	11	22,5	16,8	14,3	27,5	36,6	29	YAR 205 2RF	0,44
30	UCF 206	646602	681592	681652	83	110	11	26	20	15,9	32,5	42,2	34	YAR 206 2RF	0,57
35	UCF 207	646612	**681602**	681662	92	120	11	26	19,5	17,5	32	45	39	YAR 207 2RF	0,72
35*	SUCF 207	646622	**681612**	681672	83	110	11	26	15,5•	17,5	31,5	40,9	50	YAR 207 2RF	0,65
40	UCF 208	646632	**681622**	681682	102	131	11	30	22	19	36	52,2	44	YAR 208 2RF	0,95
40*	SUCF 208	646642	**681632**	681692	83	110	11	26	19	19	36	52,2	55	YAR 208 2RF	0,88
Befestigung mittels Stellschrauben • Ausführung mit Lager YAT															
25	UCF 205	656752	666612	681282	70	98	11	22,5	16,8	-	27,5	36,3	29	YAT 205	0,39
25*	SUCF 205	**603143**	-	-	83	110	11	26	19,3	-	31,5	38,8	29	YAT 205	0,48
30	UCF 206	666442	666622	681292	83	110	11	26	20	-	32,5	41	34	YAT 206	0,54
35	UCF 207	666452	**666632**	681302	92	120	11	26	19,5	-	32	42,8	39	YAT 207	0,69
35*	SUCF 207	682062	**681212**	681312	83	110	11	26	15,5•	-	31,5	38,8	39	YAT 207	0,62
40	UCF 208	666462	**666642**	681322	102	131	11	30	22	-	36	47,3	44	YAT 208	0,92
40*	SUCF 208	681552	**681222**	681332	83	110	11	26	19	-	36	48	44	YAT 208	0,85
45*	SUCF 209	686852	686872	686892	102	131	11	30	23	-	38	48,8	49	YAT 209	0,87
50*	SUCF 210	686862	686882	686902	102	131	11	30	23	-	38	50,6	54	YAT 210	1,04
Befestigung mittels Exzenter-Spannring															
25	HCF 205	681562	681412	681502	70	98	11	22,5	16,8	-	27,5	40,3	29	YET 205	0,43
25*	SHCF 205	**603153**	-	-	83	110	11	26	19,3	-	31,5	42,8	29	YET 205	0,55
30	HCF 206	62329	681422	681512	83	110	11	26	20	-	32,5	46,7	34	YET 206	0,61
35	HCF 207	681572	681432	681522	92	120	11	26	19,5	-	32	48,9	39	YET 207	0,87
35*	SHCF 207	681392[1)]	681442	681532	83	110	11	26	19,5	-	31,5	48,4	39	YET 207	0,82
40*	SHCF 208	62349	**681452**	681542	83	110	11	26	19	-	36	51,7	44	YET 208	1,04
45*	SHCF 209	686912	686932	686952	102	131	11	30	23	-	38	56	49	YET 209	0,87
50*	SHCF 210	686922	686942	686962	102	131	11	30	23	-	38	56	54	YET 210	1,04

Artikel-Nr. zum Bestellen = B0000 + Code-Nr.

*** = Sonderausführung.**

[1)] = Flansch mit geschlossener Oberfläche.

• = Flansch mit geschlossener Oberfläche 19,5.

Verpackung : 6 Stück.

Erste Wahl **Standard** **Auf Anfrage**

Lager mit quadratischem Gehäuse

UCFS/C - SUCFS/C - HCFS/C - SHCFS/C



- **Oberfläche aus rostfreiem Stahl**
- **Wasserdichtes Gehäuse**
- **Wellenbefestigung mittels Stellschrauben / Exzenter-Spannring**
- **Flanschlager mit Vollgehäuse**
  Zum Patent angemeldete Konstruktion mit perfekter Dichtung: Das Gehäuse ist rundherum komplett abgedichtet.

Materialien
- Gehäuse aus verstärktem Polyamid PA FV (schwarz)
- Oberfläche aus rostfreiem Stahl 1.4401
- Versiegelung aus Gummi NBR (schwarz)
- Abdichtkappe aus Polypropylen PP (orange) mit Microban®
- Dichtungen mit zusätzlicher Staubdichtlippe/O-Ring aus NBR-Gummi
- Schmiernippel aus vernickeltem Messing.

Einsatztemperaturen
trocken : - 20 bis + 60°C.

Max. erlaubter Fluchtungsfehler : 2°.

Lager



- Serie YAT (Befestigung mittels Stellschrauben)
- Serie YET (Befestigung mittels Exzenter-Spannring)
- Chromstahl
- Einscheibige Dichtung
- Vorgeschmiert mit Lithium / Kalziumfett
- Nachschmierbar.

- **Serie UCFS/C**
  Wellenbefestigung mittels Stellschrauben

- **Serie HCFS/C**
  Wellenbefestigung mittels Exzenter-Spannring

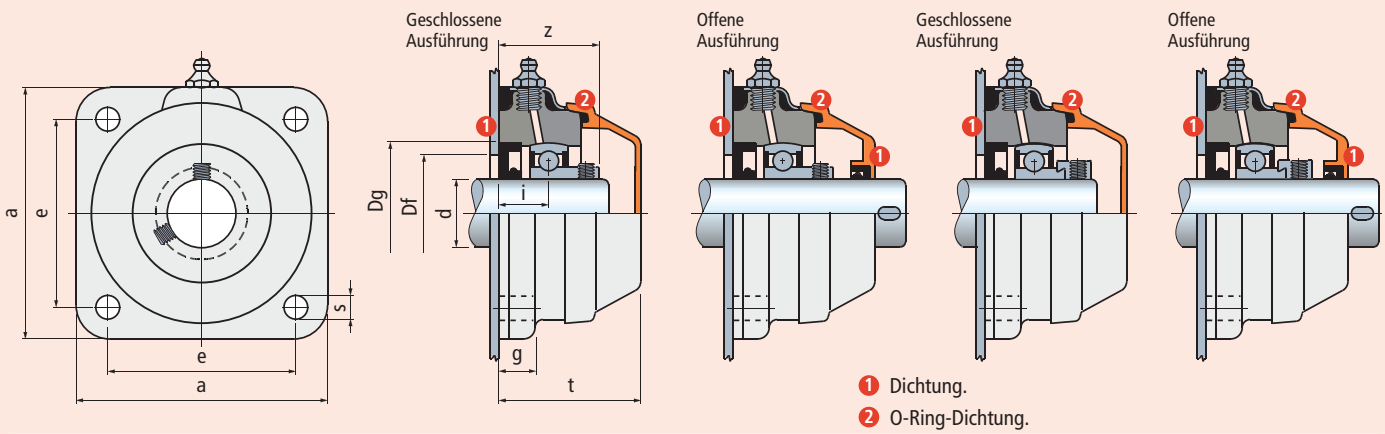

1 Dichtung.
2 O-Ring-Dichtung.

UCFS/C - SUCFS/C - HCFS/C - SHCFS/C

dia. d mm	Typ	Gehäuse: Polyamid PA FV mit einer Oberfläche aus rostfreiem Stahl Vollgehäuse Abdichtkappe (orange) Code	Maße mm e	a	s	g	i	z	t	Dg	Bohrung im Seitenteil[1] Df max.	Df min.	Lager	Gewicht Kg	Ersatzteile Abdichtkappe orange Code
Befestigung mittels Stellschrauben • Geschlossene Ausführung															
30	UCFS 206 C	**615622**	83	111	10,5	15,9	22	43	65,8	62	60	50	YAT 206	0,73	63539
35*	SUCFS 207 C	**615632**	83	111	10,5	15,9	22	45,3	65,8	72	70	55	YAT 207	0,84	63539
40*	SUCFS 208 C	615642	83	111	10,5	15,9	22	47,3	65,8	80	78	65	YAT 208	0,94	63539
Befestigung mittels Stellschrauben • Offene Ausführung															
30	UCFS 206 C	**615652**	83	111	10,5	15,9	22	43	65,8	62	60	50	YAT 206	0,73	615682
35*	SUCFS 207 C	**615662**	83	111	10,5	15,9	22	45,3	65,8	72	70	55	YAT 207	0,84	615692
40*	SUCFS 208 C	615672	83	111	10,5	15,9	22	47,3	65,8	80	78	65	YAT 208	0,94	63549
Befestigung mittels Exzenter-Spannring • Geschlossene Ausführung															
30	HCFS 206 C	**670402**	83	111	10,5	15,9	22	49	65,8	62	60	50	YET 206	0,80	63539
35*	SHCFS 207 C	670412	83	111	10,5	15,9	22	51,4	65,8	72	70	55	YET 207	0,90	63539
40*	SHCFS 208 C	670422	83	111	10,5	15,9	22	55	65,8	80	78	65	YET 208	1,00	63539
Befestigung mittels Exzenter-Spannring • Offene Ausführung															
30	HCFS 206 C	**670432**	83	111	10,5	15,9	22	49	65,8	62	60	50	YET 206	0,80	615682
35*	SHCFS 207 C	670442	83	111	10,5	15,9	22	51,4	65,8	72	70	55	YET 207	0,90	615692
40*	SHCFS 208 C	670452	83	111	10,5	15,9	22	55	65,8	80	78	65	YET 208	1,00	63549

Artikel-Nr. zum Bestellen = B0000 + Code-Nr.

*** = Sonderausführung.**

[1] = Die Maße Df min / Df max sind einzuhalten. Ansonsten wird die Dichtung beschädigt, und beim Nachschmieren kann die Luft nicht entweichen.

Verpackung : 6 Stück.

Erste Wahl **Standard** **Auf Anfrage**

Lager mit quadratischem Gehäuse

F - SF



- **Wasserdichtes Gehäuse**
- **Wellenbefestigung mittels Absatz**
  Höhere Axialbelastbarkeit.
- **Stehlager aus Polyamid PA FV**
  Hohe mechanische Belastung und Hitzebeständigkeit
  Abdichtung gegen Staub, Feuchtigkeit, Sprühnebel,
  Dämpfe, leicht aggressive Chemikalien.
- **Stehlager aus Polypropylen PP FV**
  Abdichtung gegen aggressive Chemikalien.
  Geringere Belastbarkeit

Materialien

Gehäuse aus Polyamid PA FV

- Flansch aus verstärktem Polyamid PA FV (schwarz)
- Dichtungen mit zusätzlicher Staubdichtlippe/O-Ring aus NBR- Gummi (schwarz)
- Schmiernippel aus vernickeltem Messing
- Verstärkungsbuchsen/ Unterlegscheiben aus nichtrostendem Stahl nach DIN 1.4301.

Gehäuse aus Polypropylen PP FV

- Flansch aus verstärktem Polypropylen PP FV (schwarz)
- Dichtungen aus Gummi NBR (schwarz).
  Auf Wunsch in Viton-Gummi (braun).
  Viton ist beständiger gegen chemische Substanzen.
- Schmiernippel aus nichtrostendem Stahl nach DIN 1.4401
- Verstärkungsbuchsen/ Unterlegscheiben aus nichtrostendem Stahl nach DIN 1.4401.

Einsatztemperaturen
trocken : - 20 bis + 60°C.

Max. erlaubter Fluchtungsfehler : 2°.

Lager

- Serie 1200 verstellbar mit Kugeln
- Chromstahl
- Lieferung ohne Fett
- Vorschmierung bei der Erstmontage mit Lithium / Kalziumfett.

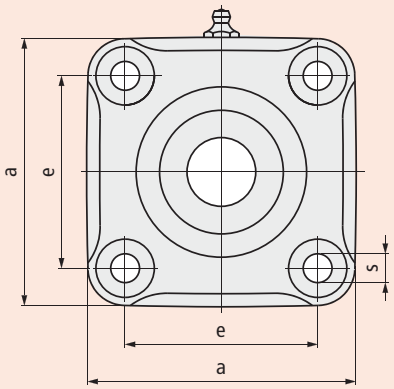

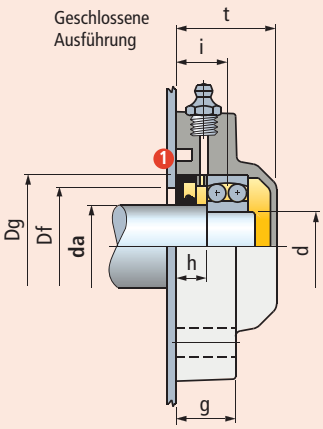

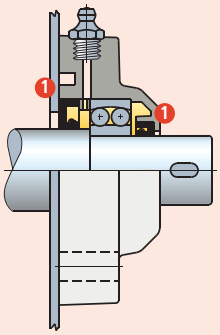

1 Dichtung.

Ø Welle **da** mm	Ø Lager d mm	Typ	Gehäuse **Polyamid PA FV** Standard-flansch (schwarz) Code	Gehäuse **Polypropylen PP FV** Standard-flansch (schwarz) Code	Maße mm e	a	s	g	i	h	t	Dg	Bohrung im Seitenteil[1] Df max.	Df min.	Lager	Gewicht Kg
Geschlossene Ausführung																
30	25	F 1205	**64433**	681702	70	98	11	22,5	18,5	11	36,5	52	50	47	1205	0,36
35	30	F 1206	**65811**	681712	83	110	11	26	19	11	40	62	60	52	1206	0,53
40	35	F 1207	**63978**	681722	92	120	11	26	19,5	11	39,5	72	70	60	1207	0,62
40*	35*	SF 1207	**699782**	699802	83	110	11	26	19	10	39	72	70	60	1207	0,60
45	40	F 1208	**68876**	681732	102	131	11	30	24,5	15,5	45	80	78	65	1208	0,85
45*	40*	SF 1208	**69988**	681742	83	110	11	26	19	10	39	80	78	65	1208	0,78
Offene Ausführung																
30	25	F 1205	**64483**	681752	70	98	11	22,5	18,5	11	36,5	52	50	47	1205	0,36
35	30	F 1206	**65901**	681762	83	110	11	26	19	11	40	62	60	52	1206	0,53
40	35	F 1207	**63988**	681772	92	120	11	26	19,5	11	39,5	72	70	60	1207	0,62
40*	35*	SF 1207	**699792**	699812	83	110	11	26	19	10	39	72	70	60	1207	0,60
45	40	F 1208	**68886**	681782	102	131	11	30	24,5	15,5	45	80	78	65	1208	0,85
45*	40*	SF 1208	**69998**	681792	83	110	11	26	19	10	39	80	78	65	1208	0,78

Artikel-Nr. zum Bestellen = B0000 + Code-Nr.

*** = Sonderausführung.**

[1] = Die Maße Df min / Df max sind einzuhalten. Ansonsten wird die Dichtung beschädigt, und beim Nachschmieren kann die Luft nicht entweichen.

Verpackung : 6 Stück.

Erste Wahl **Standard** **Auf Anfrage**

Lager mit ovalem Gehäuse **BALM**

SUCFX/C - SHCFX/C



- **Wasserdichtes Gehäuse**
- **Wellenbefestigung mittels Stellschrauben / Exzenter-Spannring**
- **Stehlager aus Polyamid PA FV**
  Hohe mechanische Belastung und Hitzebeständigkeit
  Abdichtung gegen Staub, Feuchtigkeit, Sprühnebel,
  Dämpfe, leicht aggressive Chemikalien.
- **Flanschlager mit Vollgehäuse**
  Die Dichtung des Gehäuses garantiert maximale Hygiene.
- **BALM** gehört zu einer neuen Generation von MB-Wälzlagern, die durch ihre Ausführung eine universelle Alternativlösung zu den quadratischen und ovalen Ausführungen bieten. Zudem führen sie zu einer Vereinfachung der Fördererstruktur und damit zu einer Kostensenkung im Antriebsbereich.
  Die Lagerreihe **BALM** ist "selbstausgleichend", d.h. die Linie des Kraftverlaufs durch das Trägerblech stimmt mit der Linie des Kraftverlaufs durch das Kugellager überein. Dadurch wird die Torsion- und Kräftebeanspruchung an den Befestigungsschrauben vermindert, und die Struktur der Motorhalterung kann kompakt und kostengünstig gebaut werden. Mehrfache Befestigungspunkte werden damit überflüssig.
  Der Platzbedarf des Förderers wird beachtlich reduziert. Die Abdeckhaube ist dicht: das neue Kuppelsystem ermöglicht eine effiziente Montage und Demontage und ist mit einer Sicherheitssperre ausgerüstet.

Materialien

Gehäuse aus Polyamid PA FV

- Flansch aus verstärktem Polyamid PA FV (schwarz)
- Abdichtkappe aus Polypropylen PP (orange) mit Microban®
- Dichtungen mit zusätzlicher Staubdichtlippe/O-Ring aus NBR- Gummi (schwarz)
- Schmiernippel aus vernickeltem Messing
- Verstärkungsbuchsen/Unterlegscheiben aus nichtrostendem Stahl nach DIN 1.4301.

Einsatztemperaturen

trocken : - 20 bis + 60°C.

Max. erlaubter Fluchtungsfehler : 2°.

Lager



- Serie YAT (Befestigung mittels Stellschrauben)
- Serie YET (Befestigung mittels Exzenter-Spannring)
- Chromstahl
- Einscheibige Dichtung
- Vorgeschmiert mit Lithium / Kalziumfett
- Nachschmierbar.

Montage

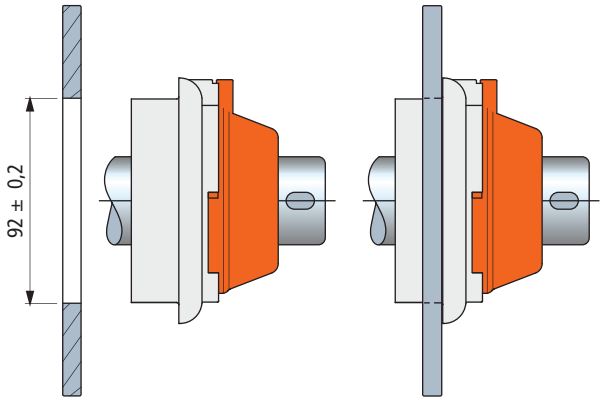

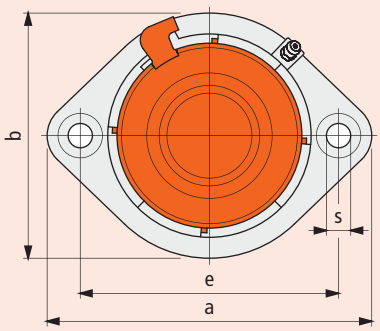

- **Serie SUCFX/C**
  Wellenbefestigung mittels Stellschrauben

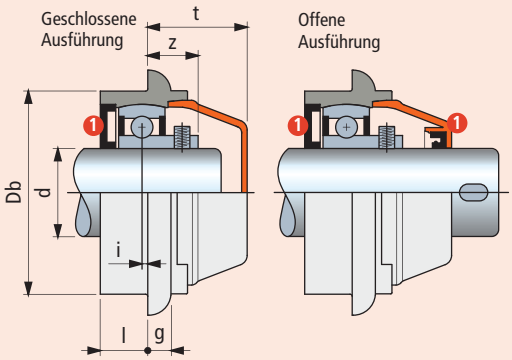

- **Serie SHCFX/C**
  Wellenbefestigung mittels Exzenter-Spannring

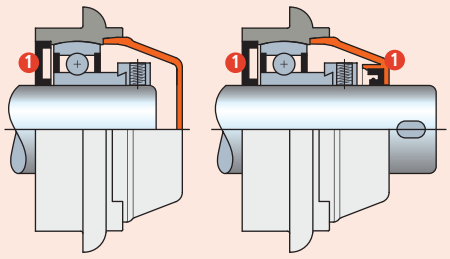

1 Dichtung.

SUCFX/C - SHCFX/C

dia. d mm	Typ	Gehäuse: Polyamid PA FV Vollgehäuse (schwarz) Abdichtkappe (orange) Code	Maße mm e	a	b	s	g	l	i	z	t	Db	Lager	Gewicht Kg	Ersatzteile: Abdichtkappe orange Code
Befestigung mittels Stellschrauben • Geschlossene Ausführung															
30	SUCFX 206 C	**630323**	117	147	111	11	10,7	22	21,5	18,5	45	92	YAT 206	0,50	630443
35	SUCFX 207 C	**630333**	117	147	111	11	10,7	22	21,5	20,8	45	92	YAT 207	0,57	630443
40	SUCFX 208 C	**630343**	117	147	111	11	10,7	22	21,5	22,8	45	92	YAT 208	0,69	630443
Befestigung mittels Stellschrauben • Offene Ausführung															
30	SUCFX 206 C	**630353**	117	147	111	11	10,7	22	21,5	18,5	45	92	YAT 206	0,50	630453
35	SUCFX 207 C	**630363**	117	147	111	11	10,7	22	21,5	20,8	45	92	YAT 207	0,57	630463
40	SUCFX 208 C	**630373**	117	147	111	11	10,7	22	21,5	22,8	45	92	YAT 208	0,69	630473
Befestigung mittels Exzenter-Spannring • Geschlossene Ausführung															
30	SHUCFX 206 C	**630383**	117	147	111	11	10,7	22	21,5	24,2	45	92	YET 206	0,58	630443
35	SHUCFX 207 C	630393	117	147	111	11	10,7	22	21,5	27	45	92	YET 207	0,75	630443
40	SHUCFX 208 C	**630403**	117	147	111	11	10,7	22	21,5	30,2	45	92	YET 208	0,88	630443
Befestigung mittels Exzenter-Spannring • Offene Ausführung															
30	SHUCFX 206 C	**630413**	117	147	111	11	10,7	22	21,5	24,2	45	92	YET 206	0,58	630453
35	SHUCFX 207 C	630423	117	147	111	11	10,7	22	21,5	27	45	92	YET 207	0,75	630463
40	SHUCFX 208 C	**630433**	117	147	111	11	10,7	22	21,5	30,2	45	92	YET 208	0,88	630473

Artikel-Nr. zum Bestellen = B0000 + Code-Nr.
Verpackung : 6 Stück.

Erste Wahl **Standard** **Auf Anfrage**

Lager mit ovalem Gehäuse

UCFLN/C - SUCFLN/C - HCFLN/C - SHCFLN/C



- **Wasserdichtes Gehäuse**
- **Wellenbefestigung mittels Stellschrauben / Exzenter-Spannring**
- **Stehlager aus Polyamid PA FV**
  Hohe mechanische Belastung und Hitzebeständigkeit
  Abdichtung gegen Staub, Feuchtigkeit, Sprühnebel,
  Dämpfe, leicht aggressive Chemikalien.
- **Stehlager aus Polypropylen PP FV**
  Abdichtung gegen aggressive Chemikalien.
  Geringere Belastbarkeit.
- **Flanschlager mit Vollgehäuse**
  Sie unterscheiden sich von den Ausführungen mit Standardflansch
  durch ihre Struktur mit geschlossener, sterilisierbarer Oberfläche.
- **Stehlager mit antibakteriellem Schutz Microban®**
  Microban® wirkt gegen Bakterien, die in
  Lebensmitteln wachsen können, z.B. E. Coli,
  Salmonellen, Listeria, S-Aureus, Campilobakterien.

NEW

Microban® antibacterial protection

Materialien

Gehäuse aus Polyamid PA FV
- Flansch aus verstärktem Polyamid PA FV (schwarz)
- Abdichtkappe aus Polypropylen PP (orange) mit Microban®
- Dichtungen mit zusätzlicher Staubdichtlippe/O-Ring aus NBR- Gummi (schwarz)
- Schmiernippel aus vernickeltem Messing
- Verstärkungsbuchsen/Unterlegscheiben aus nichtrostendem Stahl nach DIN 1.4301.

Gehäuse aus Polyamid PA FV mit Microban®
- Flansch aus verstärktem Polyamid PA FV (blau) mit Microban®
- Abdichtkappe aus Polypropylen PP (orange) mit Microban®
- Dichtungen mit zusätzlicher Staubdichtlippe / O-Ring aus NBR- Gummi (schwarz)
- Schmiernippel aus vernickeltem Messing
- Verstärkungsbuchsen/Unterlegscheiben aus nichtrostendem Stahl nach DIN 1.4301.

Gehäuse aus Polypropylen PP FV mit Microban®
- Flansch aus verstärktem Polypropylen PP FV (weiß) mit Microban®
- Abdichtkappe aus Polypropylen PP (orange) mit Microban®
- Dichtungen aus Gummi NBR (schwarz).
  Auf Wunsch in Viton-Gummi (braun).
  Viton ist beständiger gegen chemische Substanzen
- Schmiernippel aus nichtrostendem Stahl nach DIN 1.4401
- Verstärkungsbuchsen/Unterlegscheiben aus nichtrostendem Stahl nach DIN 1.4401.

Einsatztemperaturen
trocken : - 20 bis + 60°C.

Max. erlaubter Fluchtungsfehler : 2°.

Lager



- Serie YAT (Befestigung mittels Stellschrauben)
- Serie YET (Befestigung mittels Exzenter-Spannring)
- Chromstahl
- Einscheibige Dichtung
- Vorgeschmiert mit Lithium / Kalziumfett
- Nachschmierbar.

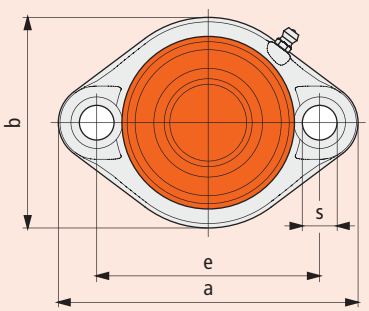

- **Serie UCFLN/C**
  Wellenbefestigung mittels Stellschrauben

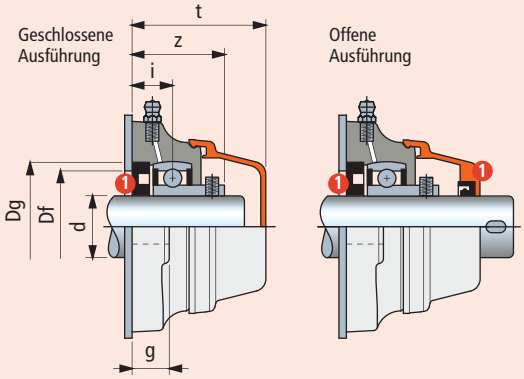

- **Serie HCFLN/C**
  Wellenbefestigung mittels Exzenter-Spannring

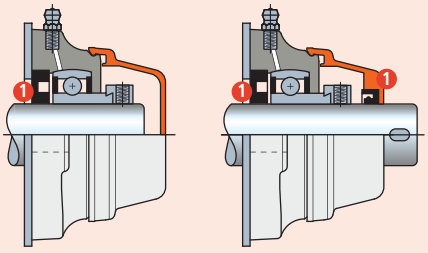

1 Dichtung.

UCFLN/C - SUCFLN/C - HCFLN/C - SHCFLN/C

Ø d mm	Typ	Gehäuse: Polyamid PA FV Vollgehäuse (schwarz) bdichtkappe (orange) Code	Gehäuse: Polyamid PA FV mit Microban® Vollgehäuse (blau) Abdichtkappe (orange) Code	Gehäuse: Polypropylen PP FV mit Microban® Vollgehäuse (weiß) Abdichtkappe (orange) Code	Maße mm: e	a	b	s	g	i	z	t	Dg	Bohrung im Seitenteil[1] Df: max.	min.	Lager	Gewicht Kg	Ersatzteile: Abdichtkappe orange Code
Befestigung mittels Stellschrauben • Geschlossene Ausführung																		
17	UCFLN 203 C	**629663**	**629743**	629823	76,5	100	70	11	11	17,5	33,5	49	40	38	33	YAT 203	0,19	629903
20*	SUCFLN 204 C	**629673**	**629753**	629833	76,5	100	70	11	11	15,2	33,5	49	47	45	40	YAT 204	0,21	629903
25*	SUCFLN 205 C	**625923**	**626003**	626083	90	122	85	11	15	16,8	36,3	54	52	50	45	YAT 205	0,28	626203
30	UCFLN 206 C	**633443**	**633483**	633523	117	149	85	11	15	20	40,6	55	62	60	50	YAT 206	0,37	63154
30*	SUCFLN 206 C	**625933**	**626013**	626093	90	122	85	11	15	15	36	54	62	60	50	YAT 206	0,37	626203
Befestigung mittels Stellschrauben • Offene Ausführung																		
17	UCFLN 203 C	**629683**	**629763**	629843	76,5	100	70	11	11	17,5	33,5	49	40	38	33	YAT 203	0,19	629913
20*	SUCFLN 204 C	**629693**	**629773**	629853	76,5	100	70	11	11	15,2	33,5	49	47	45	40	YAT 204	0,21	629923
25*	SUCFLN 205 C	**625943**	**626023**	626103	90	122	85	11	15	16,8	36,3	54	52	50	45	YAT 205	0,28	626213
30	UCFLN 206 C	**633453**	**633493**	633533	117	149	85	11	15	20	40,6	55	62	60	50	YAT 206	0,37	69965
30*	SUCFLN 206 C	**625953**	**626033**	626113	90	122	85	11	15	15	36	54	62	60	50	YAT 206	0,37	626223
Befestigung mittels Exzenter-Spannring • Geschlossene Ausführung																		
17	HCFLN 203 C	629703	629783	629863	76,5	100	70	11	11	17,5	39,6	49	40	38	33	YET 203	0,24	629903
20*	SHCFLN 204 C	**629713**	**629793**	629873	76,5	100	70	11	11	15,2	38,7	49	47	45	40	YET 204	0,26	629903
25*	SHCFLN 205 C	**625963**	**626043**	626123	90	122	85	11	15	16,8	40,3	54	52	50	45	YET 205	0,33	626203
30	HCFLN 206 C	**633463**	**633503**	633543	117	149	85	11	15	20	46,7	55	62	60	50	YET 206	0,42	63154
30*	SHCFLN 206 C	**625973**	**626053**	626133	90	122	85	11	15	15	41,5	54	62	60	50	YET 206	0,42	626203
Befestigung mittels Exzenter-Spannring • Offene Ausführung																		
17	HCFLN 203 C	629723	629803	629883	76,5	100	70	11	11	17,5	39,6	49	40	38	33	YET 203	0,24	629913
20*	SHCFLN 204 C	**629733**	**629813**	629893	76,5	100	70	11	11	15,2	38,7	49	47	45	40	YET 204	0,26	629923
25*	SHCFLN 205 C	**625983**	**626063**	626143	90	122	85	11	15	16,8	40,3	54	52	50	45	YET 205	0,33	626213
30	HCFLN 206 C	**633473**	**633513**	633553	117	149	85	11	15	20	46,7	55	62	60	50	YET 206	0,42	69965
30*	SHCFLN 206 C	**625993**	**626073**	626153	90	122	85	11	15	15	41,5	54	62	60	50	YET 206	0,42	626223

Artikel-Nr. zum Bestellen = B0000 + Code-Nr.

*** = Sonderausführung.**

[1] = Die Maße Df min / Df max sind einzuhalten. Ansonsten wird die Dichtung beschädigt, und beim Nachschmieren kann die Luft nicht entweichen.

Verpackung : 6 Stück.

Erste Wahl **Standard** **Auf Anfrage**

Lager mit ovalem Gehäuse

UCFLN/CL - SUCFLN/CL - HCFLN/CL - SHCFLN/CL

LEBENSDAUER-GESCHMIERT

Für Trockenlauf empfohlen





NEW

Microban® antibacterial protection

- **Lebensdauergeschmiert**
  Die Lager sind mit einem speziellem Fett vorgeschmiert.
  Dieses hält für die gesamte Lebensdauer und bedarf keiner Nachschmierung.
  (siehe Seite B74 zur Berechnung der Fettlebensdauer)
- **Wellenbefestigung mittels Stellschrauben / Exzenter-Spannring**
- **Flanschlager aus Polyamid PA FV**
  Hohe mechanische Belastung und Hitzebeständigkeit
  Abdichtung gegen Staub, Feuchtigkeit, Sprühnebel,
  Dämpfe, leicht aggressive Chemikalien.
- **Flanschlager mit Vollgehäuse**
  Sie unterscheiden sich von den Ausführungen mit Standardflansch
  durch ihre Struktur mit geschlossener, sterilisierbarer Oberfläche.
- **Flanschlager mit antibakteriellem Schutz Microban®**
  Microban® wirkt gegen Bakterien, die in
  Lebensmitteln wachsen können, z.B. E. Coli,
  Salmonellen, Listeria, S-Aureus, Campilobakterien.

Materialien
Gehäuse aus Polyamid PA FV
- Flansch aus verstärktem Polyamid PA FV (schwarz)
- Abdichtkappe aus Polypropylen PP (orange) mit Microban®
- Dichtungen mit zusätzlicher Staubdichtlippe/O-Ring aus NBR- Gummi (schwarz)
- Verstärkungsbuchsen/Unterlegscheiben aus nichtrostendem Stahl nach DIN 1.4301.

Einsatztemperaturen
trocken : - 20 to + 60°C.

Max. erlaubter Fluchtungsfehler : 2°.

Lager



- Serie YAT (Befestigung mittels Stellschrauben)
- Serie YET (Befestigung mittels Exzenter-Spannring)
- Chromstahl
- Einscheibige Dichtung
- Vorgeschmiert mit Lithium/Kalziumfett,
  dieses hält für die gesamte Lebensdauer und bedarf keinen Nachschmierung.

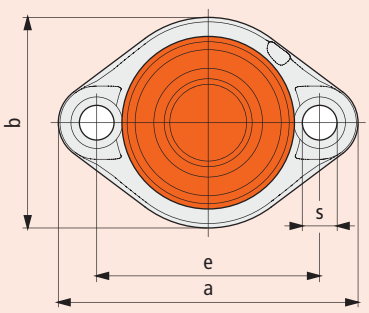

- **Serie UCFLN/CL**
  Wellenbefestigung mittels Stellschrauben

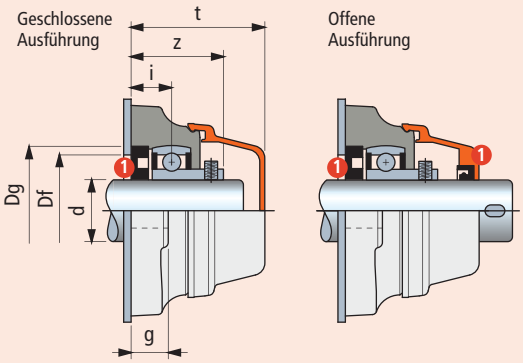

- **Serie HCFLN/CL**
  Wellenbefestigung mittels Exzenter-Spannring

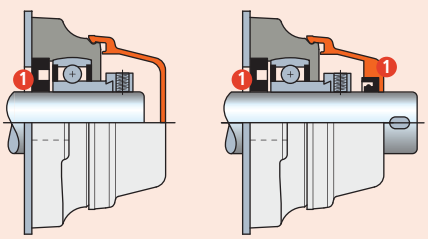

1 Dichtung.

UCFLN/CL - SUCFLN/CL - HCFLN/CL - SHCFLN/CL

Ø d mm	Typ	Gehäuse Polyamid PA FV Vollgehäuse (schwarz) bdichtkappe (orange) Code	Maße mm e	a	b	s	g	i	z	t	Dg	Bohrung im Seitenteil[1] Df max.	min.	Lager	Gewicht Kg	Ersatzteile Abdichtkappe orange Code
Befestigung mittels Stellschrauben • Geschlossene Ausführung																
17	UCFLN 203 CL	629663L	76,5	100	70	11	11	17,5	33,5	49	40	38	33	YAT 203	0,19	629903
20*	SUCFLN 204 CL	629673L	76,5	100	70	11	11	15,2	33,5	49	47	45	40	YAT 204	0,21	629903
25*	SUCFLN 205 CL	625923L	90	122	85	11	15	16,8	36,3	54	52	50	45	YAT 205	0,28	626203
30	UCFLN 206 CL	633443L	117	149	85	11	15	20	40,6	55	62	60	50	YAT 206	0,37	63154
30*	SUCFLN 206 CL	625933L	90	122	85	11	15	15	36	54	62	60	50	YAT 206	0,37	626203
Befestigung mittels Stellschrauben • Offene Ausführung																
17	UCFLN 203 CL	629683L	76,5	100	70	11	11	17,5	33,5	49	40	38	33	YAT 203	0,19	629913
20*	SUCFLN 204 CL	629693L	76,5	100	70	11	11	15,2	33,5	49	47	45	40	YAT 204	0,21	629923
25*	SUCFLN 205 CL	625943L	90	122	85	11	15	16,8	36,3	54	52	50	45	YAT 205	0,28	626213
30	UCFLN 206 CL	633453L	117	149	85	11	15	20	40,6	55	62	60	50	YAT 206	0,37	69965
30*	SUCFLN 206 CL	625953L	90	122	85	11	15	15	36	54	62	60	50	YAT 206	0,37	626223
Befestigung mittels Exzenter-Spannring • Geschlossene Ausführung																
17	HCFLN 203 CL	629703L	76,5	100	70	11	11	17,5	39,6	49	40	38	33	YET 203	0,24	629903
20*	SHCFLN 204 CL	629713L	76,5	100	70	11	11	15,2	38,7	49	47	45	40	YET 204	0,26	629903
25*	SHCFLN 205 CL	625963L	90	122	85	11	15	16,8	40,3	54	52	50	45	YET 205	0,33	626203
30	HCFLN 206 CL	633463L	117	149	85	11	15	20	46,7	55	62	60	50	YET 206	0,42	63154
30*	SHCFLN 206 CL	625973L	90	122	85	11	15	15	41,5	54	62	60	50	YET 206	0,42	626203
Befestigung mittels Exzenter-Spannring • Offene Ausführung																
17	HCFLN 203 CL	629723L	76,5	100	70	11	11	17,5	39,6	49	40	38	33	YET 203	0,24	629913
20*	SHCFLN 204 CL	629733L	76,5	100	70	11	11	15,2	38,7	49	47	45	40	YET 204	0,26	629923
25*	SHCFLN 205 CL	625983L	90	122	85	11	15	16,8	40,3	54	52	50	45	YET 205	0,33	626213
30	HCFLN 206 CL	633473L	117	149	85	11	15	20	46,7	55	62	60	50	YET 206	0,42	69965
30*	SHCFLN 206 CL	625993L	90	122	85	11	15	15	41,5	54	62	60	50	YET 206	0,42	626223

Artikel-Nr. zum Bestellen = B0000 + Code-Nr.
*** = Sonderausführung.**
Verpackung : 6 Stück.

Erste Wahl **Standard** **Auf Anfrage**

Lager mit ovalem Gehäuse

UCFLN - SUCFLN - HCFLN - SHCFLN



NEW

Microban® antibacterial protection



Zubehörteile

- **Wellenbefestigung mittels Stellschrauben / Exzenter-Spannring**
- **Ausführung mit Lager YAR 2F**
  Die zweischeibige Dichtung gewährleistet einen größeren Schutz gegenüber Staub und nicht korrosiven Substanzen.
- **Ausführung mit Edelstahllager YAR 2RF**
  Das Lager aus rostfreiem Edelstahl 1.4021 mit zweischeibiger, gummierter Dichtung gewährleistet Schutz gegen Feuchtigkeit, Dämpfe, Flüssigkeiten, chemische Substanzen von mittlerer Aggressivität. Geringere Belastbarkeit.
- **Ausführung mit Lager YAT**
  Die einscheibige Dichtung gewährleistet Schutz gegen Staub.
- **Stehlager mit antibakteriellem Schutz Microban®**
  Microban® wirkt gegen Bakterien, die in Lebensmitteln wachsen können, z.B. E. Coli, Salmonellen, Lteria, S-Aureus, Campilobakterien.
- **Materialien**
  Polyamid PA FV garantiert höchste mechanische und thermische Beständigkeit. Polypropylen PP FV garantiert eine hohe Beständigkeit gegen chemische Substanzen, hat aber eine geringere Belastbarkeit.

Materialien

Gehäuse aus Polyamid PA FV
- Flansch aus verstärktem Polyamid PA FV (schwarz)
- Schmiernippel aus vernickeltem Messing
- Verstärkungsbuchsen/ Unterlegscheiben aus nichtrostendem Stahl nach DIN 1.4301.

Gehäuse aus Polyamid PA FV mit Microban®
- Flansch aus verstärktem Polyamid PA FV (blau) mit Microban®
- Lager aus rostfreiem Edelstahl 1.4021
- Verstärkungsbuchsen/ Unterlegscheiben aus nichtrostendem Stahl nach DIN 1.4301.

Gehäuse aus Polypropylen PP FV mit Microban®
- Flansch aus verstärktem Polypropylen PP FV (weiß) mit Microban®
- Lager aus rostfreiem Edelstahl 1.4021
- Schmiernippel aus nichtrostendem Stahl nach DIN 1.4401
- Verstärkungsbuchsen/Unterlegscheiben aus nichtrostendem Stahl nach DIN 1.4401.

Einsatztemperaturen

trocken : - 20 bis + 60°C.

Max. erlaubter Fluchtungsfehler : 2°.

Lager

- Serie YAR 2F (Befestigung mittels Stellschrauben, Chromstahl, zweischeibige Dichtung)
- Serie YAR 2RF (Befestigung mittels Stellschrauben, rostfreier Edelstahl 1.4021, zweischeibige gummierte Dichtung) • Serie YAT (Befestigung mittels Stellschrauben, Chromstahl, einscheibige Dichtung) • Serie YET (Befestigung mittels Exzenter-Spannring, Chromstahl, einscheibige Dichtung)
- Vorgeschmiert mit Lithium / Kalziumfett • Nachschmierbar.

Abdichtkappe (Zubehörteil) und Ersatzteile

Geschlossene Abdichtkappe

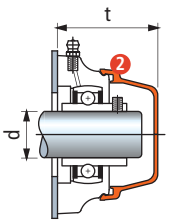

Offene Abdichtkappe

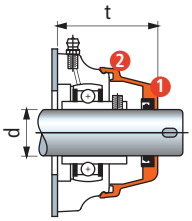

1 Dichtung
2 O-Ring-Dichtung

Ø d mm	Ersatzteile Abdichtkappe orange Code	t mm UCFL	t mm HCFL
Geschlossene Abdichtkappe komplett mit Dichtung			
17	**629903**	49	49
20*	**629903**	49	49
25*	**626203**	54	54
30	**63154**	55	55
30*	**626203**	54	54
Offene Abdichtkappe komplett mit Dichtung			
17	**629913**	49	49
20*	**629923**	49	49
25*	**626213**	54	54
30	**69965**	55	55
30*	**626223**	54	54

*** = Sonderausführung.**

- **Serie UCFLN**
  Wellenbefestigung mittels Stellschrauben

Ausführung mit Lager **YAR 2F**

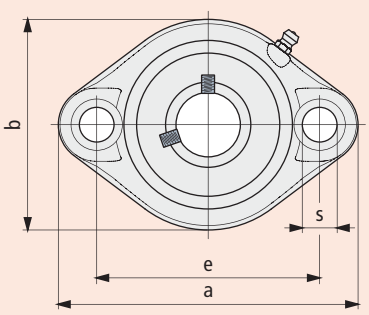

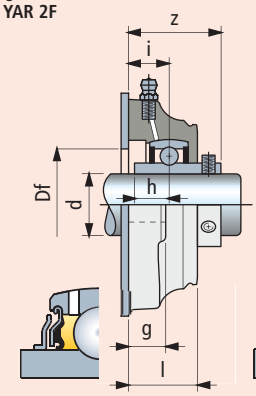

Ausführung mit Edelstahllager **YAR 2RF**

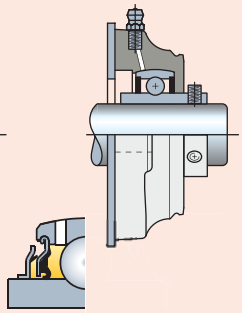

Ausführung mit Lager **YAT**

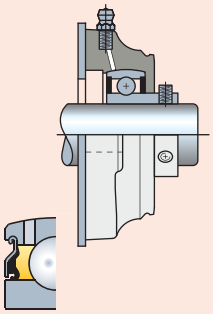

- **Serie HCFLN**
  Wellenbefestigung mittels Exzenter-Spannring

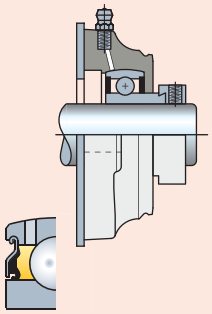

UCFLN - SUCFLN - HCFLN - SHCFLN

Ø d mm	Typ	Gehäuse: Polyamid PA FV Vollgehäuse (schwarz) Code	Gehäuse: Polyamid PA FV mit Microban® Vollgehäuse (blau) Code	Gehäuse: Polypropylen PP FV mit Microban® Vollgehäuse (weiß) Code	Maße mm e	a	b	s	g	i	h	l	z	Bohrung im Seitenteil Df mm	Lager	Gewicht Kg
Befestigung mittels Stellschrauben • Ausführung mit Lager YAR 2F																
17	UCFLN 203	**633563**	-	-	76,5	100	70	11	11	17,5	11,5	25,5	33,5	21	YAR 203 2F	0,13
20*	SUCFLN 204	**633573**	-	-	76,5	100	70	11	11	15,2	12,7	25,5	33,5	24	YAR 204 2F	0,15
25*	SUCFLN 205	**633583**	-	-	90	122	85	11	15	16,8	14,3	28	36,3	29	YAR 205 2F	0,20
30	UCFLN 206	**633593**	-	-	117	149	85	11	15	20	15,9	32,5	40,6	34	YAR 206 2F	0,29
30*	SUCFLN 206	**633603**	-	-	90	122	85	11	15	15	15,9	28	36	34	YAR 206 2F	0,29
Befestigung mittels Stellschrauben • Ausführung mit Edelstahllager YAR 2RF																
20*	SUCFLN 204	**633613**	**633753**	633893	76,5	100	70	11	11	15,2	12,7	25,5	33,5	24	YAR 204 2RF	0,15
25*	SUCFLN 205	**633623**	**633763**	633903	90	122	85	11	15	16,8	14,3	28	36,3	29	YAR 205 2RF	0,20
30	UCFLN 206	**633633**	**633773**	633913	117	149	85	11	15	20	15,9	32,5	40,6	34	YAR 206 2RF	0,29
30*	SUCFLN 206	**633643**	**633783**	633923	90	122	85	11	15	15	15,9	28	36	34	YAR 206 2RF	0,29
Befestigung mittels Stellschrauben • Ausführung mit Lager YAT																
17	UCFLN 203	**633653**	**633793**	633933	76,5	100	70	11	11	17,5	-	25,5	39,6	21	YAT 203	0,13
20*	SUCFLN 204	**633663**	**633803**	633943	76,5	100	70	11	11	15,2	-	25,5	38,7	24	YAT 204	0,15
25*	SUCFLN 205	**633673**	**633813**	633953	90	122	85	11	15	16,8	-	28	40,3	29	YAT 205	0,20
30	UCFLN 206	**633683**	**633823**	633963	117	149	85	11	15	20	-	32,5	46,7	34	YAT 206	0,29
30*	SUCFLN 206	**633693**	**633833**	633973	90	122	85	11	15	15	-	28	41,5	34	YAT 206	0,29
Befestigung mittels Exzenter-Spannring																
17	HCFLN 203	633703	633843	633983	76,5	100	70	11	11	17,5	-	25,5	39,6	21	YET 203	0,16
20*	SHCFLN 204	**633713**	**633853**	633993	76,5	100	70	11	11	15,2	-	25,5	38,7	24	YET 204	0,18
25*	SHCFLN 205	**633723**	**633863**	634003	90	122	85	11	15	16,8	-	28	40,3	29	YET 205	0,25
30	HCFLN 206	**633733**	**633873**	634013	117	149	85	11	15	20	-	32,5	46,7	34	YET 206	0,34
30*	SHCFLN 206	**633743**	**633883**	634023	90	122	85	11	15	15	-	28	41,5	34	YET 206	0,34

Artikel-Nr. zum Bestellen = B0000 + Code-Nr.
*** = Sonderausführung.**
Verpackung : 6 Stück.

Erste Wahl **Standard** **Auf Anfrage**

Lager mit ovalem Gehäuse

UCFL/C - SUCFL/C - HCFL/C - SHCFL/C



- **Wasserdichtes Gehäuse**
- **Wellenbefestigung mittels Stellschrauben / Exzenter-Spannring**
- **Stehlager aus Polyamid PA FV**
  Hohe mechanische Belastung und Hitzebeständigkeit
  Abdichtung gegen Staub, Feuchtigkeit, Sprühnebel,
  Dämpfe, leicht aggressive Chemikalien.
- **Stehlager aus Polypropylen PP FV**
  Abdichtung gegen aggressive Chemikalien.
  Geringere Belastbarkeit.
- **Flanschlager mit Vollgehäuse**
  Sie unterscheiden sich von den Ausführungen mit Standardflansch
  durch ihre Struktur mit geschlossener, sterilisierbarer Oberfläche.
- **Stehlager mit antibakteriellem Schutz Microban®**
  Microban® wirkt gegen Bakterien, die in
  Lebensmitteln wachsen können, z.B. E. Coli,
  Salmonellen, Listeria, S-Aureus, Campilobakterien.

Microban® antibacterial protection

Materialien

Gehäuse aus Polyamid PA FV
- Flansch aus verstärktem Polyamid PA FV (schwarz)
- Abdichtkappe aus Polypropylen PP (orange) mit Microban®
- Dichtungen mit zusätzlicher Staubdichtlippe/O-Ring aus NBR- Gummi (schwarz)
- Schmiernippel aus vernickeltem Messing
- Verstärkungsbuchsen/Unterlegscheiben aus nichtrostendem Stahl nach DIN 1.4301.

Gehäuse aus Polyamid PA FV mit Microban®
- Flansch aus verstärktem Polyamid PA FV (blau) mit Microban®
- Abdichtkappe aus Polypropylen PP (orange) mit Microban®
- Dichtungen mit zusätzlicher Staubdichtlippe / O-Ring aus NBR- Gummi (schwarz)
- Schmiernippel aus vernickeltem Messing
- Verstärkungsbuchsen/Unterlegscheiben aus nichtrostendem Stahl nach DIN 1.4301.

Gehäuse aus Polypropylen PP FV mit Microban®
- Flansch aus verstärktem Polypropylen PP FV (weiß) mit Microban®
- Abdichtkappe aus Polypropylen PP (orange) mit Microban®
- Dichtungen aus Gummi NBR (schwarz).
  Auf Wunsch in Viton-Gummi (braun).
  Viton ist beständiger gegen chemische Substanzen
- Schmiernippel aus nichtrostendem Stahl nach DIN 1.4401
- Verstärkungsbuchsen/Unterlegscheiben aus nichtrostendem Stahl nach DIN 1.4401.

Einsatztemperaturen
trocken : - 20 bis + 60°C.

Max. erlaubter Fluchtungsfehler : 2°.

Lager



- Serie YAT (Befestigung mittels Stellschrauben)
- Serie YET (Befestigung mittels Exzenter-Spannring)
- Chromstahl
- Einscheibige Dichtung
- Vorgeschmiert mit Lithium / Kalziumfett
- Nachschmierbar.

• Serie UCFL/C
Wellenbefestigung mittels Stellschrauben

• Serie HCFL/C
Wellenbefestigung mittels Exzenter-Spannring

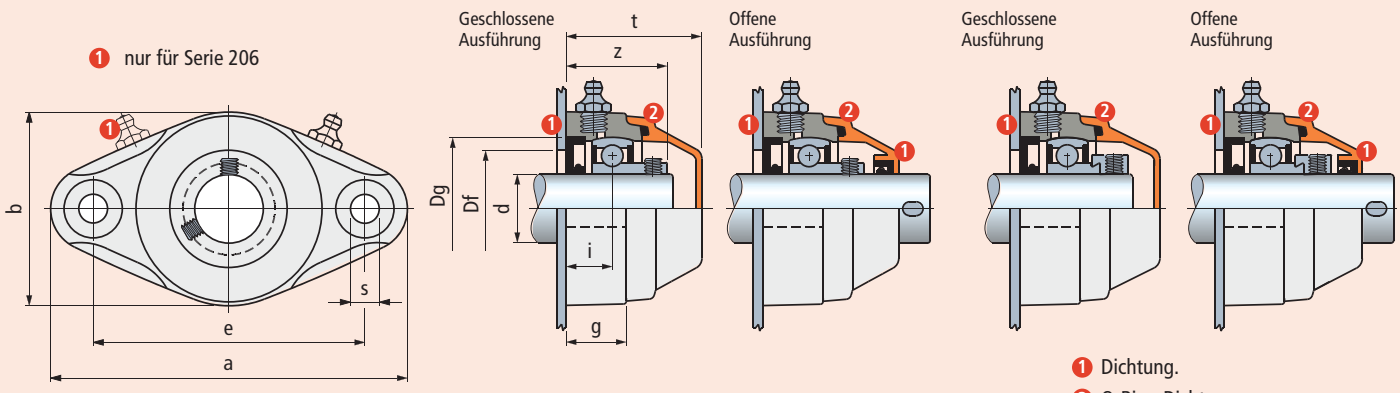

UCFL/C - SUCFL/C - HCFL/C - SHCFL/C

Ø d mm	Typ	Gehäuse: Polyamid PA FV Standard-flansch (schwarz) bdichtkappe (orange) Code	Gehäuse: Polyamid PA FV mit Microban® Vollgehäuse (blau) Abdichtkappe (orange) Code	Gehäuse: Polypropylen PP FV mit Microban® Vollgehäuse (weiß) Abdichtkappe (orange) Code	Maße mm e	a	b	s	g	i	z	t	Dg	Bohrung im Seitenteil[2] Df max.	Df min.	Lager	Gewicht Kg	Ersatzteile Abdichtkappe orange Code
Befestigung mittels Stellschrauben • Geschlossene Ausführung																		
17*	SUCFL 203 C	**603763**	**603783**	603803	90	116	62	11	20	15,2	31,1	46	40	38	33	YAT 203	0,22	681942
20	UCFL 204 C	69016	**650972**	679652	90	116	62	11	20	15,2	33,5	46	47	45	40	YAT 204	0,25	681942
25	UCFL 205 C	68523	650982	679662	99	130	71	11	22,5	16,8	36,3	49,5	52	50	45	YAT 205	0,33	681952
25*	SUCFL 205 C	**687562**[1]	**687642**	687722	90	130	71	11	22,5	16,8	36,3	49,5	52	50	45	YAT 205	0,33	681952
30	UCFL 206 C	68399	650992	679672	117	148	85	11	26	20	41	56	62	60	50	YAT 206	0,42	63154
30*	SUCFL 206 C	**687572**[1]	**687652**	687732	99	148	85	11	26	20	41	56	62	60	50	YAT 206	0,42	63154
35	UCFL 207 C	648131	651002	679682	130	162	93	11	26	19,5	45	59	72	70	55	YAT 207	0,65	682022
35*	SUCFL 207 C	**697702**[1]	**697782**	697862	117	148	112	11	26	19,5	43	62	72	70	55	YAT 207	0,70	63539
40	UCFL 208 C	672411	651012	679692	144	176	102	11	30	22	47,3	65,5	80	78	65	YAT 208	0,90	63539
40*	SUCFL 208 C	**697712**[1]	**697792**	697872	117	148	112	11	26	19	45	62	80	78	65	YAT 208	0,74	63539
Befestigung mittels Stellschrauben • Offene Ausführung																		
17*	SUCFL 203 C	**603813**	**603833**	603853	90	116	62	11	20	15,2	31,1	46	40	38	33	YAT 203	0,22	696162
20	UCFL 204 C	69026	651072	679702	90	116	62	11	20	15,2	33,5	46	47	45	40	YAT 204	0,25	681962
25	UCFL 205 C	68533	651082	679712	99	130	71	11	22,5	16,8	36,3	49,5	52	50	45	YAT 205	0,33	681972
25*	SUCFL 205 C	**687582**[1]	**687662**	687742	90	130	71	11	22,5	16,8	36,3	49,5	52	50	45	YAT 205	0,33	681972
30	UCFL 206 C	68409	651092	679722	117	148	85	11	26	20	41	56	62	60	50	YAT 206	0,42	69965
30*	SUCFL 206 C	**687592**[1]	**687672**	687752	99	148	85	11	26	20	41	56	62	60	50	YAT 206	0,42	69965
35	UCFL 207 C	648141	651102	679732	130	162	93	11	26	19,5	45	59	72	70	55	YAT 207	0,65	682032
35*	SUCFL 207 C	**697722**[1]	**697802**	697882	117	148	112	11	26	19,5	43	62	72	70	55	YAT 207	0,70	615692
40	UCFL 208 C	672421	651112	679742	144	176	102	11	30	22	47,3	65,5	80	78	65	YAT 208	0,90	63549
40*	SUCFL 208 C	**697732**[1]	**697812**	697892	117	148	112	11	26	19	45	62	80	78	65	YAT 208	0,74	63549
Befestigung mittels Exzenter-Spannring • Geschlossene Ausführung																		
17*	SHCFL 203 C	603863	603883	603903	90	116	62	11	20	15,2	37,3	49	40	38	33	YET 203	0,27	681942
20	HCFL 204 C	**679052**	**679352**	679752	90	116	62	11	20	15,2	38,7	49	47	45	40	YET 204	0,30	681942
25	HCFL 205 C	679062	679362	679762	99	130	71	11	22,5	16,8	40,3	49,5	52	50	45	YET 205	0,37	681952
25*	SHCFL 205 C	**687602**[1]	**687682**	687762	90	130	71	11	22,5	16,8	40,3	49,5	52	50	45	YET 205	0,37	681952
30	HCFL 206 C	679072	679372	679772	117	148	85	11	26	20	46,7	56	62	60	50	YET 206	0,49	63154
30*	SHCFL 206 C	**687612**[1]	**687692**	687772	99	148	85	11	26	20	46,7	56	62	60	50	YET 206	0,49	63154
35	HCFL 207 C	679082	679382	679782	130	162	93	11	26	19,5	48,9	59	72	70	55	YET 207	0,83	682022
35*	SHCFL 207 C	697742[1]	697822	697902	117	148	112	11	26	19,5	48,4	62	72	70	55	YET 207	0,88	63539
40	HCLF 208 C	679092	**679392**	679792	144	176	102	11	30	22	54,7	71	80	78	65	YET 208	1,09	600882
40*	SHCFL 208 C	**697752**[1]	**697832**	697912	117	148	112	11	26	19	51,7	68	80	78	65	YET 208	0,93	600882
Befestigung mittels Exzenter-Spannring • Offene Ausführung																		
17*	SHCFL 203 C	603913	603933	603953	90	116	62	11	20	15,2	37,3	49	40	38	33	YET 203	0,27	696162
20	HCFL 204 C	**679102**	**679402**	679802	90	116	62	11	20	15,2	38,7	49	47	45	40	YET 204	0,30	681962
25	HCFL 205 C	679112	679412	679812	99	130	71	11	22,5	16,8	40,3	49,5	52	50	45	YET 205	0,37	681972
25*	SHCFL 205 C	**687622**[1]	**687702**	687782	90	130	71	11	22,5	16,8	40,3	49,5	52	50	45	YET 205	0,37	681972
30	HCFL 206 C	679122	679422	679822	117	148	85	11	26	20	46,7	56	62	60	50	YET 206	0,49	69965
30*	SHCFL 206 C	**687632**[1]	**687712**	687792	99	148	85	11	26	20	46,7	56	62	60	50	YET 206	0,49	69965
35	HCFL 207 C	679132	679432	679832	130	162	93	11	26	19,5	48,9	59	72	70	55	YET 207	0,83	682032
35*	SHCFL 207 C	697762[1]	697842	697922	117	148	112	11	26	19,5	48,4	62	72	70	55	YET 207	0,88	615692
40	HCFL 208 C	679142	**679442**	679842	144	176	102	11	30	23	54,7	54,7	80	78	65	YET 208	1,09	600892
40*	SHCFL 208 C	**697772**	**697852**	697932	117	148	112	11	26	19	51,7	68	80	78	65	YET 208	0,93	600892

Artikel-Nr. zum Bestellen = B0000 + Code-Nr.
*** = Sonderausführung.**
SUCFL206C/SHCFL206C : Montage mit Innensechskantschrauben.
[1] = Flansch mit geschlossener Oberfläche.
[2] = Die Maße Df min / Df max sind einzuhalten. Ansonsten wird die Dichtung beschädigt, und beim Nachschmieren kann die Luft nicht entweichen.
Verpackung : 6 Stück.

Erste Wahl **Standard** **Auf Anfrage**

Lager mit ovalem Gehäuse

UCFL/CL - SUCFL/CL - HCFL/CL - SHCFL/CL

LEBENSDAUER-GESCHMIERT

Für Trockenlauf empfohlen



Microban® antibacterial protection

- **Lebensdauergeschmiert**
  Die Lager sind mit einem speziellem Fett vorgeschmiert.
  Dieses hält für die gesamte Lebensdauer und bedarf keiner Nachschmierung.
  (siehe Seite B74 zur Berechnung der Fettlebensdauer)
- **Wellenbefestigung mittels Stellschrauben / Exzenter-Spannring**
- **Flanschlager aus Polyamid PA FV**
  Hohe mechanische Belastung und Hitzebeständigkeit
  Abdichtung gegen Staub, Feuchtigkeit, Sprühnebel,
  Dämpfe, leicht aggressive Chemikalien.
- **Flanschlager mit Vollgehäuse**
  Sie unterscheiden sich von den Ausführungen mit Standardflansch
  durch ihre Struktur mit geschlossener, sterilisierbarer Oberfläche.
- **Flanschlager mit antibakteriellem Schutz Microban®**
  Microban® wirkt gegen Bakterien, die in
  Lebensmitteln wachsen können, z.B. E. Coli,
  Salmonellen, Listeria, S-Aureus, Campilobakterien.

Materialien
Gehäuse aus Polyamid PA FV
- Flansch aus verstärktem Polyamid PA FV (schwarz)
- Abdichtkappe aus Polypropylen PP (orange) mit Microban®
- Dichtungen mit zusätzlicher Staubdichtlippe/O-Ring aus NBR- Gummi (schwarz)
- Verstärkungsbuchsen/Unterlegscheiben aus nichtrostendem Stahl nach DIN 1.4301.

Einsatztemperaturen
trocken : - 20 to + 60°C.

Max. erlaubter Fluchtungsfehler : 2°.

Lager



- Serie YAT (Befestigung mittels Stellschrauben)
- Serie YET (Befestigung mittels Exzenter-Spannring)
- Chromstahl
- Einscheibige Dichtung
- Vorgeschmiert mit Lithium/Kalziumfett,
  dieses hält für die gesamte Lebensdauer und bedarf keinen Nachschmierung.

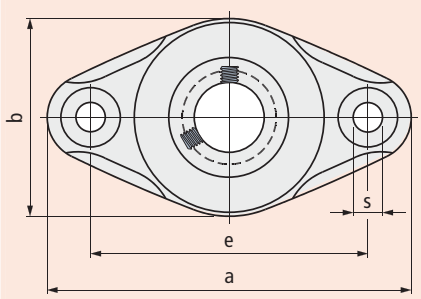

- **Serie UCFL/CL**
  Wellenbefestigung mittels Stellschrauben

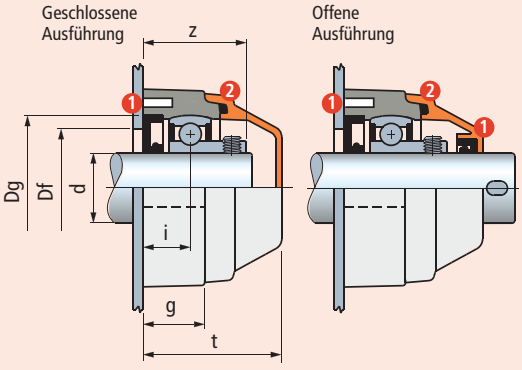

- **Serie HCFL/CL**
  Wellenbefestigung mittels Exzenter-Spannring

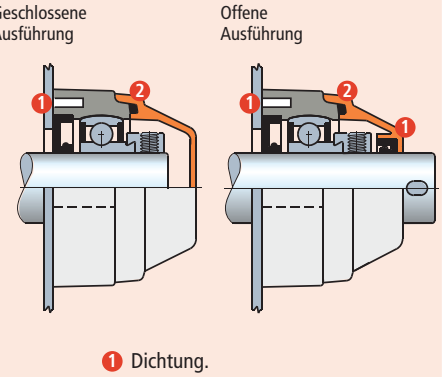

1 Dichtung.
2 O-Ring-Dichtung.

UCFL/CL - SUCFL/CL - HCFL/CL - SHCFL/CL

dia. d mm	Typ	Gehäuse: Polyamid PA FV Standard-flansch (schwarz) Abdichtkappe (orange) Code	Maße mm: e	a	b	s	g	i	z	t	Dg	Bohrung im Seitenteil Df: max.	min.	Lager	Gewicht Kg	Ersatzteile: Abdichtkappe orange Code
Befestigung mittels Stellschrauben • Geschlossene Ausführung																
20	UCFL 204 CL	69016L	90	116	62	11	20	15,2	33,5	46	47	45	40	YAT 204	0,25	681942
25	UCFL 205 CL	68523L	99	130	71	11	22,5	16,8	36,3	49,5	52	50	45	YAT 205	0,33	681952
25*	SUCFL 205 CL	687562L[1)]	90	130	71	11	22,5	16,8	36,3	49,5	52	50	45	YAT 205	0,33	681952
30	UCFL 206 CL	68399L	117	148	85	11	26	20	41	56	62	60	50	YAT 206	0,42	63154
30*	SUCFL 206 CL	687572L[1)]	99	148	85	11	26	20	41	56	62	60	50	YAT 206	0,42	63154
35	UCFL 207 CL	648131L	130	162	93	11	26	19,5	45	59	72	70	55	YAT 207	0,65	682022
35*	SUCFL 207 CL	697702L[1)]	117	148	112	11	26	19,5	43	62	72	70	55	YAT 207	0,70	63539
40	UCFL 208 CL	672411L	144	176	102	11	30	23	52	65,5	80	78	65	YAT 208	0,90	63539
40*	SUCFL 208 CL	697712L[1)]	117	148	112	11	26	19	45	62	80	78	65	YAT 208	0,74	63539
Befestigung mittels Stellschrauben • Offene Ausführung																
20	UCFL 204 CL	69026L	90	116	62	11	20	15,2	33,5	46	47	45	40	YAT 204	0,25	681962
25	UCFL 205 CL	68533L	99	130	71	11	22,5	16,8	36,3	49,5	52	50	45	YAT 205	0,33	681972
25*	SUCFL 205 CL	687582L[1)]	90	130	71	11	22,5	16,8	36,3	49,5	52	50	45	YAT 205	0,33	681972
30	UCFL 206 CL	68409L	117	148	85	11	26	20	41	56	62	60	50	YAT 206	0,42	69965
30*	SUCFL 206 CL	687592L[1)]	99	148	85	11	26	20	41	56	62	60	50	YAT 206	0,42	69965
35	UCFL 207 CL	648141L	130	162	93	11	26	19,5	45	59	72	70	55	YAT 207	0,65	682032
35*	SUCFL 207 CL	697722L[1)]	117	148	112	11	26	19,5	43	62	72	70	55	YAT 207	0,70	615692
40	UCFL 208 CL	672421L	144	176	102	11	30	23	52	65,5	80	78	65	YAT 208	0,90	63549
40*	SUCFL 208 CL	697732L[1)]	117	148	112	11	26	19	45	62	80	78	65	YAT 208	0,74	63549
Befestigung mittels Exzenter-Spannring • Geschlossene Ausführung																
20	HCFL 204 CL	679052L	90	116	62	11	20	15,2	38,7	49	47	45	40	YET 204	0,30	681942
25	HCFL 205 CL	679062L	99	130	71	11	22,5	16,8	40,3	49,5	52	50	45	YET 205	0,37	681952
25*	SHCFL 205 CL	687602L[1)]	90	130	71	11	22,5	16,8	40,3	49,5	52	50	45	YET 205	0,37	681952
30	HCFL 206 CL	679072L	117	148	85	11	26	20	46,7	56	62	60	50	YET 206	0,49	63154
30*	SHCFL 206 CL	687612L[1)]	99	148	85	11	26	20	46,7	56	62	60	50	YET 206	0,49	63154
35	HCFL 207 CL	679082L	130	162	93	11	26	19,5	48,9	59	72	70	55	YET 207	0,83	682022
35*	SHCFL 207 CL	697742L[1)]	117	148	112	11	26	19,5	48,4	62	72	70	55	YET 207	0,88	63539
40	HCFL 208 CL	679092L	144	176	102	11	30	23	55,7	71	80	78	65	YET 208	1,09	600882
40*	SHCFL 208 CL	697752L[1)]	117	148	112	11	26	19	51,7	68	80	78	65	YET 208	0,93	600882
Befestigung mittels Exzenter-Spannring • Offene Ausführung																
20	HCFL 204 CL	679102L	90	116	62	11	20	15,2	38,7	49	47	45	40	YET 204	0,30	681962
25	HCFL 205 CL	679112L	99	130	71	11	22,5	16,8	40,3	49,5	52	50	45	YET 205	0,37	681972
25*	SHCFL 205 CL	687622L[1)]	90	130	71	11	22,5	16,8	40,3	49,5	52	50	45	YET 205	0,37	681972
30	HCFL 206 CL	679122L	117	148	85	11	26	20	46,7	56	62	60	50	YET 206	0,49	69965
30*	SHCFL 206 CL	687632L[1)]	99	148	85	11	26	20	46,7	56	62	60	50	YET 206	0,49	69965
35	HCFL 207 CL	679132L	130	162	93	11	26	19,5	48,9	59	72	70	55	YET 207	0,83	682032
35*	SHCFL 207 CL	697762L[1)]	117	148	112	11	26	19,5	48,4	62	72	70	55	YET 207	0,88	615692
40	HCFL 208 CL	679142L	144	176	102	11	30	23	55,7	71	80	78	65	YET 208	1,09	600892
40*	SHCFL 208 CL	697772L[1)]	117	148	112	11	26	19	51,7	68	80	78	65	YET 208	0,93	600892

Artikel-Nr. zum Bestellen = B0000 + Code-Nr.

*** = Sonderausführung.**

SUCFL206CL/SHCFL206CL : Montage mit Innensechskantschrauben.

[1)] = Flansch mit geschlossener Oberfläche.

Verpackung : 6 Stück.

Erste Wahl **Standard** **Auf Anfrage**

Lager mit ovalem Gehäuse

UCFL - SUCFL - HCFL - SHCFL





Zubehörteile

- **Wellenbefestigung mittels Stellschrauben / Exzenter-Spannring**
- **Ausführung mit Lager YAR 2F**
  Die zweischeibige Dichtung gewährleistet einen größeren Schutz gegenüber Staub und nicht korrosiven Substanzen.
- **Ausführung mit Edelstahllager YAR 2RF**
  Das Lager aus rostfreiem Edelstahl 1.4021 mit zweischeibiger, gummierter Dichtung gewährleistet Schutz gegen Feuchtigkeit, Dämpfe, Flüssigkeiten, chemische Substanzen von mittlerer Aggressivität. Geringere Belastbarkeit.
- **Ausführung mit Lager YAT**
  Die einscheibige Dichtung gewährleistet Schutz gegen Staub.
- **Stehlager mit antibakteriellem Schutz Microban®**
  Microban® wirkt gegen Bakterien, die in Lebensmitteln wachsen können, z.B. E. Coli, Salmonellen, Lteria, S-Aureus, Campilobakterien.
- **Materialien**
  Polyamid PA FV garantiert höchste mechanische und thermische Beständigkeit. Polypropylen PP FV garantiert eine hohe Beständigkeit gegen chemische Substanzen, hat aber eine geringere Belastbarkeit.

Materialien

Gehäuse aus Polyamid PA FV
- Flansch aus verstärktem Polyamid PA FV (schwarz)
- Schmiernippel aus vernickeltem Messing
- Verstärkungsbuchsen/ Unterlegscheiben aus nichtrostendem Stahl nach DIN 1.4301.

Gehäuse aus Polyamid PA FV mit Microban®
- Flansch aus verstärktem Polyamid PA FV (blau) mit Microban®
- Lager aus rostfreiem Edelstahl 1.4021
- Verstärkungsbuchsen/ Unterlegscheiben aus nichtrostendem Stahl nach DIN 1.4301.

Gehäuse aus Polypropylen PP FV mit Microban®
- Flansch aus verstärktem Polypropylen PP FV (weiß) mit Microban®
- Lager aus rostfreiem Edelstahl 1.4021
- Schmiernippel aus nichtrostendem Stahl nach DIN 1.4401
- Verstärkungsbuchsen/Unterlegscheiben aus nichtrostendem Stahl nach DIN 1.4401.

Einsatztemperaturen

trocken : - 20 bis + 60°C.

Max. erlaubter Fluchtungsfehler : 2°.

Lager

- Serie YAR 2F (Befestigung mittels Stellschrauben, Chromstahl, zweischeibige Dichtung) • Serie YAR 2RF (Befestigung mittels Stellschrauben, rostfreier Edelstahl 1.4021, zweischeibige gummierte Dichtung) • Serie YAT (Befestigung mittels Stellschrauben, Chromstahl, einscheibige Dichtung) • Serie YET (Befestigung mittels Exzenter-Spannring, Chromstahl, einscheibige Dichtung)
- Vorgeschmiert mit Lithium / Kalziumfett • Nachschmierbar.

Abdichtkappe (Zubehörteil) und Ersatzteile

Geschlossene Abdichtkappe

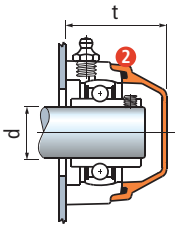

Offene Abdichtkappe

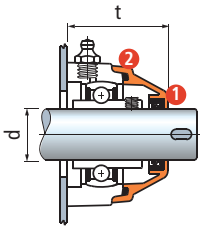

1 Dichtung
2 O-Ring-Dichtung

Ø d mm	Ersatzteile Abdichtkappe orange Code	t mm UCFL	t mm HCFL
Geschlossene Abdichtkappe komplett mit Dichtung			
17*	**681942**	46	49
20	**681942**	46	49
25	**681952**	49,5	49,5
25*	**681952**	49,5	49,5
30	**63154**	55	55
30*	**63154**	55	55
35	**682022**	59	59
35*	**63539**	62	62
40[1)]	**63539**	65,5	-
40[2)]	**600882**	-	71
Offene Abdichtkappe komplett mit Dichtung			
17*	**696162**	46	49
20	**681962**	46	49
25	**681972**	49,5	49,5
25*	**681972**	49,5	49,5
30	**69965**	55	55
30*	**69965**	55	55
35	**682032**	59	59
35*	**615692**	62	62
40[1)]	**63549**	65,5	-
40[2)]	**600892**	-	71

*** = Sonderausführung.**
[1)] = Abdichtkappe für lager mit Befestigung mittels Stellschrauben.
[2)] = Abdichtkappe für lager mit Befestigung mittels Exzenter-Spannring.

1 nur für Serie 206

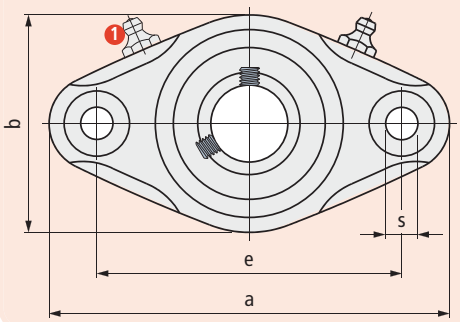

• **Serie UCFL**
Wellenbefestigung mittels Stellschrauben

Ausführung mit Lager **YAR 2F**

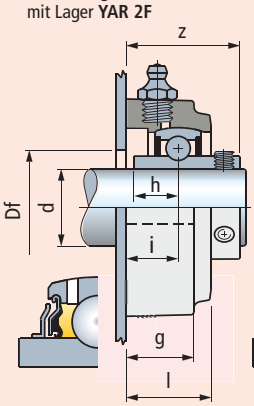

Ausführung mit Edelstahllager **YAR 2RF**

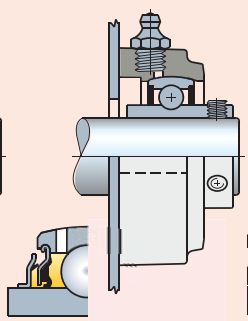

Ausführung mit Lager **YAT**

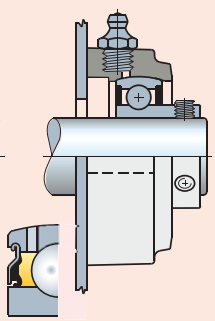

• **Serie HCFL**
Wellenbefestigung mittels Exzenter-Spannring

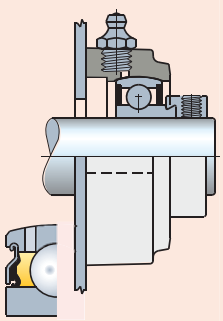

UCFL - SUCFL - HCFL - SHCFL

Ø d mm	Typ	Gehäuse: Polyamid PA FV Standard-flansch (schwarz) Code	Gehäuse: Polyamid PA FV mit Microban® Vollgehäuse (blau) Code	Gehäuse: Polypropylen PP FV mit Microban® Vollgehäuse (weiß) Code	Maße mm e	a	b	s	g	i	h	l	z	Bohrung im Seitenteil Df mm	Lager	Gewicht Kg
Befestigung mittels Stellschrauben • Ausführung mit Lager YAR 2F																
17*	SUCFL 203	640982	-	-	90	116	62	11	20	15,2	11,5	25,5	31,1	21	YAR 203 2F	0,23
20	UCFL 204	69056	-	-	90	116	62	11	20	15,2	12,7	25	33,5	24	YAR 204 2F	0,25
25	UCFL 205	68563	-	-	99	130	71	11	22,5	16,8	14,3	27,5	36,5	29	YAR 205 2F	0,31
25*	SUCFL 205	**687922**[1)]	-	-	90	130	71	11	22,5	16,8	14,3	27,5	36,5	29	YAR 205 2F	0,31
30	UCFL 206	68439	-	-	117	148	85	11	26	19	15,9	32,5	41,2	34	YAR 206 2F	0,44
30*	SUCFL 206	**687932**[1)]	-	-	99	148	85	11	26	19	15,9	32,5	41,2	34	YAR 206 2F	0,44
35	UCFL 207	648171	-	-	130	162	93	11	26	19,5	17,5	32	45	39	YAR 207 2F	0,67
35*	SUCFL 207	**602303**[1)]	-	-	117	148	112	11	26	19,5	17,5	33	43	39	YAR 207 2F	0,68
40	UCFL 208	672451	-	-	144	176	102	11	30	22	19	36	52	44	YAR 208 2F	0,90
40*	SUCFL 208	**602313**[1)]	-	-	117	148	112	11	26	19	19	33	45	44	YAR 208 2F	0,72
Befestigung mittels Stellschrauben • Ausführung mit Edelstahllager YAR 2RF																
20	UCFL 204	646542	**680252**	680302	90	116	62	11	20	15,2	12,7	25	33,5	24	YAR 204 2RF	0,25
25	UCFL 205	646552	680262	680312	99	130	71	11	22,5	16,8	14,3	27,5	36,5	29	YAR 205 2RF	0,31
25*	SUCFL 205	**687942**[1)]	**687962**	687982	90	130	71	11	22,5	16,8	14,3	27,5	36,5	29	YAR 205 2RF	0,31
30	UCFL 206	646562	680272	680322	117	148	85	11	26	19	15,9	32,5	41,2	34	YAR 206 2RF	0,44
30*	SUCFL 206	**687952**[1)]	**687972**	687992	99	148	85	11	26	19	15,9	32,5	41,2	34	YAR 206 2RF	0,44
35	UCFL 207	646572	680282	680332	130	162	93	11	26	19,5	17,5	32	45	39	YAR 207 2RF	0,67
35*	SUCFL 207	**602323**[1)]	**697942**	697962	117	148	112	11	26	19,5	17,5	33	43	39	YAR 207 2RF	0,68
40	UCFL 208	646582	680292	680342	144	176	102	11	30	22	19	36	52	44	YAR 208 2RF	0,90
40*	SUCFL 208	**602333**[1)]	**697952**	697972	117	148	112	11	26	19	19	33	45	44	YAR 208 2RF	0,72
Befestigung mittels Stellschrauben • Ausführung mit Lager YAT																
17*	SUCFL 203	**603963**	**603983**	604003	90	116	62	11	20	15,2	-	25,5	31,1	21	YAT 203	0,21
20	UCFL 204	655482	**666562**	680152	90	116	62	11	20	15,2	-	25	33,5	24	YAT 204	0,23
25	UCFL 205	655472	666572	680162	99	130	71	11	22,5	16,8	-	27,5	36,3	29	YAT 205	0,31
25*	SUCFL 205	**687802**[1)]	**687842**	687882	90	130	71	11	22,5	16,8	-	27,5	36,3	29	YAT 205	0,31
30	UCFL 206	666412	666582	680172	117	148	85	11	26	20	-	32,5	41	34	YAT 206	0,39
30*	SUCFL 206	**687812**[1)]	**687852**	687892	99	148	85	11	26	20	-	32,5	41	34	YAT 206	0,39
35	UCFL 207	666422	666592	680182	130	162	93	11	26	19,5	-	32	45	39	YAT 207	0,62
35*	SUCFL 207	**602183**[1)]	**602223**	602263	117	148	112	11	26	19,5	-	33	43	39	YAT 207	0,86
40	UCFL 208	666432	666602	680192	144	176	102	11	30	22	-	36	52	44	YAT 208	0,86
40*	SUCFL 208	**602193**[1)]	**602233**	602273	117	148	112	11	26	19	-	33	45	44	YAT 208	0,91
Befestigung mittels Exzenter-Spannring																
17*	SHCFL 203	604013	604033	604053	90	116	62	11	20	15,2	-	25,5	37,3	21	YET 203	0,26
20	HCFL 204	**679852**	**680002**	680202	90	116	62	11	20	15,2	-	25	38,7	24	YET 204	0,28
25	HCFL 205	679862	680012	680212	99	130	71	11	22,5	16,8	-	27,5	40,3	29	YET 205	0,35
25*	SHCFL 205	**687822**[1)]	**687862**	687902	90	130	71	11	22,5	16,8	-	27,5	40,3	29	YET 205	0,35
30	HCFL 206	679872	680022	680222	117	148	85	11	26	20	-	32,5	46,7	34	YET 206	0,46
30*	SHCFL 206	**687832**[1)]	**687872**	687912	99	148	85	11	26	20	-	32,5	46,7	34	YET 206	0,46
35	HCFL 207	679882	680032	680232	130	162	93	11	26	19,5	-	32	48,9	39	YET 207	0,79
35*	SHCFL 207	602203[1)]	602243	602283	117	148	112	11	26	19,5	-	33	49	48,4	YET 207	0,86
40	HCFL 208	679892	**680042**	680242	144	176	102	11	30	22	-	36	55,7	44	YET 208	1,05
40*	SHCFL 208	**602213**[1)]	**602253**	602293	117	148	112	11	26	19	-	33	54	51,7	YET 208	0,91

Artikel-Nr. zum Bestellen = B0000 + Code-Nr.
*** = Sonderausführung.**
SUCFL/SHCFL : Montage mit Innensechskantschrauben.
[1)] = Flansch mit geschlossener Oberfläche.
Verpackung : 6 Stück.

Erste Wahl **Standard** **Auf Anfrage**

Lager mit ovalem Gehäuse

UCFLS/C - SUCFLS/C - HCFLS/C - SHCFLS/C



- **Oberfläche aus rostfreiem Stahl**
- **Wasserdichtes Gehäuse**
- **Wellenbefestigung mittels Stellschrauben / Exzenter-Spannring**
- **Flanschlager mit Vollgehäuse**
  Zum Patent angemeldete Konstruktion mit perfekter Dichtung: Das Gehäuse ist rundherum komplett abgedichtet.

Materialien
- Gehäuse aus verstärktem Polyamid PA FV (schwarz)
- Oberfläche aus rostfreiem Stahl 1.4401
- Versiegelung aus Gummi NBR (schwarz)
- Abdichtkappe aus Polypropylen PP (orange) mit Microban®
- Dichtungen mit zusätzlicher Staubdichtlippe/O-Ring aus NBR-Gummi
- Schmiernippel aus vernickeltem Messing.

Einsatztemperaturen
trocken : - 20 bis + 60°C.

Max. erlaubter Fluchtungsfehler : 2°.

Lager



- Serie YAT (Befestigung mittels Stellschrauben)
- Serie YET (Befestigung mittels Exzenter-Spannring)
- Chromstahl
- Einscheibige Dichtung
- Vorgeschmiert mit Lithium / Kalziumfett
- Nachschmierbar.

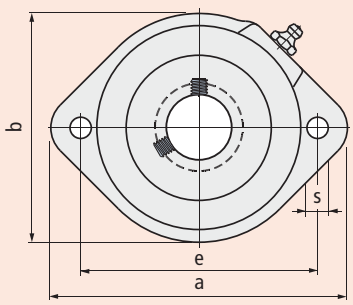

- **Serie UCFLS/C**
  Wellenbefestigung mittels Stellschrauben

- **Serie HCFLS/C**
  Wellenbefestigung mittels Exzenter-Spannring

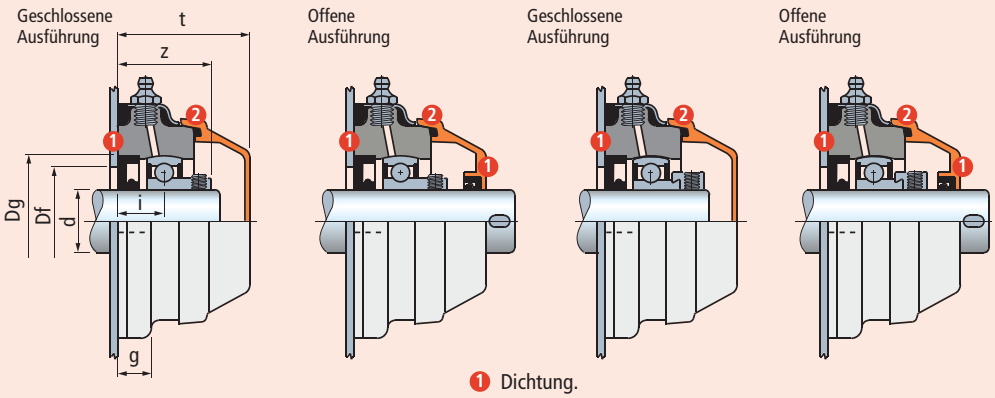

1 Dichtung.
2 O-Ring-Dichtung.

UCFLS/C - SUCFLS/C - HCFLS/C - SHCFLS/C

dia. d mm	Typ	Gehäuse: Polyamid PA FV mit einer Oberfläche aus rostfreiem Stahl Vollgehäuse Abdichtkappe (orange) Code	Maße mm e	a	b	s	g	i	z	t	Dg	Bohrung im Seitenteil[1] Df max.	Df min.	Lager	Gewicht Kg	Ersatzteile Abdichtkappe orange Code
Befestigung mittels Stellschrauben • Geschlossene Ausführung																
30	UCFLS 206 C	**670792**	117	145	112	10,5	15,5	22	43	65,8	62	60	50	YAT 206	0,65	63539
35*	SUCFLS 207 C	**670802**	117	145	112	10,5	15,5	22	45,3	65,8	72	70	55	YAT 207	0,76	63539
40*	SUCFLS 208 C	**670812**	117	145	112	10,5	15,5	22	47,3	65,8	80	78	65	YAT 208	0,86	63539
Befestigung mittels Stellschrauben • Offene Ausführung																
30	UCFLS 206 C	**670822**	117	145	112	10,5	15,5	22	43	65,8	62	60	50	YAT 206	0,65	615682
35*	SUCFLS 207 C	**670832**	117	145	112	10,5	15,5	22	45,3	65,8	72	70	55	YAT 207	0,76	615692
40*	SUCFLS 208 C	**670842**	117	145	112	10,5	15,5	22	47,3	65,8	80	78	65	YAT 208	0,86	63549
Befestigung mittels Exzenter-Spannring • Geschlossene Ausführung																
30	UCFLS 206 C	**670852**	117	145	112	10,5	15,5	22	49	65,8	62	60	50	YET 206	0,72	63539
35*	SUCFLS 207 C	**670862**	117	145	112	10,5	15,5	22	51,4	65,8	72	70	55	YET 207	0,82	63539
40*	SUCFLS 208 C	**670872**	117	145	112	10,5	15,5	22	55	65,8	80	78	65	YET 208	0,92	63539
Befestigung mittels Exzenter-Spannring • Offene Ausführung																
30	UCFLS 206 C	**670882**	117	145	112	10,5	15,5	22	49	65,8	62	60	50	YET 206	0,72	615682
35*	SUCFLS 207 C	**670892**	117	145	112	10,5	15,5	22	51,4	65,8	72	70	55	YET 207	0,82	615692
40*	SUCFLS 208 C	**670902**	117	145	112	10,5	15,5	22	55	65,8	80	78	65	YET 208	0,92	63549

Artikel-Nr. zum Bestellen = B0000 + Code-Nr.

*** = Sonderausführung.**

[1] = Die Maße Df min / Df max sind einzuhalten. Ansonsten wird die Dichtung beschädigt, und beim Nachschmieren kann die Luft nicht entweichen.

Verpackung : 6 Stück.

Erste Wahl **Standard** **Auf Anfrage**

Lager mit ovalem Gehäuse

FL



- **Wasserdichtes Gehäuse**
- **Wellenbefestigung mittels Absatz**
  Höhere Axialbelastbarkeit.
- **Stehlager aus Polyamid PA FV**
  Hohe mechanische Belastung und Hitzebeständigkeit
  Abdichtung gegen Staub, Feuchtigkeit, Sprühnebel,
  Dämpfe, leicht aggressive Chemikalien.
- **Stehlager aus Polypropylen PP FV**
  Abdichtung gegen aggressive Chemikalien.
  Geringere Belastbarkeit

Materialien

Gehäuse aus Polyamid PA FV
- Flansch aus verstärktem Polyamid PA FV (schwarz)
- Dichtungen mit zusätzlicher Staubdichtlippe/O-Ring aus NBR- Gummi (schwarz)
- Schmiernippel aus vernickeltem Messing
- Verstärkungsbuchsen/ Unterlegscheiben aus nichtrostendem Stahl nach DIN 1.4301.

Gehäuse aus Polypropylen PP FV
- Flansch aus verstärktem Polypropylen PP FV (schwarz)
- Dichtungen aus Gummi NBR (schwarz).
  Auf Wunsch in Viton-Gummi (braun).
  Viton ist beständiger gegen chemische Substanzen.
- Schmiernippel aus nichtrostendem Stahl nach DIN 1.4401
- Verstärkungsbuchsen/ Unterlegscheiben aus nichtrostendem Stahl nach DIN 1.4401.

Einsatztemperaturen
trocken : - 20 bis + 60°C.

Max. erlaubter Fluchtungsfehler : 2°.

Lager
- Serie 1200 verstellbar mit Kugeln
- Chromstahl
- Lieferung ohne Fett
- Vorschmierung bei der Erstmontage mit Lithium / Kalziumfett.

❶ nur für Serie 1206

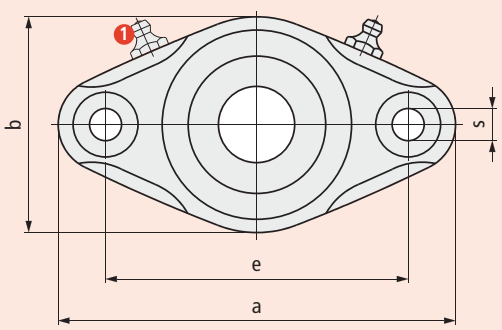

Geschlossene Ausführung

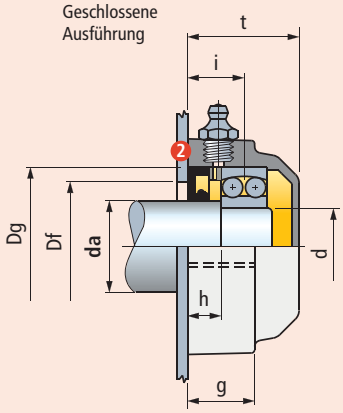

Offene Ausführung

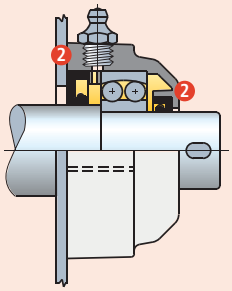

❷ Dichtung.

Ø Welle **da** mm	Ø Lager d mm	Typ	Gehäuse **Polyamid PA FV** Standard-flansch (schwarz) Code	Gehäuse **Polypropylen PP FV** Standard-flansch (schwarz) Code	Maße mm e	a	b	s	g	i	h	t	Dg	Bohrung im Seitenteil[1] Df max.	Df min.	Lager	Gewicht Kg
Geschlossene Ausführung																	
25	20	FL 1204	**68976**	680352	90	116	62	11	20	18	11	35,5	47	45	40	1204	0,25
30	25	FL 1205	**68483**	680362	99	130	71	11	22,5	18,5	11	36,5	52	50	47	1205	0,29
35	30	FL 1206	**68339**	680372	117	148	85	11	26	19	11	40	62	60	52	1206	0,39
40	35	FL 1207	**648091**	680382	130	162	93	11	26	19,5	11	40	72	70	60	1207	0,55
45	40	FL 1208	**672371**	680392	144	176	102	11	30	25	16	45	80	78	65	1208	0,71
Offene Ausführung																	
25	20	FL 1204	**68986**	680402	90	116	62	11	20	18	11	35,5	47	45	40	1204	0,25
30	25	FL 1205	**68493**	680412	99	130	71	11	22,5	18,5	11	36,5	52	50	47	1205	0,29
35	30	FL 1206	**68349**	680422	117	148	85	11	26	19	11	40	62	60	52	1206	0,39
40	35	FL 1207	**648101**	680432	130	162	93	11	26	19,5	11	40	72	70	60	1207	0,55
45	40	FL 1208	**672381**	680442	144	176	102	11	30	25	16	45	80	78	65	1208	0,71

Artikel-Nr. zum Bestellen = B0000 + Code-Nr.

[1] = Die Maße Df min / Df max sind einzuhalten. Ansonsten wird die Dichtung beschädigt, und beim Nachschmieren kann die Luft nicht entweichen.

Verpackung : 6 Stück.

Erste Wahl **Standard** **Auf Anfrage**

UCP/C - HCP/C



- **Wasserdichtes Gehäuse**
- **Wellenbefestigung mittels Stellschrauben / Exzenter-Spannring**
- **Stehlager aus Polyamid PA FV**
  Hohe mechanische Belastung und Hitzebeständigkeit
  Abdichtung gegen Staub, Feuchtigkeit, Sprühnebel,
  Dämpfe, leicht aggressive Chemikalien.
- **Stehlager aus Polypropylen PP FV**
  Abdichtung gegen aggressive Chemikalien.
  Geringere Belastbarkeit.
- **Stehlager mit antibakteriellem Schutz Microban®**
  Microban® wirkt gegen Bakterien, die in
  Lebensmitteln wachsen können, z.B. E. Coli,
  Salmonellen, Listeria, S-Aureus, Campilobakterien.

Microban® antibacterial protection

Materialien

Gehäuse aus Polyamid PA FV
- Flansch aus verstärktem Polyamid PA FV (schwarz)
- Abdichtkappe aus Polypropylen PP (orange) mit Microban®
- Dichtungen mit zusätzlicher Staubdichtlippe/O-Ring aus NBR- Gummi (schwarz)
- Schmiernippel aus vernickeltem Messing
- Verstärkungsbuchsen/Unterlegscheiben aus nichtrostendem Stahl nach DIN 1.4301
- Sicherheitsring aus nichtrostendem Stahl nach DIN 1.4305
- Dichtung aus PVC (schwarz).

Gehäuse aus Polyamid PA FV mit Microban®
- Flansch aus verstärktem Polyamid PA FV (blau) mit Microban®
- Abdichtkappe aus Polypropylen PP (orange) mit Microban®
- Dichtungen mit zusätzlicher Staubdichtlippe/O-Ring aus NBR- Gummi (schwarz)
- Schmiernippel aus vernickeltem Messing
- Verstärkungsbuchsen/ Unterlegscheiben aus nichtrostendem Stahl nach DIN 1.4301
- Sicherheitsring aus nichtrostendem Stahl nach DIN 1.4305
- Dichtung aus PVC (schwarz).

Gehäuse aus Polypropylen PP FV mit Microban®
- Flansch aus verstärktem Polypropylen PP FV (weiß) mit Microban®
- Abdichtkappe aus Polypropylen PP (orange) mit Microban®
- Dichtungen aus Gummi NBR (schwarz).
  Auf Wunsch in Viton-Gummi (braun).
  Viton ist beständiger gegen chemische Substanzen
- Schmiernippel aus nichtrostendem Stahl nach DIN 1.4401
- Verstärkungsbuchsen/Unterlegscheiben aus nichtrostendem Stahl nach DIN 1.4401
- Sicherheitsring aus nichtrostendem Stahl nach DIN 1.4305
- Dichtung aus PVC (schwarz).

Einsatztemperaturen

trocken : - 20 bis + 60°C.

Max. erlaubter Fluchtungsfehler : 2°.

Lager



- Serie YAT (Befestigung mittels Stellschrauben)
- Serie YET (Befestigung mittels Exzenter-Spannring)
- Chromstahl
- Einscheibige Dichtung
- Vorgeschmiert mit Lithium / Kalziumfett
- Nachschmierbar.

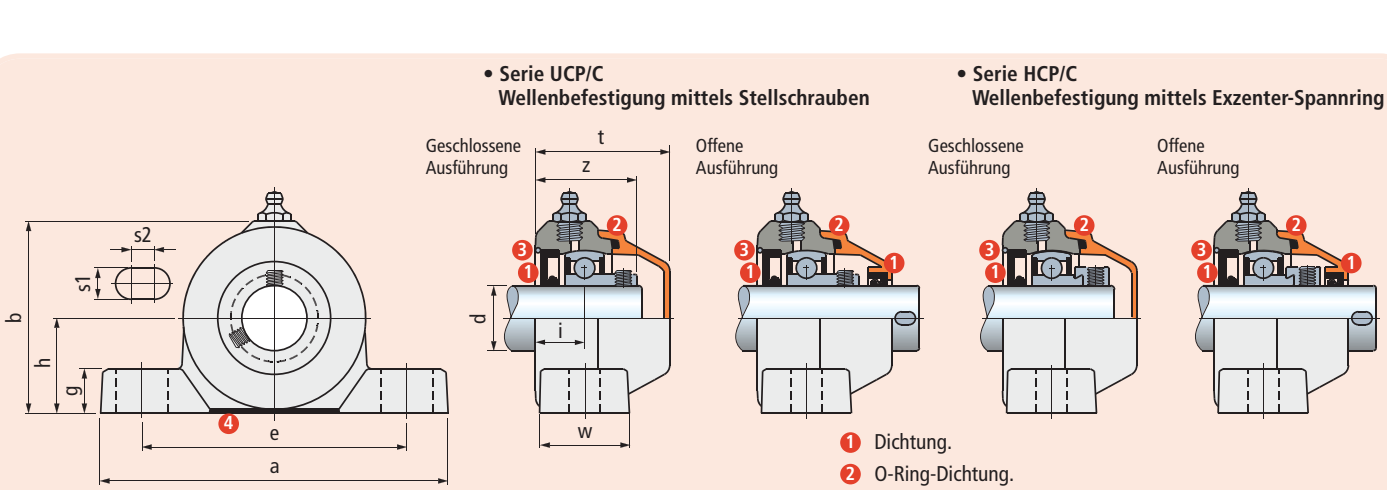

UCP/C - HCP/C

Ø d mm	Typ	Gehäuse: Polyamid PA FV flansch (schwarz) Abdichtkappe (orange) Code	Gehäuse: Polyamid PA FV mit Microban® flansch (blau) Abdichtkappe (orange) Code	Gehäuse: Polypropylen PP FV mit Microban® flansch (weiß) Abdichtkappe (orange) Code	e	a	h	b	s1	s2	g	w	i	z	t	Lager	Gewicht Kg	Ersatzteile: Abdichtkappe orange Code
Befestigung mittels Stellschrauben • Geschlossene Ausführung																		
20	UCP 204 C	682941	**651452**	678352	96	128	33,3	67	12	10	17	30	18,9	37,2	49,7	YAT 204	0,27	681942
25	UCP 205 C	646511	**651462**	678362	106	140	36,5	75	12	10	17	34,5	18,8	38,3	51,5	YAT 205	0,33	681952
30	UCP 206 C	646531	**651472**	678372	121	163	42,9	88	14	10	20	36	19,7	40,7	55	YAT 206	0,49	63154
35	UCP 207 C	646551	**651482**	678382	126	167	47,6	98	14	10	20	38,6	21,3	44,6	61	YAT 207	0,64	682022
40	UCP 208 C	683041	**651492**	678392	136	185	50	102	14	10	20	38,6	25	50,3	66,5	YAT 208	0,84	63539
Befestigung mittels Stellschrauben • Offene Ausführung																		
20	UCP 204 C	682931	**651552**	678402	96	128	33,3	67	12	10	17	30	18,9	37,2	49,7	YAT 204	0,27	681962
25	UCP 205 C	646521	**651562**	678412	106	140	36,5	75	12	10	17	34,5	18,8	38,3	51,5	YAT 205	0,33	681972
30	UCP 206 C	646541	**651572**	678422	121	163	42,9	88	14	10	20	36	19,7	40,7	55	YAT 206	0,49	69965
35	UCP 207 C	646561	**651582**	678432	126	167	47,6	98	14	10	20	38,6	21,3	44,6	61	YAT 207	0,64	682032
40	UCP 208 C	683031	**651592**	678442	136	185	50	102	14	10	20	38,6	25	50,3	66,5	YAT 208	0,84	63549
Befestigung mittels Exzenter-Spannring • Geschlossene Ausführung																		
20	HCP 204 C	**677952**	**678052**	678452	96	128	33,3	67	12	10	17	30	18,9	42,4	52	YET 204	0,32	681942
25	HCP 205 C	677962	**678062**	678462	106	140	36,5	75	12	10	17	34,5	18,8	42,3	51,5	YET 205	0,37	681952
30	HCP 206 C	677972	**678072**	678472	121	163	42,9	88	14	10	20	36	19,7	46,4	55	YET 206	0,56	63154
35	HCP 207 C	677982	678082	678482	126	167	47,6	98	14	10	20	38,6	21,3	50,7	61	YET 207	0,82	682022
40	HCP 208 C	677992	**678092**	678492	136	185	50	102	14	10	20	38,6	25	57,7	72	YET 208	1,03	600882
Befestigung mittels Exzenter-Spannring • Offene Ausführung																		
20	HCP 204 C	**678002**	**678102**	678502	96	128	33,3	67	12	10	17	30	18,9	42,4	52	YET 204	0,32	681962
25	HCP 205 C	678012	**678112**	678512	106	140	36,5	75	12	10	17	34,5	18,8	42,3	51,5	YET 205	0,37	681972
30	HCP 206 C	678022	**678122**	678522	121	163	42,9	88	14	10	20	36	19,7	46,4	55	YET 206	0,56	69965
35	HCP 207 C	678032	678132	678532	126	167	47,6	98	14	10	20	38,6	21,3	50,7	61	YET 207	0,82	682032
40	HCP 208 C	678042	**678142**	678542	136	185	50	102	14	10	20	38,6	25	57,7	72	YET 208	1,03	600892

Artikel-Nr. zum Bestellen = B0000 + Code-Nr.
Verpackung : 6 Stück.

Ersatzteile

Sicherheitsring



Dichtung



Ø d mm	Gehäuse: Polyamid PA FV flansch (schwarz) Abdichtkappe (orange) Code	Gehäuse: Polyamid PA FV mit Microban® flansch (blau) Abdichtkappe (orange) Code	Gehäuse: Polypropylen PP FV mit Microban® flansch (weiß) Abdichtkappe (orange) Code
Sicherheitsring			
20	**600982**	**600982**	**600982**
25	**646281**	**646281**	**646281**
30	**646291**	**646291**	**646291**
35	**646301**	**646301**	**646301**
40	**601052**	**601052**	**601052**
Dichtung			
20	**692391**	**692391**	**692391**
25	**646251**	**646251**	**646251**
30	**646261**	**646261**	**646261**
35	**646271**	**646271**	**646271**
40	**692401**	**692401**	**692401**

Erste Wahl **Standard** **Auf Anfrage**

Stehlager

UCP - HCP



Zubehörteile

- **Wellenbefestigung mittels Stellschrauben / Exzenter-Spannring**
- **Ausführung mit Lager YAR 2F**
  Die zweischeibige Dichtung gewährleistet einen größeren Schutz gegenüber Staub und nicht korrosiven Substanzen.
- **Ausführung mit Edelstahllager YAR 2RF**
  Das Lager aus rostfreiem Edelstahl 1.4021 mit zweischeibiger, gummierter Dichtung gewährleistet Schutz gegen Feuchtigkeit, Dämpfe, Flüssigkeiten, chemische Substanzen von mittlerer Aggressivität. Geringere Belastbarkeit.
- **Ausführung mit Lager YAT**
  Die einscheibige Dichtung gewährleistet Schutz gegen Staub.
- **Stehlager mit antibakteriellem Schutz Microban®**
  Microban® wirkt gegen Bakterien, die in Lebensmitteln wachsen können, z.B. E. Coli, Salmonellen, Lteria, S-Aureus, Campilobakterien.
- **Materialien**
  Polyamid PA FV garantiert höchste mechanische und thermische Beständigkeit. Polypropylen PP FV garantiert eine hohe Beständigkeit gegen chemische Substanzen, hat aber eine geringere Belastbarkeit.

Microban® antibacterial protection

Materialien

Gehäuse aus Polyamid PA FV
- Flansch aus verstärktem Polyamid PA FV (schwarz)
- Schmiernippel aus vernickeltem Messing
- Verstärkungsbuchsen/ Unterlegscheiben aus nichtrostendem Stahl nach DIN 1.4301
- Dichtung aus PVC (schwarz).

Gehäuse aus Polyamid PA FV mit Microban®
- Flansch aus verstärktem Polyamid PA FV (blau) mit Microban®
- Schmiernippel aus nichtrostendem Stahl nach DIN 1.4401
- Verstärkungsbuchsen/ Unterlegscheiben aus nichtrostendem Stahl nach DIN 1.4301
- Dichtung aus PVC (schwarz).

Gehäuse aus Polypropylen PP FV mit Microban®
- Flansch aus verstärktem Polypropylen PP FV (weiß) mit Microban®
- Schmiernippel aus nichtrostendem Stahl nach DIN 1.4401
- Verstärkungsbuchsen/Unterlegscheiben aus nichtrostendem Stahl nach DIN 1.4401
- Dichtung aus PVC (schwarz).

Einsatztemperaturen

trocken : - 20 bis + 60°C.

Max. erlaubter Fluchtungsfehler : 2°.

Lager

- Serie YAR 2F (Befestigung mittels Stellschrauben, Chromstahl, zweischeibige Dichtung)
- Serie YAR 2RF (Befestigung mittels Stellschrauben, rostfreier Edelstahl 1.4021, zweischeibige gummierte Dichtung) • Serie YAT (Befestigung mittels Stellschrauben, Chromstahl, einscheibige Dichtung) • Serie YET (Befestigung mittels Exzenter-Spannring, Chromstahl, einscheibige Dichtung)
- Vorgeschmiert mit Lithium / Kalziumfett • Nachschmierbar.

Abdichtkappe (Zubehörteil) und Ersatzteile

Geschlossene Abdichtkappe

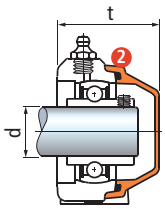

Offene Abdichtkappe

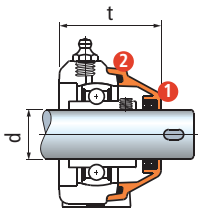

1 Dichtung
2 O-Ring-Dichtung

Ø d mm	Ersatzteile Abdichtkappe orange Code	t mm UCFL	t mm HCFL
Geschlossene Abdichtkappe komplett mit Dichtung			
20	681942	49,7	52
25	681952	51,5	51,5
30	63154	55	55
35	682022	61	61
40[1]	63539	66,5	-
40[2]	600882	-	72
Offene Abdichtkappe komplett mit Dichtung			
20	681962	49,7	52
25	681972	51,5	51,5
30	69965	55	55
35	682032	61	61
40[1]	63549	66,5	-
40[2]	600892	-	72

[1] = Abdichtkappe für lager mit Befestigung mittels Stellschrauben.
[2] = Abdichtkappe für lager mit Befestigung mittels Exzenter-Spannring.

• **Serie UCP**
Wellenbefestigung mittels Stellschrauben

• **Serie HCP**
Wellenbefestigung mittels Exzenter-Spannring

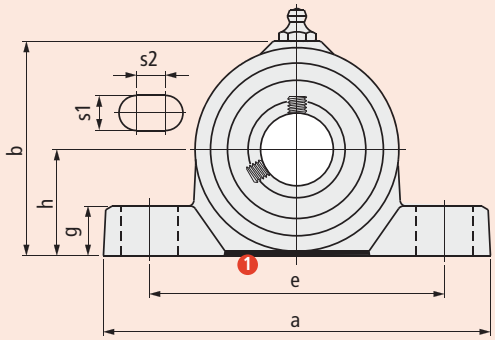

Ausführung mit Lager **YAR 2F**

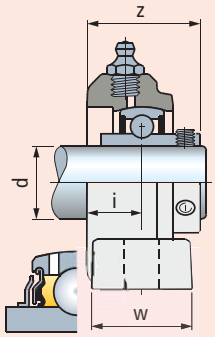

Ausführung mit Edelstahllager **YAR 2RF**

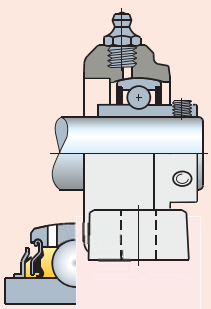

Ausführung mit Lager **YAT**

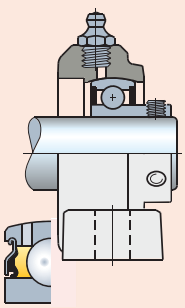

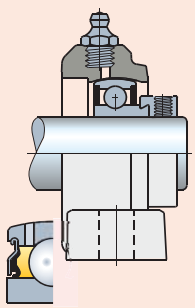

1 Dichtung für die Auflagefläche

UCP - HCP

Ø d mm	Typ	Gehäuse: Polyamid PA FV flansch (schwarz) Code	Gehäuse: Polyamid PA FV mit Microban® flansch (blau) Code	Gehäuse: Polypropylen PP FV mit Microban® flansch (weiß) Code	Maße mm: e	a	h	b	s1	s2	g	w	i	z	Lager	Gewicht Kg
Befestigung mittels Stellschrauben • Ausführung mit Lager YAR 2F																
20	UCP 204	682921	-	-	96	128	33,3	67	12	10	17	30	18,9	37,2	YAR 204 2F	0,27
25	UCP 205	648781	-	-	106	140	36,5	75	12	10	17	34,5	18,8	38,6	YAR 205 2F	0,33
30	UCP 206	648791	-	-	121	163	42,9	88	14	10	20	36	19,7	41,9	YAR 206 2F	0,49
35	UCP 207	648801	-	-	126	167	47,6	98	14	10	20	38,6	21,3	46,7	YAR 207 2F	0,64
40	UCP 208	683021	-	-	136	185	50	102	14	10	20	38,6	25	55,2	YAR 208 2F	0,84
Befestigung mittels Stellschrauben • Ausführung mit Edelstahllager YAR 2RF																
20	UCP 204	646492	**678952**	679002	96	128	33,3	67	12	10	17	30	18,9	37,2	YAR 204 2RF	0,27
25	UCP 205	646502	**678962**	679012	106	140	36,5	75	12	10	17	34,5	18,8	38,6	YAR 205 2RF	0,33
30	UCP 206	646512	**678972**	679022	121	163	42,9	88	14	10	20	36	19,7	41,9	YAR 206 2RF	0,49
35	UCP 207	646522	**678982**	679032	126	167	47,6	98	14	10	20	38,6	21,3	46,7	YAR 207 2RF	0,64
40	UCP 208	646532	**678992**	679042	136	185	50	102	14	10	20	38,6	25	55,2	YAR 208 2RF	0,84
Befestigung mittels Stellschrauben • Ausführung mit Lager YAT																
20	UCP 204	678552	**678652**	678852	96	128	33,3	67	12	10	17	30	18,9	37,2	YAT 204	0,24
25	UCP 205	678562	**678662**	678862	106	140	36,5	75	12	10	17	34,5	18,8	38,3	YAT 205	0,30
30	UCP 206	678572	**678672**	678872	121	163	42,9	88	14	10	20	36	19,7	40,7	YAT 206	0,44
35	UCP 207	678582	**678682**	678882	126	167	47,6	98	14	10	20	38,6	21,3	44,6	YAT 207	0,54
40	UCP 208	678592	**678692**	678892	136	185	50	102	14	10	20	38,6	25	50,3	YAT 208	0,72
Befestigung mittels Exzenter-Spannring																
20	HCP 204	**678602**	**678702**	678902	96	128	33,3	67	12	10	17	30	18,9	42,4	YET 204	0,29
25	HCP 205	678612	**678712**	678912	106	140	36,5	75	12	10	17	34,5	18,8	42,3	YET 205	0,34
30	HCP 206	678622	**678722**	678922	121	163	42,9	88	14	10	20	36	19,7	46,4	YET 206	0,51
35	HCP 207	678632	678732	678932	126	167	47,6	98	14	10	20	38,6	21,3	50,7	YET 207	0,72
40	HCP 208	678642	**678742**	678942	136	185	50	102	14	10	20	38,6	25	57,7	YET 208	0,91

Artikel-Nr. zum Bestellen = B0000 + Code-Nr.
Verpackung : 6 Stück.

Ersatzteile

Ø d mm	Gehäuse: Polyamid PA FV flansch (schwarz) Code	Gehäuse: Polyamid PA FV mit Microban® flansch (blau) Code	Gehäuse: Polypropylen PP FV mit Microban® flansch (weiß) Code
Dichtung			
20	**692391**	**692391**	**692391**
25	**646251**	**646251**	**646251**
30	**646261**	**646261**	**646261**
35	**646271**	**646271**	**646271**
40	**692401**	**692401**	**692401**

Dichtung



Erste Wahl **Standard** **Auf Anfrage**

Kompakte Stehlager

UCPA/C - HCPA/C





- **Wasserdichtes Gehäuse**
- **Wellenbefestigung mittels Stellschrauben / Exzenter-Spannring**
- **Stehlager aus Polyamid PA FV**
  Hohe mechanische Belastung und Hitzebeständigkeit
  Abdichtung gegen Staub, Feuchtigkeit, Sprühnebel,
  Dämpfe, leicht aggressive Chemikalien.
- **Stehlager aus Polypropylen PP FV**
  Abdichtung gegen aggressive Chemikalien.
  Geringere Belastbarkeit.
- **Stehlager mit antibakteriellem Schutz Microban®**
  Microban® wirkt gegen Bakterien, die in
  Lebensmitteln wachsen können, z.B. E. Coli,
  Salmonellen, Listeria, S-Aureus, Campilobakterien.

Microban® antibacterial protection

Materialien

Gehäuse aus Polyamid PA FV
- Flansch aus verstärktem Polyamid PA FV (schwarz)
- Abdichtkappe aus Polypropylen PP (orange) mit Microban®
- Dichtungen mit zusätzlicher Staubdichtlippe/O-Ring aus NBR- Gummi (schwarz)
- Schmiernippel aus vernickeltem Messing
- Verstärkungsbuchsen/Unterlegscheiben aus nichtrostendem Stahl nach DIN 1.4301.

Gehäuse aus Polyamid PA FV mit Microban®
- Flansch aus verstärktem Polyamid PA FV (blau) mit Microban®
- Abdichtkappe aus Polypropylen PP (orange) mit Microban®
- Dichtungen mit zusätzlicher Staubdichtlippe/O-Ring aus NBR- Gummi (schwarz)
- Schmiernippel aus vernickeltem Messing
- Verstärkungsbuchsen/Unterlegscheiben aus nichtrostendem Stahl nach DIN 1.4301.

Gehäuse aus Polypropylen PP FV mit Microban®
- Flansch aus verstärktem Polypropylen PP FV (weiß) mit Microban®
- Abdichtkappe aus Polypropylen PP (orange) mit Microban®
- Dichtungen aus Gummi NBR (schwarz).
  Auf Wunsch in Viton-Gummi (braun).
  Viton ist beständiger gegen chemische Substanzen
- Schmiernippel aus nichtrostendem Stahl nach DIN 1.4401
- Verstärkungsbuchsen/Unterlegscheiben aus nichtrostendem Stahl nach DIN 1.4301.

Einsatztemperaturen
trocken : - 20 bis + 60°C.

Max. erlaubter Fluchtungsfehler : 2°.

Lager



- Serie YAT (Befestigung mittels Stellschrauben)
- Serie YET (Befestigung mittels Exzenter-Spannring)
- Chromstahl
- Einscheibige Dichtung
- Vorgeschmiert mit Lithium / Kalziumfett
- Nachschmierbar.

- **Serie UCPA/C**
  Wellenbefestigung mittels Stellschrauben

Geschlossene Ausführung

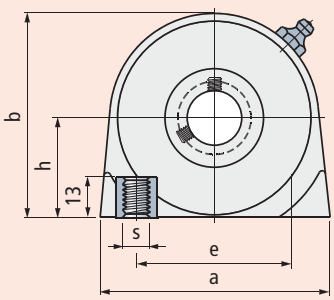

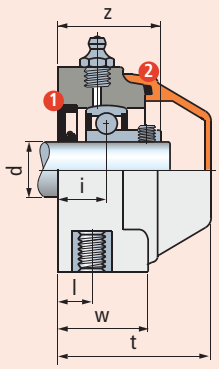

Offene Ausführung

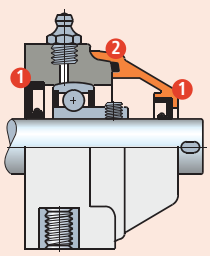

- **Serie HCPA/C**
  Wellenbefestigung mittels Exzenter-Spannring

Geschlossene Ausführung

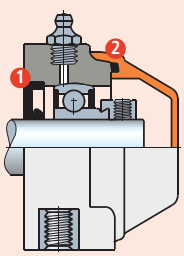

Offene Ausführung

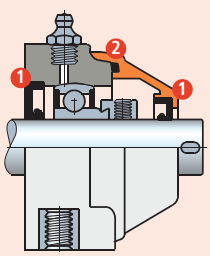

1 Dichtung.
2 O-Ring-Dichtung.

UCPA/C - HCPA/C

Ø d mm	Typ	Gehäuse: Polyamid PA FV flansch (schwarz) Abdichtkappe (orange) Code	Gehäuse: Polyamid PA FV mit Microban® flansch (blau) Abdichtkappe (orange) Code	Gehäuse: Polypropylen PP FV mit Microban® flansch (weiß) Abdichtkappe (orange) Code	Maße mm e	a	h	b	s	w	i	l	z	t	Lager	Gewicht Kg	Ersatzteile Abdichtkappe orange Code
Befestigung mittels Stellschrauben • Geschlossene Ausführung																	
17	UCPA 203 C	**696182**	**696302**	696542	47	70	30,2	62	M8	28	15,2	10	31,1	49	YAT 203	0,22	681942
20	UCPA 204 C	**696192**	**696312**	696552	50,8	70	33,2	65	M8	28	15,2	10	33,5	49	YAT 204	0,25	681942
25	UCPA 205 C	**696202**	**696322**	696562	50,8	75	36,5	72	M10	30	16,8	12	36,3	52	YAT 205	0,29	681952
Befestigung mittels Stellschrauben • Offene Ausführung																	
17	UCPA 203 C	**696212**	**696332**	696572	47	70	30,2	62	M8	28	15,2	10	31,1	49	YAT 203	0,22	696162
20	UCPA 204 C	**696222**	**696342**	696582	50,8	70	33,2	65	M8	28	15,2	10	33,5	49	YAT 204	0,25	681962
25	UCPA 205 C	**696232**	**696352**	696592	50,8	75	36,5	72	M10	30	16,8	12	36,3	52	YAT 205	0,29	681972
Befestigung mittels Exzenter-Spannring • Geschlossene Ausführung																	
17	HCPA 203 C	696242	696362	696602	47	70	30,2	62	M8	28	15,2	10	37,3	49	YET 203	0,24	681942
20	HCPA 204 C	**696252**	**696372**	696612	50,8	70	33,2	65	M8	28	15,2	10	38,7	49	YET 204	0,27	681942
25	HCPA 205 C	**696262**	**696382**	696622	50,8	75	36,5	72	M10	30	16,8	12	40,3	52	YET 205	0,34	681952
Befestigung mittels Exzenter-Spannring • Offene Ausführung																	
17	HCPA 203 C	696272	696392	696632	47	70	30,2	62	M8	28	15,2	10	37,3	49	YET 203	0,24	696162
20	HCPA 204 C	**696282**	**696402**	696642	50,8	70	33,2	65	M8	28	15,2	10	38,7	49	YET 204	0,27	681962
25	HCPA 205 C	**696292**	**696412**	696652	50,8	75	36,5	72	M10	30	16,8	12	40,3	52	YET 205	0,34	681972

Artikel-Nr. zum Bestellen = B0000 + Code-Nr.
Verpackung : 6 Stück.

Erste Wahl **Standard** **Auf Anfrage**

Kompakte Stehlager

UCPA - HCPA



Zubehörteile



- **Ausführung mit Lager YAR 2F**
  Die zweischeibige Dichtung gewährleistet einen größeren Schutz gegenüber Staub und nicht korrosiven Substanzen.
- **Ausführung mit Edelstahllager YAR 2RF**
  Das Lager aus rostfreiem Edelstahl 1.4021 mit zweischeibiger, gummierter Dichtung gewährleistet Schutz gegen Feuchtigkeit, Dämpfe, Flüssigkeiten, chemische Substanzen von mittlerer Aggressivität. Geringere Belastbarkeit.
- **Ausführung mit Lager YAT**
  Die einscheibige Dichtung gewährleistet Schutz gegen Staub.
- **Stehlager mit antibakteriellem Schutz Microban®**
  Microban® wirkt gegen Bakterien, die in Lebensmitteln wachsen können, z.B. E. Coli, Salmonellen, Lteria, S-Aureus, Campilobakterien.
- **Materialien**
  Polyamid PA FV garantiert höchste mechanische und thermische Beständigkeit. Polypropylen PP FV garantiert eine hohe Beständigkeit gegen chemische Substanzen, hat aber eine geringere Belastbarkeit.

Microban® antibacterial protection

Materialien

Gehäuse aus Polyamid PA FV
- Flansch aus verstärktem Polyamid PA FV (schwarz)
- Schmiernippel aus vernickeltem Messing
- Verstärkungsbuchsen/Unterlegscheiben aus nichtrostendem Stahl nach DIN 1.4301.

Gehäuse aus Polyamid PA FV mit Microban®
- Flansch aus verstärktem Polyamid PA FV (blau) mit Microban®
- Schmiernippel aus nichtrostendem Stahl nach DIN 1.4401
- Verstärkungsbuchsen/Unterlegscheiben aus nichtrostendem Stahl nach DIN 1.4301.

Gehäuse aus Polypropylen PP FV mit Microban®
- Flansch aus verstärktem Polypropylen PP FV (weiß) mit Microban®
- Schmiernippel aus nichtrostendem Stahl nach DIN 1.4401
- Verstärkungsbuchsen/Unterlegscheiben aus nichtrostendem Stahl nach DIN 1.4301.

Einsatztemperaturen
trocken : - 20 bis + 60°C.

Max. erlaubter Fluchtungsfehler : 2°.

Lager
- Serie YAR 2F (Befestigung mittels Stellschrauben, Chromstahl, zweischeibige Dichtung)
- Serie YAR 2RF (Befestigung mittels Stellschrauben, rostfreier Edelstahl 1.4021, zweischeibige gummierte Dichtung) • Serie YAT (Befestigung mittels Stellschrauben, Chromstahl, einscheibige Dichtung) • Serie YET (Befestigung mittels Exzenter-Spannring, Chromstahl, einscheibige Dichtung)
- Vorgeschmiert mit Lithium / Kalziumfett • Nachschmierbar.

Abdichtkappe (Zubehörteil) und Ersatzteile

Geschlossene Abdichtkappe

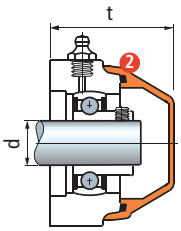

Offene Abdichtkappe

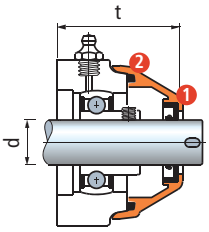

1 Dichtung
2 O-Ring-Dichtung

Ø d mm	Ersatzteile Abdichtkappe orange Code	t mm
Geschlossene Abdichtkappe komplett mit Dichtung		
17	**681942**	49
20	**681942**	49
25	**681952**	52
Offene Abdichtkappe komplett mit Dichtung		
17	**696162**	49
20	**681962**	49
25	**681972**	52

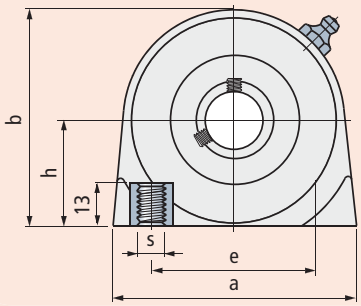

- **Serie UCPA**
  Wellenbefestigung mittels Stellschrauben

Ausführung mit Lager **YAR 2F**

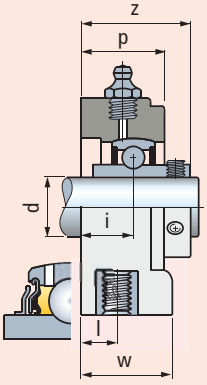

Ausführung mit Edelstahllager **YAR 2RF**

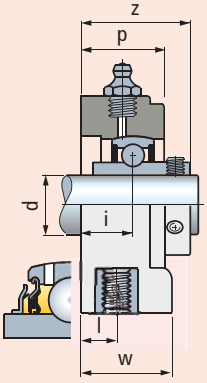

Ausführung mit Lager **YAT**

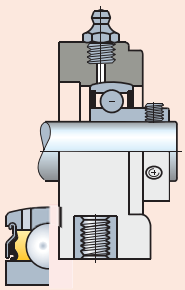

- **Serie HCPA**
  Wellenbefestigung mittels Exzenter-Spannring

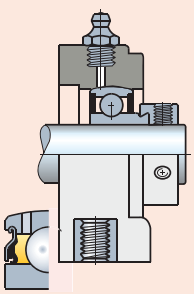

UCPA - HCPA

Ø d mm	Typ	Gehäuse: Polyamid PA FV flansch (schwarz) Code	Gehäuse: Polyamid PA FV mit Microban® flansch (blau) Code	Gehäuse: Polypropylen PP FV mit Microban® flansch (weiß) Code	e	a	h	b	s	w	i	l	z	p	Lager	Gewicht Kg
Befestigung mittels Stellschrauben • Ausführung mit Lager YAR 2F																
17	UCPA 203	696902	-	-	47	70	30,2	62	M8	28	15,2	10	31,1	27	YAR 203 F	0,21
20	UCPA 204	**696912**	-	-	50,8	70	33,2	65	M8	28	15,2	10	33,5	27	YAR 204 F	0,26
25	UCPA 205	**696922**	-	-	50,8	75	36,5	72	M10	30	16,8	12	36,5	30	YAR 205 F	0,30
Befestigung mittels Stellschrauben • Ausführung mit Edelstahllager YAR 2RF																
20	UCPA 204	**696942**	**696972**	697002	50,8	70	33,2	65	M8	28	15,2	10	33,5	27	YAR 204 RF	0,26
25	UCPA 205	**696952**	**696982**	697012	50,8	75	36,5	72	M10	30	16,8	12	36,5	30	YAR 205 RF	0,30
Befestigung mittels Stellschrauben • Ausführung mit Lager YAT																
17	UCPA 203	**696662**	**696722**	696842	47	70	30,2	62	M8	28	15,2	10	31,1	27	YAT 203	0,21
20	UCPA 204	**696672**	**696732**	696852	50,8	70	33,2	65	M8	28	15,2	10	33,5	27	YAT 204	0,24
25	UCPA 205	**696682**	**696742**	696862	50,8	75	36,5	72	M10	30	16,8	12	36,5	30	YAT 205	0,28
Befestigung mittels Exzenter-Spannring																
17	HCPA 203	696692	696752	696872	47	70	30,2	62	M8	28	15,2	10	37,3	27	YET 203	0,23
20	HCPA 204	**696702**	**696762**	696882	50,8	70	33,2	65	M8	28	15,2	10	38,7	27	YET 204	0,26
25	HCPA 205	**696712**	**696772**	696892	50,8	75	36,5	72	M10	30	16,8	12	40,3	30	YET 205	0,33

Artikel-Nr. zum Bestellen = B0000 + Code-Nr.
Verpackung : 6 Stück.

Erste Wahl **Standard** **Auf Anfrage**

Lager mit einseitigem Flansch

UCFB/C - HCFB/C



Die Abbildung zeigt die Version Durchmesser 20 -25mm.

Andere Versionen siehe Zeichnung weiter unten.



- **Wasserdichtes Gehäuse**
- **Wellenbefestigung mittels Stellschrauben / Exzenter-Spannring**
- **Stehlager aus Polyamid PA FV**
  Hohe mechanische Belastung und Hitzebeständigkeit
  Abdichtung gegen Staub, Feuchtigkeit, Sprühnebel,
  Dämpfe, leicht aggressive Chemikalien.
- **Stehlager aus Polypropylen PP FV**
  Abdichtung gegen aggressive Chemikalien.
  Geringere Belastbarkeit.
- **Flanschlager mit Vollgehäuse**
  Sie unterscheiden sich von den Ausführungen mit Standardflansch durch ihre Struktur mit geschlossener, sterilisierbarer Oberfläche.
- **Stehlager mit antibakteriellem Schutz Microban®**
  Microban® wirkt gegen Bakterien, die in Lebensmitteln wachsen können, z.B. E. Coli, Salmonellen, Listeria, S-Aureus, Campilobakterien.

Microban® antibacterial protection

Materialien

Gehäuse aus Polyamid PA FV
- Flansch aus verstärktem Polyamid PA FV (schwarz)
- Abdichtkappe aus Polypropylen PP (orange) mit Microban®
- Dichtungen mit zusätzlicher Staubdichtlippe/O-Ring aus NBR- Gummi (schwarz)
- Schmiernippel aus vernickeltem Messing
- Verstärkungsbuchsen aus nichtrostendem Stahl nach DIN 1.4301.

Gehäuse aus Polyamid PA FV mit Microban®
- Flansch aus verstärktem Polyamid PA FV (blau) mit Microban®
- Abdichtkappe aus Polypropylen PP (orange) mit Microban®
- Dichtungen mit zusätzlicher Staubdichtlippe / O-Ring aus NBR- Gummi (schwarz)
- Schmiernippel aus vernickeltem Messing
- Verstärkungsbuchsen aus nichtrostendem Stahl nach DIN 1.4301.

Gehäuse aus Polypropylen PP FV mit Microban®
- Flansch aus verstärktem Polypropylen PP FV (weiß) mit Microban®
- Abdichtkappe aus Polypropylen PP (orange) mit Microban®
- Dichtungen aus Gummi NBR (schwarz).
  Auf Wunsch in Viton-Gummi (braun).
  Viton ist beständiger gegen chemische Substanzen
- Schmiernippel aus nichtrostendem Stahl nach DIN 1.4401
- Verstärkungsbuchsen aus nichtrostendem Stahl nach DIN 1.4401.

Einsatztemperaturen
trocken : - 20 bis + 60°C.

Max. erlaubter Fluchtungsfehler : 2°.

Lager



- Serie YAT (Befestigung mittels Stellschrauben)
- Serie YET (Befestigung mittels Exzenter-Spannring)
- Chromstahl
- Einscheibige Dichtung
- Vorgeschmiert mit Lithium / Kalziumfett
- Nachschmierbar.

- **Serie UCFB/C**
  Wellenbefestigung mittels Stellschrauben
- **Serie HCFB/C**
  Wellenbefestigung mittels Exzenter-Spannring

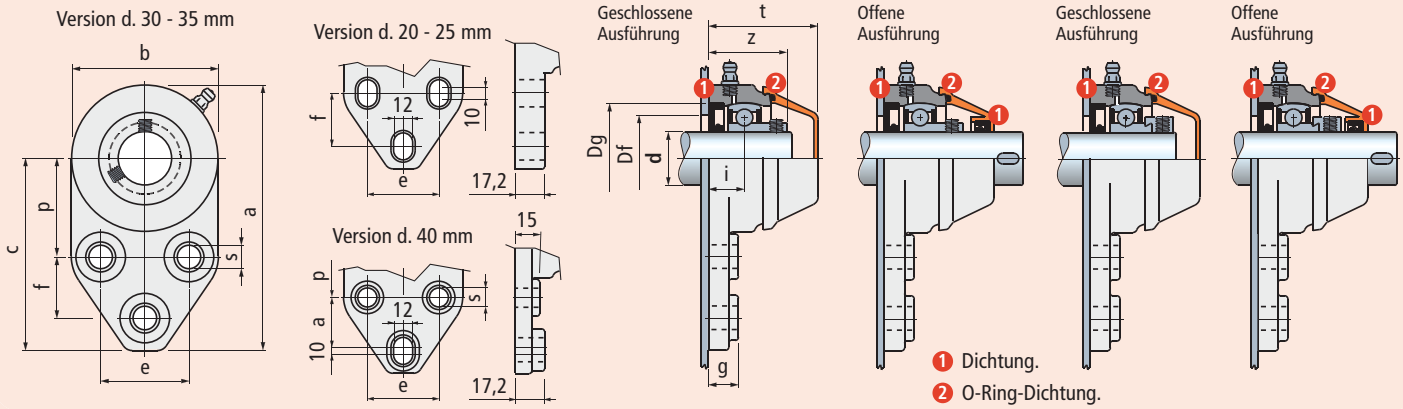

UCFB/C - HCFB/C

Ø d mm	Typ	Gehäuse: Polyamid PA FV Standard-flansch (schwarz) bdichtkappe (orange) Code	Gehäuse: Polyamid PA FV mit Microban® Vollgehäuse (blau) Abdichtkappe (orange) Code	Gehäuse: Polypropylen PP FV mit Microban® Vollgehäuse (weiß) Abdichtkappe (orange) Code	Maße mm a	b	c	p	e	f	s	g	i	z	t	Dg	Bohrung im Seitenteil[1] Df max.	Df min.	Lager	Gewicht Kg	Ersatzteile Abdichtkappe orange Code
Befestigung mittels Stellschrauben • Geschlossene Ausführung																					
20	UCFB 204 C	**601133N**	**601213N**	601373N	124,2	68,8	89,8	46	41,3	28,6	11	14	16,4	34,7	49	47	45	40	YAT 204	0,26	681942
25	UCFB 205 C	656542N	**663312N**	677832N	124,2	68,8	89,8	46	41,3	28,6	11	14	17,8	37,3	52	52	50	45	YAT 205	0,32	681952
30	UCFB 206 C	**656562**	**663322**	677842	138,6	81,3	97,9	52,4	47,6	31,7	11	14	20	42,5	55	62	60	50	YAT 206	0,47	63154
35	UCFB 207 C	**656582**	**663332**	677852	154,5	93,7	107,6	60,3	50,8	31,7	13	15	19,5	45,7	59	72	70	55	YAT 207	0,64	682022
40	UCFB 208 C	**601143**	**601223**	601383	164	100	114	60	50	31	13	-	22	47,5	66,5	80	78	65	YAT 208	0,84	600882
Befestigung mittels Stellschrauben • Offene Ausführung																					
20	UCFB 204 C	**601153N**	**601233N**	601393N	124,2	68,8	89,8	46	41,3	28,6	11	14	16,4	34,7	49	47	45	40	YAT 204	0,26	681962
25	UCFB 205 C	656552N	**663342N**	677862N	124,2	68,8	89,8	46	41,3	28,6	11	14	17,8	37,3	52	52	50	45	YAT 205	0,32	681972
30	UCFB 206 C	**656572**	**663352**	677872	138,6	81,3	97,9	52,4	47,6	31,7	11	14	20	42,5	55	62	60	50	YAT 206	0,47	69965
35	UCFB 207 C	**656592**	**663362**	677882	154,5	93,7	107,6	60,3	50,8	31,7	13	15	19,5	45,7	59	72	70	55	YAT 207	0,64	682032
40	UCFB 208 C	**601163**	**601243**	601403	164	100	114	60	50	31	13	-	22	47,5	66,5	80	78	65	YAT 208	0,84	600892
Befestigung mittels Exzenter-Spannring • Geschlossene Ausführung																					
20	HCFB 204 C	**601173N**	**601253N**	601413N	124,2	68,8	89,8	46	41,3	28,6	11	14	16,4	40	49	47	45	40	YET 204	0,29	681942
25	HCFB 205 C	**663252N**	**663372N**	677892N	124,2	68,8	89,8	46	41,3	28,6	11	14	17,8	41,3	57	52	50	45	YET 205	0,35	681952
30	HCFB 206 C	**663262**	**663382**	677902	138,6	81,3	97,9	52,4	47,6	31,7	11	14	20	46,7	60	62	60	50	YET 206	0,50	63154
35	HCFB 207 C	663272	663392	677912	154,5	93,7	107,6	60,3	50,8	31,7	13	15	19,5	49	64,5	72	70	55	YET 207	0,67	682022
40	HCFB 208 C	**601183**	**601263**	601423	164	100	114	60	50	31	13	-	22	55	72	80	78	65	YET 208	0,92	600882
Befestigung mittels Exzenter-Spannring • Offene Ausführung																					
20	HCFB 204 C	**601193N**	**601273N**	601433N	124,2	68,8	89,8	46	41,3	28,6	11	14	16,4	40	49	47	45	40	YET 204	0,29	681962
25	HCFB 205 C	**663282N**	**663402N**	677922N	124,2	68,8	89,8	46	41,3	28,6	11	14	17,8	41,3	57	52	50	45	YET 205	0,35	681972
30	HCFB 206 C	**663292**	**663412**	677932	138,6	81,3	97,9	52,4	47,6	31,7	11	14	20	46,7	60	62	60	50	YET 206	0,50	69965
35	HCFB 207 C	663302	663422	677942	154,5	93,7	107,6	60,3	50,8	31,7	13	15	19,5	49	64,5	72	70	55	YET 207	0,67	682032
40	HCFB 208 C	**601203**	**601283**	601443	164	100	114	60	50	31	13	-	22	55	72	80	78	65	YET 208	0,92	600892

Artikel-Nr. zum Bestellen = B0000 + Code-Nr.

[1] = Die Maße Df min / Df max sind einzuhalten. Ansonsten wird die Dichtung beschädigt, und beim Nachschmieren kann die Luft nicht entweichen.

Verpackung : 6 Stück.

Erste Wahl **Standard** **Auf Anfrage**

Lager mit einseitigem Flansch

UCFB - HCFB



Die Abbildung zeigt die Version Durchmesser 20 - 25mm.

Andere Versionen siehe Zeichnung weiter unten.



Zubehörteile

- **Wellenbefestigung mittels Stellschrauben / Exzenter-Spannring**
- **Ausführung mit Lager YAR 2F**
  Die zweischeibige Dichtung gewährleistet einen größeren Schutz gegenüber Staub und nicht korrosiven Substanzen.
- **Ausführung mit Edelstahllager YAR 2RF**
  Das Lager aus rostfreiem Edelstahl 1.4021 mit zweischeibiger, gummierter Dichtung gewährleistet Schutz gegen Feuchtigkeit, Dämpfe, Flüssigkeiten, chemische Substanzen von mittlerer Aggressivität. Geringere Belastbarkeit.
- **Ausführung mit Lager YAT**
  Die einscheibige Dichtung gewährleistet Schutz gegen Staub.
- **Stehlager mit antibakteriellem Schutz Microban®**
  Microban® wirkt gegen Bakterien, die in Lebensmitteln wachsen können, z.B. E. Coli, Salmonellen, Lteria, S-Aureus, Campilobakterien.
- **Materialien**
  Polyamid PA FV garantiert höchste mechanische und thermische Beständigkeit. Polypropylen PP FV garantiert eine hohe Beständigkeit gegen chemische Substanzen, hat aber eine geringere Belastbarkeit.

Microban® antibacterial protection

Materialien

Gehäuse aus Polyamid PA FV
- Flansch aus verstärktem Polyamid PA FV (schwarz)
- Schmiernippel aus vernickeltem Messing
- Verstärkungsbuchsen aus nichtrostendem Stahl nach DIN 1.4301.

Gehäuse aus Polyamid PA FV mit Microban®
- Flansch aus verstärktem Polyamid PA FV (blau) mit Microban®
- Lager aus rostfreiem Edelstahl 1.4021
- Verstärkungsbuchsen aus nichtrostendem Stahl nach DIN 1.4301.

Gehäuse aus Polypropylen PP FV mit Microban®
- Flansch aus verstärktem Polypropylen PP FV (weiß) mit Microban®
- Lager aus rostfreiem Edelstahl 1.4021
- Schmiernippel aus nichtrostendem Stahl nach DIN 1.4401
- Verstärkungsbuchsen aus nichtrostendem Stahl nach DIN 1.4401.

Einsatztemperaturen

trocken : - 20 bis + 60°C.

Max. erlaubter Fluchtungsfehler : 2°.

Lager

- Serie YAR 2F (Befestigung mittels Stellschrauben, Chromstahl, zweischeibige Dichtung) • Serie YAR 2RF (Befestigung mittels Stellschrauben, rostfreier Edelstahl 1.4021, zweischeibige gummierte Dichtung) • Serie YAT (Befestigung mittels Stellschrauben, Chromstahl, einscheibige Dichtung) • Serie YET (Befestigung mittels Exzenter-Spannring, Chromstahl, einscheibige Dichtung)
- Vorgeschmiert mit Lithium / Kalziumfett • Nachschmierbar.

Abdichtkappe (Zubehörteil) und Ersatzteile

Geschlossene Abdichtkappe

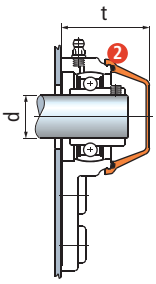

Offene Abdichtkappe

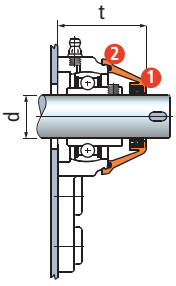

1 Dichtung
2 O-Ring-Dichtung

Ø d mm	Ersatzteile Abdichtkappe orange Code	t mm UCFL	t mm HCFL
Geschlossene Abdichtkappe komplett mit Dichtung			
20	681942	49	49
25	681952	52	57
30	63154	55	60
35	682022	59	64,5
40	600882	66,5	72
Offene Abdichtkappe komplett mit Dichtung			
20	681962	49	49
25	681972	52	57
30	69965	55	60
35	682032	59	64,5
40	600892	66,5	72

- **Serie UCFB**
  Wellenbefestigung mittels Stellschrauben

- **Serie HCFB**
  Wellenbefestigung mittels Exzenter-Spannring

Version d. 30 - 35 mm

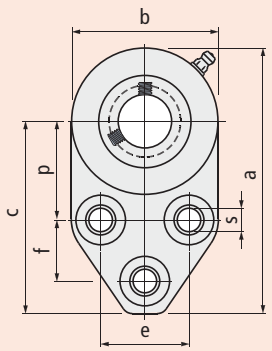

Version d. 20 - 25 mm

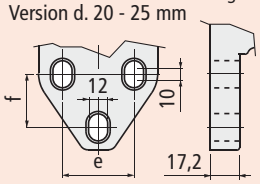

Version d. 40 mm

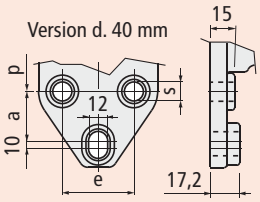

Ausführung mit Lager **YAR 2F**

Ausführung mit Edelstahllager **YAR 2RF**

Ausführung mit Lager **YAT**

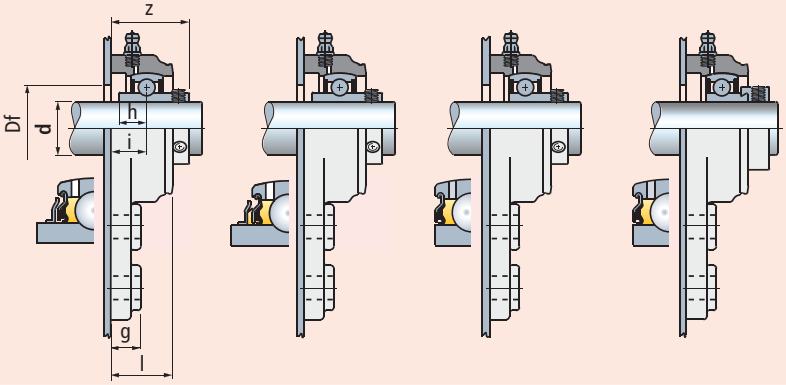

UCFB - HCFB

Ø d mm	Typ	Gehäuse: Polyamid PA FV Vollgehäuse (schwarz) Code	Gehäuse: Polyamid PA FV mit Microban® Vollgehäuse (blau) Code	Gehäuse: Polypropylen PP FV mit Microban® Vollgehäuse (weiß) Code	a	b	c	p	e	f	s	g	i	h	l	z	Bohrung im Seitenteil Df mm	Lager	Gewicht Kg
Befestigung mittels Stellschrauben • Ausführung mit Lager YAR 2F																			
20	UCFB 204	**601613N**	-	-	124,2	68,8	89,8	46	41,3	28,6	11	14	16,4	12,7	28,3	34,7	24	YAR 204 2F	0,26
25	UCFB 205	**663912N**	-	-	124,2	68,8	89,8	46	41,3	28,6	11	14	17,8	14,3	29	37,3	29	YAR 205 2F	0,33
30	UCFB 206	**663922**	-	-	138,6	81,3	97,9	52,4	47,6	31,7	11	14	20	15,9	31,5	42,5	34	YAR 206 2F	0,50
35	UCFB 207	**663932**	-	-	154,5	93,7	107,6	60,3	50,8	31,7	13	15	19,5	17,5	32	45,7	39	YAR 207 2F	0,72
40	UCFB 208	**601623**	-	-	164	100	114	60	50	31	13	-	22	19	36	47,5	44	YAR 208 2F	0,84
Befestigung mittels Stellschrauben • Ausführung mit Edelstahllager YAR 2RF																			
20	UCFB 204	**601633N**	**601653N**	601673N	124,2	68,8	89,8	46	41,3	28,6	11	14	16,4	12,7	28,3	34,7	24	YAR 204 2RF	0,26
25	UCFB 205	**663942N**	**665952N**	665982N	124,2	68,8	89,8	46	41,3	28,6	11	14	17,8	14,3	29	37,3	29	YAR 205 2RF	0,33
30	UCFB 206	**663952**	**665962**	665992	138,6	81,3	97,9	52,4	47,6	31,7	11	14	20	15,9	31,5	42,5	34	YAR 206 2RF	0,50
35	UCFB 207	**663962**	**665972**	666002	154,5	93,7	107,6	60,3	50,8	31,7	13	15	19,5	17,5	32	45,7	39	YAR 207 2RF	0,72
40	UCFB 208	**601643**	**601663**	601683	164	100	114	60	50	31	13	-	22	19	36	47,5	44	YAR 208 2RF	0,84
Befestigung mittels Stellschrauben • Ausführung mit Lager YAT																			
20	UCFB 204	**601453N**	**601493N**	601573N	124,2	68,8	89,8	46	41,3	28,6	11	14	16,4	-	28,3	34,7	24	YAT 204	0,26
25	UCFB 205	**663672N**	**663732N**	663852N	124,2	68,8	89,8	46	41,3	28,6	11	14	17,8	-	29	37,3	29	YAT 205	0,30
30	UCFB 206	**663682**	**663742**	663862	138,6	81,3	97,9	52,4	47,6	31,7	11	14	20	-	31,5	42,5	34	YAT 206	0,45
35	UCFB 207	**663692**	**663752**	663872	154,5	93,7	107,6	60,3	50,8	31,7	13	15	19,5	-	32	45,7	39	YAT 207	0,62
40	UCFB 208	**601463**	**601503**	601583	164	100	114	60	50	31	13	-	22	-	36	47,5	44	YAT 208	0,84
Befestigung mittels Exzenter-Spannring																			
20	HCFB 204	**601473N**	**601513N**	601593N	124,2	68,8	89,8	46	41,3	28,6	11	14	16,4	-	28,3	40	24	YET 204	0,29
25	HCFB 205	**663702N**	**663762N**	663882N	124,2	68,8	89,8	46	41,3	28,6	11	14	17,8	-	34	41,3	29	YET 205	0,33
30	HCFB 206	**663712**	**663772**	663892	138,6	81,3	97,9	52,4	47,6	31,7	11	14	20	-	36,5	46,7	34	YET 206	0,48
35	HCFB 207	663722	663782	663902	154,5	93,7	107,6	60,3	50,8	31,7	13	15	19,5	-	38	49	39	YET 207	0,65
40	HCFB 208	**601483**	**601523**	601603	164	100	114	60	50	31	13	-	22	-	36	55	44	YET 208	0,92

Artikel-Nr. zum Bestellen = B0000 + Code-Nr.
Verpackung : 6 Stück.

Erste Wahl **Standard** **Auf Anfrage**

Lager für Spannvorrichtung

UCT/C - HCT/C



- **Wasserdichtes Gehäuse**
- **Wellenbefestigung mittels Stellschrauben / Exzenter-Spannring**
- **Stehlager aus Polyamid PA FV**
  Hohe mechanische Belastung und Hitzebeständigkeit
  Abdichtung gegen Staub, Feuchtigkeit, Sprühnebel,
  Dämpfe, leicht aggressive Chemikalien.
- **Stehlager aus Polypropylen PP FV**
  Abdichtung gegen aggressive Chemikalien.
  Geringere Belastbarkeit.
- **Stehlager mit antibakteriellem Schutz Microban®**
  Microban® wirkt gegen Bakterien, die in
  Lebensmitteln wachsen können, z.B. E. Coli,
  Salmonellen, Listeria, S-Aureus, Campilobakterien.

Materialien

Gehäuse aus Polyamid PA FV
- Flansch aus verstärktem Polyamid PA FV (schwarz)
- Abdichtkappe aus Polypropylen PP (orange) mit Microban®
- Dichtungen mit zusätzlicher Staubdichtlippe/O-Ring aus NBR- Gummi (schwarz)
- Schmiernippel aus vernickeltem Messing
- Gewindeeinsatz aus vernickeltem Messing.

Gehäuse aus Polyamid PA FV mit Microban®
- Flansch aus verstärktem Polyamid PA FV (blau) mit Microban®
- Abdichtkappe aus Polypropylen PP (orange) mit Microban®
- Dichtungen mit zusätzlicher Staubdichtlippe / O-Ring aus NBR- Gummi (schwarz)
- Schmiernippel aus vernickeltem Messing
- Gewindeeinsatz aus vernickeltem Messing.

Gehäuse aus Polypropylen PP FV mit Microban®
- Flansch aus verstärktem Polypropylen PP FV (weiß) mit Microban®
- Abdichtkappe aus Polypropylen PP (orange) mit Microban®
- Dichtungen aus Gummi NBR (schwarz).
  Auf Wunsch in Viton-Gummi (braun).
  Viton ist beständiger gegen chemische Substanzen
- Schmiernippel aus nichtrostendem Stahl nach DIN 1.4401
- Gewindeeinsatz aus vernickeltem Messing.

Einsatztemperaturen
trocken : - 20 bis + 60°C.

Max. erlaubter Fluchtungsfehler : 2°.

Lager



- Serie YAT (Befestigung mittels Stellschrauben)
- Serie YET (Befestigung mittels Exzenter-Spannring)
- Chromstahl
- Einscheibige Dichtung
- Vorgeschmiert mit Lithium / Kalziumfett
- Nachschmierbar.

- **Serie UCT/C**
  Wellenbefestigung mittels Stellschrauben

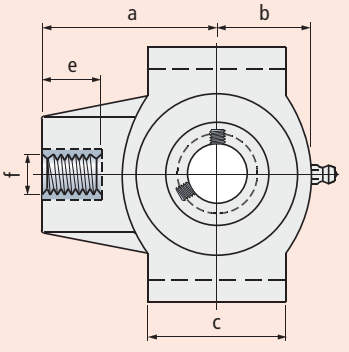

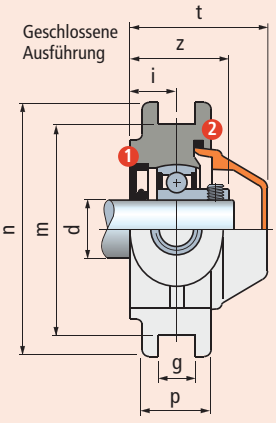

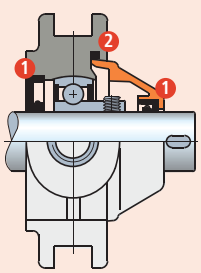

- **Serie HCT/C**
  Wellenbefestigung mittels Exzenter-Spannring

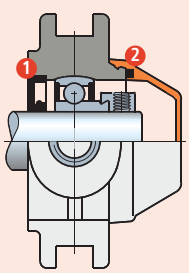

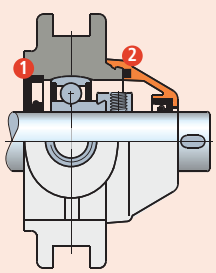

1 Dichtung.
2 O-Ring-Dichtung.

UCT/C - HCT/C

Ø d mm	Typ	Gehäuse: Polyamid PA FV flansch (schwarz) Abdichtkappe (orange) Code	Gehäuse: Polyamid PA FV mit Microban® flansch (blau) Abdichtkappe (orange) Code	Gehäuse: Polypropylen PP FV mit Microban® flansch (weiß) Abdichtkappe (orange) Code	Maße mm a	b	c	e	f	g	i	m	n	p	z	t	Lager	Gewicht Kg	Ersatzteile Abdichtkappe orange Code
Befestigung mittels Stellschrauben • Geschlossene Ausführung																			
20	UCT 204 C	**666952**	**667072**	677592	63,5	34	50	28	M 16	13,5	17	76,2	92	25	35,5	50	YAT 204	0,33	681862
25	UCT 205 C	666962	**667082**	677602	68,5	39,5	50	28	M 20	13,5	17	76,2	92	25	37,5	52	YAT 205	0,39	681872
30	UCT 206 C	**666972**	**667092**	677612	77	48	57	28	M 24	13,5	18,5	89	104	28	39,5	55	YAT 206	0,50	667812
Befestigung mittels Stellschrauben • Offene Ausführung																			
20	UCT 204 C	**666982**	**667102**	677622	63,5	34	50	28	M 16	13,5	17	76,2	92	25	35,5	50	YAT 204	0,33	681882
25	UCT 205 C	666992	**667112**	677632	68,5	39,5	50	28	M 20	13,5	17	76,2	92	25	37,5	52	YAT 205	0,39	681892
30	UCT 206 C	**667002**	**667122**	677642	77	48	57	28	M 24	13,5	18,5	89	104	28	39,5	55	YAT 206	0,50	667932
Befestigung mittels Exzenter-Spannring • Geschlossene Ausführung																			
20	HCT 204 C	**667012**	**667132**	677652	63,5	34	50	28	M 16	13,5	17	76,2	92	25	42	57	YET 204	0,36	681942
25	HCT 205 C	**667022**	**667142**	677662	68,5	39,5	50	28	M 20	13,5	17	76,2	92	25	43	58	YET 205	0,42	681952
30	HCT 206 C	**667032**	**667152**	677672	77	48	57	28	M 24	13,5	18,5	89	104	28	47	62	YET 206	0,53	63154
Befestigung mittels Exzenter-Spannring • Offene Ausführung																			
20	HCT 204 C	**667042**	**667162**	677682	63,5	34	50	28	M 16	13,5	17	76,2	92	25	42	57	YET 204	0,36	681962
25	HCT 205 C	**667052**	**667172**	677692	68,5	39,5	50	28	M 20	13,5	17	76,2	92	25	43	58	YET 205	0,42	681972
30	HCT 206 C	**667062**	**667182**	677702	77	48	57	28	M 24	13,5	18,5	89	104	28	47	62	YET 206	0,53	69965

Artikel-Nr. zum Bestellen = B0000 + Code-Nr.
Verpackung : 6 Stück.

Erste Wahl **Standard** **Auf Anfrage**

Lager mit ovalem Gehäuse

UCT - HCT





Zubehörteile

- **Wellenbefestigung mittels Stellschrauben / Exzenter-Spannring**
- **Ausführung mit Lager YAR 2F**
  Die zweischeibige Dichtung gewährleistet einen größeren Schutz gegenüber Staub und nicht korrosiven Substanzen.
- **Ausführung mit Edelstahllager YAR 2RF**
  Das Lager aus rostfreiem Edelstahl 1.4021 mit zweischeibiger, gummierter Dichtung gewährleistet Schutz gegen Feuchtigkeit, Dämpfe, Flüssigkeiten, chemische Substanzen von mittlerer Aggressivität. Geringere Belastbarkeit.
- **Ausführung mit Lager YAT**
  Die einscheibige Dichtung gewährleistet Schutz gegen Staub.
- **Stehlager mit antibakteriellem Schutz Microban®**
  Microban® wirkt gegen Bakterien, die in Lebensmitteln wachsen können, z.B. E. Coli, Salmonellen, Lteria, S-Aureus, Campilobakterien.
- **Materialien**
  Polyamid PA FV garantiert höchste mechanische und thermische Beständigkeit. Polypropylen PP FV garantiert eine hohe Beständigkeit gegen chemische Substanzen, hat aber eine geringere Belastbarkeit.

Materialien

Gehäuse aus Polyamid PA FV
- Flansch aus verstärktem Polyamid PA FV (schwarz)
- Schmiernippel aus vernickeltem Messing
- Verstärkungsbuchsen aus nichtrostendem Stahl nach DIN 1.4301.

Gehäuse aus Polyamid PA FV mit Microban®
- Flansch aus verstärktem Polyamid PA FV (blau) mit Microban®
- Lager aus rostfreiem Edelstahl 1.4021
- Verstärkungsbuchsen aus nichtrostendem Stahl nach DIN 1.4301.

Gehäuse aus Polypropylen PP FV mit Microban®
- Flansch aus verstärktem Polypropylen PP FV (weiß) mit Microban®
- Lager aus rostfreiem Edelstahl 1.4021
- Schmiernippel aus nichtrostendem Stahl nach DIN 1.4401
- Verstärkungsbuchsen aus nichtrostendem Stahl nach DIN 1.4401.

Einsatztemperaturen
trocken : - 20 bis + 60°C.

Max. erlaubter Fluchtungsfehler : 2°.

Lager
- Serie YAR 2F (Befestigung mittels Stellschrauben, Chromstahl, zweischeibige Dichtung) • Serie YAR 2RF (Befestigung mittels Stellschrauben, rostfreier Edelstahl 1.4021, zweischeibige gummierte Dichtung) • Serie YAT (Befestigung mittels Stellschrauben, Chromstahl, einscheibige Dichtung) • Serie YET (Befestigung mittels Exzenter-Spannring, Chromstahl, einscheibige Dichtung)
- Vorgeschmiert mit Lithium / Kalziumfett • Nachschmierbar.

Abdichtkappe (Zubehörteil) und Ersatzteile

1 Dichtung
2 O-Ring-Dichtung

Ø d mm	Ersatzteile Abdichtkappe orange Code	t mm UCFL	t mm HCFL
Typ Geschlossene Abdichtkappe komplett mit Dichtung			
20	681862	50	-
25	681872	52	-
30	667812	55	-
Typ Offene Abdichtkappe komplett mit Dichtung			
20	681882	50	-
25	681892	52	-
30	667932	55	-
Typ Geschlossene Abdichtkappe komplett mit Dichtung			
20	681942	-	57
25	681952	-	58
30	63154	-	62
Typ Offene Abdichtkappe komplett mit Dichtung			
20	681962	-	57
25	681972	-	58
30	69965	-	62

Typ UCT
Geschlossene Abdichtkappe

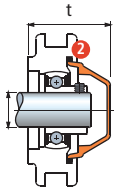

Typ UCT
Offene Abdichtkappe

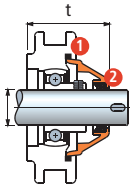

Typ HCT
Geschlossene Abdichtkappe

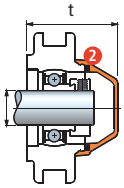

Typ HCT
Offene Abdichtkappe

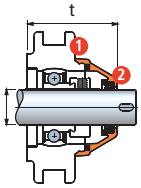

• Serie UCT
Wellenbefestigung mittels Stellschrauben

Ausführung mit Lager **YAR 2F**

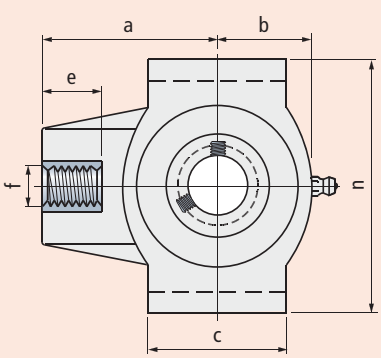

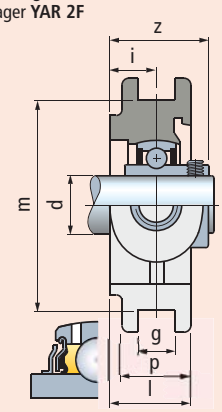

Ausführung mit Edelstahllager **YAR 2RF**

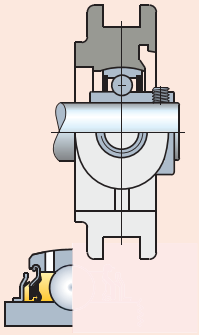

Ausführung mit Lager **YAT**

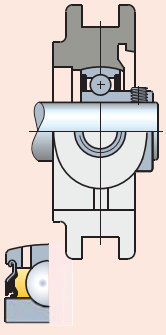

• Serie HCT
Wellenbefestigung mittels Exzenter-Spannring

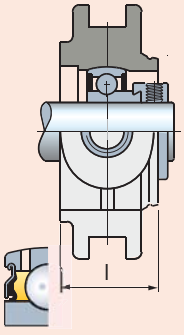

UCT - HCT

Ø d mm	Typ	Gehäuse: Polyamid PA FV flansch (schwarz) Code	Gehäuse: Polyamid PA FV mit Microban® flansch (blau) Code	Gehäuse: Polypropylen PP FV mit Microban® flansch (weiß) Code	Maße mm: a	b	c	e	f	g	i	l	m	n	P	Z	Lager	Gewicht Kg
Befestigung mittels Stellschrauben • Ausführung mit Lager YAR 2F																		
20	UCT 204	**667672**	-	-	63,5	34	50	28	M 16	13,5	17	29,5	76,2	92	25	35,5	YAR 204 2F	0,31
25	UCT 205	**667682**	-	-	68,5	39,5	50	28	M 20	13,5	17	29,5	76,2	92	25	37,5	YAR 205 2F	0,37
30	UCT 206	**667692**	-	-	77	48	57	28	M 24	13,5	18,5	32,5	89	104	28	39,5	YAR 206 2F	0,48
Befestigung mittels Stellschrauben • Ausführung mit Edelstahllager YAR 2RF																		
20	UCT 204	**667702**	**667732**	667762	63,5	34	50	28	M 16	13,5	17	29,5	76,2	92	25	35,5	YAR 204 2RF	0,31
25	UCT 205	**667712**	**667742**	667772	68,5	39,5	50	28	M 20	13,5	17	29,5	76,2	92	25	37,5	YAR 205 2RF	0,37
30	UCT 206	**667722**	**667752**	667782	77	48	57	28	M 24	13,5	18,5	32,5	89	104	28	39,5	YAR 206 2RF	0,48
Befestigung mittels Stellschrauben • Ausführung mit Lager YAT																		
20	UCT 204	**667432**	**667462**	667522	63,5	34	50	28	M 16	13,5	17	29,5	76,2	92	25	35,5	YAT 204	0,31
25	UCT 205	**667442**	**667472**	667532	68,5	39,5	50	28	M 20	13,5	17	29,5	76,2	92	25	37,5	YAT 205	0,37
30	UCT 206	**667452**	**667482**	667542	77	48	57	28	M 24	13,5	18,5	32,5	89	104	28	39,5	YAT 206	0,48
Befestigung mittels Exzenter-Spannring																		
20	HCT 204	**667552**	**667582**	667642	63,5	34	50	28	M 16	13,5	17	35,5	76,2	92	25	40,5	YET 204	0,34
25	HCT 205	**667562**	**667592**	667652	68,5	39,5	50	28	M 20	13,5	17	35,5	76,2	92	25	41	YET 205	0,40
30	HCT 206	**667572**	**667602**	667662	77	48	57	28	M 24	13,5	18,5	38,5	89	104	28	45,2	YET 206	0,51

Artikel-Nr. zum Bestellen = B0000 + Code-Nr.
Verpackung : 6 Stück.

Erste Wahl **Standard** **Auf Anfrage**

Lager mit rundem Gehäuse

UCFC/C



- **Wasserdichtes Gehäuse**
- **Wellenbefestigung mittels Stellschrauben**
- **Stehlager aus Polyamid PA FV**
  Hohe mechanische Belastung und Hitzebeständigkeit
  Abdichtung gegen Staub, Feuchtigkeit, Sprühnebel, Dämpfe, leicht aggressive Chemikalien.
- **Stehlager aus Polypropylen PP FV**
  Abdichtung gegen aggressive Chemikalien.
  Geringere Belastbarkeit.

Materialien

Gehäuse aus Polyamid PA FV
- Flansch aus verstärktem Polyamid PA FV (schwarz)
- Abdichtkappe aus Polypropylen PP (orange)
- Dichtungen mit zusätzlicher Staubdichtlippe/O-Ring aus NBR- Gummi (schwarz)
- Schmiernippel aus vernickeltem Messing
- Verstärkungsbuchsen/Unterlegscheiben aus nichtrostendem Stahl nach DIN 1.4301.

Gehäuse aus Polypropylen PP FV
- Flansch aus verstärktem Polypropylen PP FV (schwarz)
- Abdichtkappe aus Polypropylen PP (orange)
- Dichtungen aus Gummi NBR (schwarz).
  Auf Wunsch in Viton-Gummi (braun).
  Viton ist beständiger gegen chemische Substanzen
- Schmiernippel aus nichtrostendem Stahl nach DIN 1.4401
- Verstärkungsbuchsen/Unterlegscheiben aus nichtrostendem Stahl nach DIN 1.4401.

Einsatztemperaturen
trocken : - 20 bis + 60°C.

Max. erlaubter Fluchtungsfehler : 2°.

Lager



- Serie YAT (Befestigung mittels Stellschrauben)
- Serie YET (Befestigung mittels Exzenter-Spannring)
- Chromstahl
- Einscheibige Dichtung
- Vorgeschmiert mit Lithium / Kalziumfett
- Nachschmierbar.

• Geschlossene Ausführung

Flanschlager ohne Zentrierring

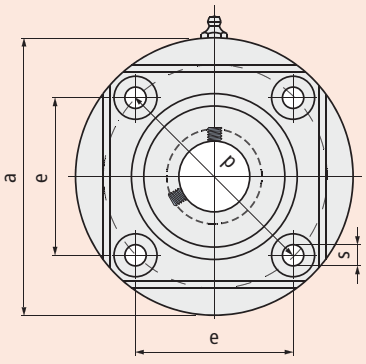

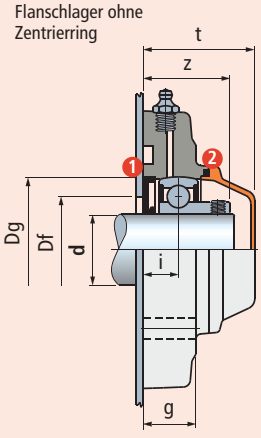

Flanschlager mit Zentrierring

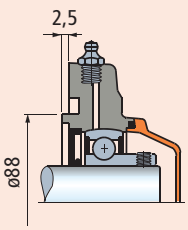

• Offene Ausführung

Flanschlager ohne Zentrierring

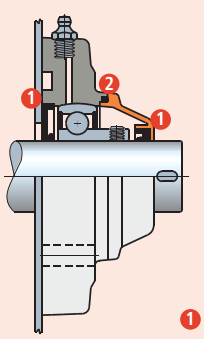

Flanschlager mit Zentrierring

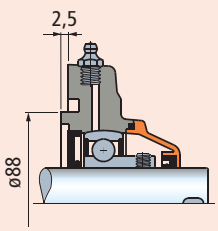

1 Dichtung.
2 O-Ring-Dichtung.

UCFC/C

Ø d mm	Flansch	Typ	Gehäuse: Polyamid PA FV Standard-Flansch (schwarz) Abdichtkappe (orange) Code	Gehäuse: Polypropylen PP FV Standard-Flansch (schwarz) Abdichtkappe (orange) Code	Maße mm e	a	p	s	g	i	z	t	Dg	Bohrung im Seitenteil[1] Df max.	min.	Lager	Gewicht Kg	Ersatzteile Abdichtkappe orange Code
Geschlossene Ausführung																		
35	Ohne Zentrierring	UCFC 207 C	683921	681802	77,8	137	110	11	26	17,3	42,7	55	72	70	55	YAT 207	0,75	603772
	Mit Zentrierring	UCFC 207 C	**624772**	-	77,8	137	110	11	26	17,3	42,7	55	72	-	-	YAT 207	0,75	603772
Offene Ausführung																		
35	Ohne Zentrierring	UCFC 207 C	683931	681812	77,8	137	110	11	26	17,3	42,7	55	72	70	55	YAT 207	0,75	603792
	Mit Zentrierring	UCFC 207 C	**624782**	-	77,8	137	110	11	26	17,3	42,7	55	72	-	-	YAT 207	0,75	603792

Artikel-Nr. zum Bestellen = B0000 + Code-Nr.

[1] = Die Maße Df min / Df max sind einzuhalten. Ansonsten wird die Dichtung beschädigt, und beim Nachschmieren kann die Luft nicht entweichen.

Verpackung : 6 Stück.

Erste Wahl **Standard** **Auf Anfrage**

Lager mit rundem Gehäuse

UCFC





Zubehörteile

- **Wellenbefestigung mittels Stellschrauben**
- **Ausführung mit Lager YAR 2F**
  Die zweischeibige Dichtung gewährleistet einen größeren Schutz gegenüber Staub und nicht korrosiven Substanzen.
- **Ausführung mit Edelstahllager YAR 2RF**
  Das Lager aus rostfreiem Edelstahl 1.4021 mit zweischeibiger, gummierter Dichtung gewährleistet Schutz gegen Feuchtigkeit, Dämpfe, Flüssigkeiten, chemische Substanzen von mittlerer Aggressivität. Geringere Belastbarkeit.
- **Ausführung mit Lager YAT**
  Die einscheibige Dichtung gewährleistet Schutz gegen Staub.
- **Stehlager mit antibakteriellem Schutz Microban®**
  Microban® wirkt gegen Bakterien, die in Lebensmitteln wachsen können, z.B. E. Coli, Salmonellen, Lteria, S-Aureus, Campilobakterien.
- **Materialien**
  Polyamid PA FV garantiert höchste mechanische und thermische Beständigkeit.

Materialien
Gehäuse aus Polyamid PA FV
- Flansch aus verstärktem Polyamid PA FV (schwarz)
- Schmiernippel aus vernickeltem Messing
- Verstärkungsbuchsen/ Unterlegscheiben aus nichtrostendem Stahl nach DIN 1.4301.

Einsatztemperaturen
trocken : - 20 bis + 60°C.

Max. erlaubter Fluchtungsfehler : 2°.

Lager
- Serie YAR 2F (Befestigung mittels Stellschrauben, Chromstahl, zweischeibige Dichtung)
- Serie YAR 2RF (Befestigung mittels Stellschrauben, rostfreier Edelstahl 1.4021, zweischeibige gummierte Dichtung)
- Serie YAT (Befestigung mittels Stellschrauben, Chromstahl, einscheibige Dichtung)
- Vorgeschmiert mit Lithium / Kalziumfett
- Nachschmierbar.

Abdichtkappe (Zubehörteil) und Ersatzteile

Geschlossene Abdichtkappe

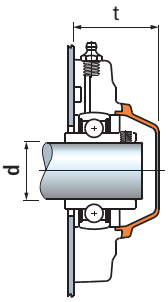

Ø d mm	Ersatzteile: Abdichtkappe orange Code	t mm
Geschlossene Abdichtkappe komplett mit Dichtung		
35	**63232**	50
Offene Abdichtkappe komplett mit Dichtung		
35	**604042**	50

Offene Abdichtkappe

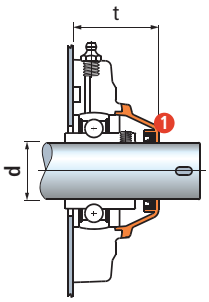

1 Dichtung

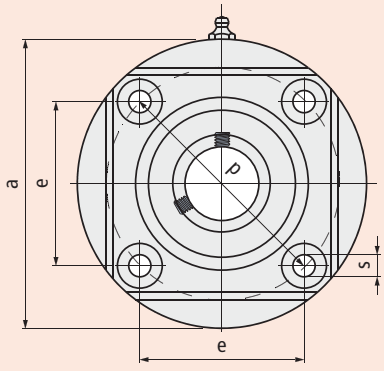

Ausführung mit Lager **YAR 2F**

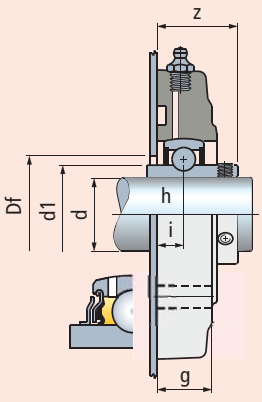

Ausführung mit Edelstahllager **YAR 2RF**

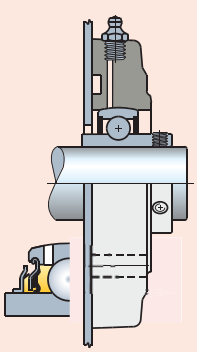

Ausführung mit Lager **YAT**

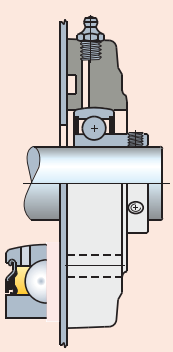

UCFC

Ø d mm	Typ	Gehäuse Polyamid PA FV Standard-flansch (schwarz) Code	Maße mm e	a	p	s	g	i	h	z	d1	Bohrung im Seitenteil Df mm	Lager	Gewicht Kg
Ausführung mit Lager YAR 2F														
35	UCFC 207	60752	77,8	137	110	11	26	12,3	17,5	37,7	46,1	50	YAR 207 2F	0,75
Ausführung mit Edelstahllager YAR 2RF														
35	UCFC 207	646652	77,8	137	110	11	26	12,3	17,5	37,7	46,1	50	YAR 207 2RF	0,75
Ausführung mit Lager YAT														
35	UCFC 207	681822	77,8	137	110	11	26	12,3	17,5	37,7	46,1	50	YAT 207	0,75

Artikel-Nr. zum Bestellen = B0000 + Code-Nr.
Verpackung : 6 Stück.

Erste Wahl **Standard** **Auf Anfrage**

Lager mit rundem Gehäuse

FC



- **Wasserdichtes Gehäuse**
- **Wellenbefestigung mittels Absatz**
  Höhere Axialbelastbarkeit.
- **Stehlager aus Polyamid PA FV**
  Hohe mechanische Belastung und Hitzebeständigkeit
  Abdichtung gegen Staub, Feuchtigkeit, Sprühnebel,
  Dämpfe, leicht aggressive Chemikalien.
- **Stehlager aus Polypropylen PP FV**
  Abdichtung gegen aggressive Chemikalien.
  Geringere Belastbarkeit

Materialien

Gehäuse aus Polyamid PA FV

- Flansch aus verstärktem Polyamid PA FV (schwarz)
- Dichtungen mit zusätzlicher Staubdichtlippe/O-Ring aus NBR- Gummi (schwarz)
- Schmiernippel aus vernickeltem Messing
- Verstärkungsbuchsen/ Unterlegscheiben aus nichtrostendem Stahl nach DIN 1.4301.

Gehäuse aus Polypropylen PP FV

- Flansch aus verstärktem Polypropylen PP FV (schwarz)
- Dichtungen aus Gummi NBR (schwarz).
  Auf Wunsch in Viton-Gummi (braun).
  Viton ist beständiger gegen chemische Substanzen.
- Schmiernippel aus nichtrostendem Stahl nach DIN 1.4401
- Verstärkungsbuchsen/ Unterlegscheiben aus nichtrostendem Stahl nach DIN 1.4401.

Einsatztemperaturen
trocken : - 20 bis + 60°C.

Max. erlaubter Fluchtungsfehler : 2°.

Lager

- Serie 1200 verstellbar mit Kugeln
- Chromstahl
- Lieferung ohne Fett
- Vorschmierung bei der Erstmontage mit Lithium / Kalziumfett.

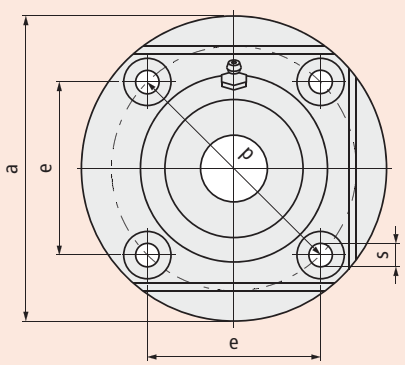

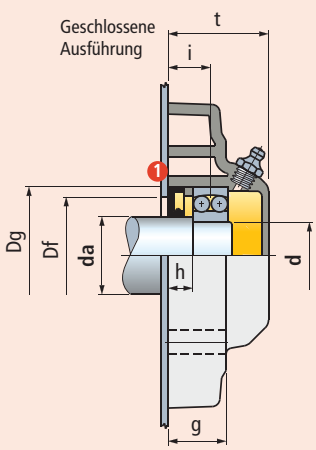

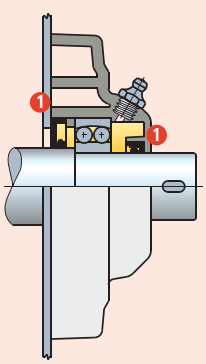

1 Dichtung.

Ø Welle **da** mm	Ø Lager d mm	Typ	Gehäuse **Polyamid PA FV** Standard-flansch (schwarz) Code	Gehäuse **Polypropylen PP FV** Standard-flansch (schwarz) Code	Maße mm e	a	p	s	g	i	h	t	Dg	Bohrung im Seitenteil[1] Df max.	Df min.	Lager	Gewicht Kg
Geschlossene Ausführung																	
35	30	FC 1206	**65801**	681842	77,8	137	110	11	26	19	11	45	62	60	52	1206	0,57
Offene Ausführung																	
35	30	FC 1206	**65891**	681852	77,8	137	110	11	26	19	11	45	62	60	52	1206	0,57

Artikel-Nr. zum Bestellen = B0000 + Code-Nr.

[1] = Die Maße Df min / Df max sind einzuhalten. Ansonsten wird die Dichtung beschädigt, und beim Nachschmieren kann die Luft nicht entweichen.

Verpackung : 6 Stück.

Erste Wahl **Standard** **Auf Anfrage**

Lager mit rundem Gehäuse

SBF



- **Flansch aus nichtrostendem Stahl 1.4301**
- **Lager aus nichtrostendem Stahl 1.4021 YAR 2RF**
  Das Lager aus rostfreiem Edelstahl 1.4021 mit zweischeibiger, gummierter Dichtung gewährleistet Schutz gegen Feuchtigkeit, Dämpfe, Flüssigkeiten, chemische Substanzen von mittlerer Aggressivität.
- **Belastbarkeit**
  Der Niroflansch ist nur für leichte Beanspruchungen ausgelegt.

Materialien
Lager mit Gehäuse aus nichtrostendem Stahl 1.4301.

Einsatztemperaturen
trocken : - 20 bis + 60°C.

Max. erlaubter Fluchtungsfehler : 5°.

Lager



- Serie YAR 2RF (Befestigung mittels Stellschrauben)
- Rostfreier Edelstahl 1.4021
- Zweischeibige gummierte Dichtung
- Vorgeschmiert mit Lithium / Kalziumfett
- Die Lagereinheit hat keinen Schmiernippel und kann deshalb nicht nachgeschmiert werden.

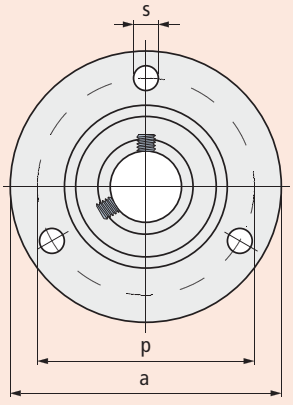

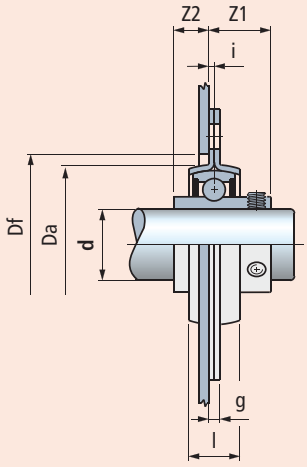

SBF

Ø d mm	Typ	Gehäuse Nichtrostender Stahl 1.4301 Code	p	a	s	g	i	Maße mm l	Z1	Z2	Da	Bohrung im Seitenteil Df mm	Lager	Gewicht Kg
25	SBF 205	**604562**	76	95	8,7	4	2	18	21,8	21,3	56	60	YAR 205 2RF	0,35

Artikel-Nr. zum Bestellen = B0000 + Code-Nr.
Verpackung : 4 Stück.

Erste Wahl **Standard** **Auf Anfrage**

Ersatzteile

UCF/C - UCF - UCFS/C - UCFL/C - UCFL - UCFSL/C - UCP/C - UCP



Dichtung



Schmiernippel



Ø d mm	Gehäuse: Polyamid PA FV Standard-flansch (schwarz)	Gehäuse: Polyamid PA FV mit Microban® Vollgehäuse (grau)	Gehäuse: Polypropylen PP FV mit Microban® Vollgehäuse (weiß)
	Code		
Dichtung			
17	696152	696152	696152
20	632151	632151	632151
25	608941	608941	608941
30	68416	68416	68416
35	641111	641111	641111
40	632141	632141	632141
40*	603622	603622	603622
45*	686832	686832	686832
50*	686842	686842	686842
Schmiernippel			
	64437	64437	63617

*** = Sonderausführung.**

- Material : Dichtung in NBR Gummi (Schwarz).
  Schmiernippel in Messing für Polyamid Version und in rostfreiem Stahl 1.4401 für Polypropylen Version.

F - FL - FC



Dichtung



Schmiernippel



Ø d mm	Gehäuse: Polyamid PA FV Standard-flansch (schwarz)	Gehäuse: Polypropylen PP FV Standard-flansch (schwarz)
	Code	
Dichtung		
25	603642	603642
30	603662	603662
35	603682	603682
40	603722	603702
45	603722	603722
45*	603742	603742
Schmiernippel		
	64437	63617

*** = Sonderausführung.**

- Material : Dichtung in NBR Gummi (Schwarz).
  Schmiernippel in Messing für Polyamid Version und in rostfreiem Stahl 1.4401 für Polypropylen Version.

UCPA/C- UCPA - UCFB/C - UCFB - UCT/C - UCT - UCFN/C - UCFN - UCFLN/C - UCFLN - SUCFX/C



Dichtung



Schmiernippel



Ø d mm	Gehäuse: Polyamid PA FV Standard-flansch (schwarz)	Gehäuse: Polyamid PA FV mit Microban® Vollgehäuse (grau)	Gehäuse: Polypropylen PP FV mit Microban® Vollgehäuse (weiß)
	Code		
Dichtung			
17	696152	696152	696152
20	632151	632151	632151
25	608941	608941	608941
30	68416	68416	68416
35	641111	641111	641111
40	632141	632141	632141
Schmiernippel			
	665422	665422	63617

- Material : Dichtung in NBR Gummi (Schwarz).
  Schmiernippel in Messing für Polyamid Version und in rostfreiem Stahl 1.4401 für Polypropylen Version.

Technische Informationen

Max. zul. statische Belastung des Gehäuses B64

Lager

- Lager mit Befestigung mittels Stellschrauben B68
- Lager mit Befestigung mittels Exzenter-Spannring B68
- Abdichtungen B69
- Max. zul. Geschwindigkeit B69
- Axial-Belastung B69
- Kugellager für abgesetzte Welle B69

Berechnungselemente

- Wahl der Lagermaße B70
- Berechnung der Lager B70
- Lebensdauer B70
- Formel zur Berechnung der nominalen Lebensdauer B70
- Berechnung der äquivalenten dynamischen Lagerbelastung B71
- Kontrolle der statischen Belastbarkeit B72
- Berechnung der äquivalenten statischen Belastung B72

Schmierung

- Vorschmierung B73
- Schmierfett B73
- Nachschmierung B73
- Nachschmierungsintervalle B73

Schmierfett-Lebensdauer in lebensdauergeschmierten Flanschlagern

- Formel zur Bestimmung B74
- Diagramm 1 - Nominale Schmierfett - Lebensdauer L10h B74
- Diagramm 2 - Korrekturfaktor Fc B75
- Berechnungsbeispiel B75

Wellentoleranzen

- Wellentoleranzen für Lager mit Befestigung mittels Stellschrauben/ Exzenter-Spannring B76
- Wellentoleranzen der Lager für abgesetzte Welle B76

Montage

- Montagehinweise B77
- Befestigung der Lager mit Stellschraube B77
- Befestigung der Lager mit Exzenter-Spannring B77
- Anbringung/Entfernung der Abdichtkappen B77

Max. zul. statische Belastung des Gehäuses

UCFN/C - SUCFN/C - HCFN/C - SHCFN/C - UCFU/CL - SUCFU/CL - HCFU/CL - SHCFU/CL



Ø Welle d mm	PA FV N	PP FV N	PA FV N	PP FV N
30	19550	13800	20700	11500
35*	19550	13800	20700	11500
40*	19550	13800	20700	11500

* = Sonderausführung

UCFN - SUCFN - HCFN - SHCFN



Ø Welle d mm	PA FV N	PP FV N	PA FV N	PP FV N
30	19550	13800	20700	11500
35*	19550	13800	20700	11500
40*	19550	13800	20700	11500

* = Sonderausführung

UCF/C - SUCF/C - HCF/C - SHCF/C - UCF/CL - SUCF/CL HCF/CL - SHCF/CL - UCF - SUCF - HCF - SHCF



Ø Welle d mm	PA FV N	PP FV N	PA FV N	PP FV N
25	19550	13800	20700	11500
30	19550	13800	20700	11500
35	20700	13800	25300	13800
35*	19550	13800	20700	11500
40	20700	14375	25300	13800
40*	19550	13800	20700	11500
45*	32000	24000	35000	26000
50*	32000	24000	35000	26000

* = Sonderausführung

UCFS/C - SUCFS/C - HCFS/C - SHCFS/C



Ø Welle d mm	PA FV N	PA FV N
30	20700	25300
35*	20700	25300
40*	20700	25300

* = Sonderausführung

F - SF



Ø Welle d mm	PA FV N	PP FV N	PA FV N	PP FV N	PA FV N	PP FV N
30	21850	16100	17250	13800	8050	5750
35	21850	16100	17250	13800	18400	10350
40	21850	17250	17250	13800	19550	13800
40*	21850	16100	17250	13800	18400	10350
45	23000	17250	18400	14350	19550	13800
45*	21850	16100	17250	13800	18400	10350

* = Sonderausführung

Max. zul. statische Belastung des Gehäuses

UCFLN/C - SUCFLN/C - HCFLN/C - SHCFLN/C - UCFLN/CL - SUCFLN/CL - HCFLN/CL - SHCFLN/CL



Ø Welle d mm	PA FV N	PP FV N	PA FV N	PP FV N
17	9775	6325	9775	6900
20*	9775	6325	9775	6900
25*	10925	7475	11500	7475
30	14950	9200	14375	11500
30*	14950	9200	14375	11500

*** = Sonderausführung**

UCFLN - SUCFLN - HCFLN - SHCFLN



Ø Welle d mm	PA FV N	PP FV N	PA FV N	PP FV N
17	9775	6325	9775	6900
20*	9775	6325	9775	6900
25*	10925	7475	11500	7475
30	14950	9200	14375	11500
30*	14950	9200	14375	11500

*** = Sonderausführung**

UCFL/C - SUCFL/C - HCFL/C - SHCFL/C - UCFL/CL - SUCFL/CL HCFL/CL - SHCFL/CL - UCFL - SUCFL - HCFL - SHCFL



Ø Welle d mm	PA FV N	PP FV N	PA FV N	PP FV N
17	9775	6325	9775	6900
20	9775	6325	9775	6900
25	10925	7475	11500	7475
25*	10925	7475	11500	7475
30	14950	9200	14375	11500
30*	14950	9200	14375	11500
35	14950	9200	13225	10925
35*	14950	9200	14375	11500
40	14950	9775	14950	10925
40*	14950	9200	14375	11500

*** = Sonderausführung**

UCFLS/C - SUCFLS/C - HCFLS/C - SHCFLS/C



Ø Welle d mm	PA FV N	PA FV N
30	14950	14375
35*	14950	13225
40*	14950	14950

*** = Sonderausführung**

FL



Ø Welle d mm	PA FV N	PP FV N	PA FV N	PP FV N	PA FV N	PP FV N
25	9200	6900	11500	8625	12650	5750
30	11500	6900	12650	9200	13800	5750
35	11500	9200	12650	9200	9200	4600
40	12650	9200	12650	9200	13800	6900
45	12650	9200	13800	9775	17250	12650

Max. zul. statische Belastung des Gehäuses

SUCFX/C - SHCFX/C



Ø Welle d mm	PA FV N	PA FV N
30	45000	45000
35	45000	45000
40	45000	45000

UCP/C - HCP/C - UCP - HCP



Ø Welle d mm	PA FV N	PP FV N	PA FV N	PP FV N	PA FV N	PP FV N
20	4600	2070	20700	5750	5750	3450
25	6900	2070	20700	5750	6900	3450
30	8050	2300	28750	8050	9200	4600
35	9200	2530	31050	8625	11500	4830
40	9200	2530	31050	8625	11500	4830

UCPA/C - HCPA/C - UCPA - HCPA



Ø Welle d mm	PA FV N	PP FV N	PA FV N	PP FV N	PA FV N	PP FV N	PA FV N	PP FV N
17	2500	1500	8000	3750	1500	1100	1250	1000
20	2500	1700	6750	4300	2300	1200	1100	750
25	3000	1700	10500	5200	2600	1750	1100	900

UCFB/C - HCFB/C - UCFB - HCFB



Ø Welle d mm	PA FV N	PP FV N	PA FV N	PP FV N
20	3000	1700	1000	650
25	3500	2000	1000	650
30	3500	2000	1000	650
35	4000	2500	1000	650
40	5200	3000	1000	650

UCT/C - HCT/C - UCT - HCT



Ø Welle d mm	PA FV N
20	16000
25	24000
30	27000

Max. zul. statische Belastung des Gehäuses

UCFC/C - UCFC



Ø Welle d mm	PA FV N	PP FV N	PA FV N	PP FV N
35	19550	12650	23000	11500

FC



Ø Welle d mm	PA FV N	PP FV N	PA FV N	PP FV N	PA FV N	PP FV N
35	17250	11500	17250	11500	23000	12650

Lager

Lager mit Befestigung mittels Stellschrauben

Vorgeschmiert mit langlebigem Lithium/Kalziumfett • nachschmierbar.

Serie **YAT**

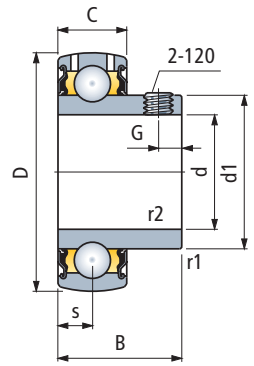

d mm	Lagertyp	Maße mm d1	D	B	C	s	G	r1, r2 min.	Stell-schrauben	Tragzahl dyn.[1] C N	Tragzahl stat. Co N	Gewicht Kg
17	YAT 203	24,2	40	22,1	12	6,2	4	0,3	M6x0,75	9500	4750	0,07
20	YAT 204	28,2	47	25,5	14	7,2	4,5	0,6	M6x0,75	12700	6550	0,11
25	YAT 205	33,7	52	27,2	15	7,7	5	0,6	M6x0,75	14000	7800	0,14
30	YAT 206	39,7	62	30,2	18	9,2	5	0,6	M6x0,75	19500	11200	0,23
35	YAT 207	46,1	72	33	19	9,7	6	1	M6x0,75	25500	15300	0,31
40	YAT 208	51,8	80	36	21	10,7	8	1	M6x0,75	30700	19000	0,43
45	YAT 209	56,8	85	37	22	11,2	7	1	M6x0,75	33200	21600	0,48
50	YAT 210	62,5	90	38,8	22	11,2	8	1	M8x1	35100	23200	0,54

Chromstahl.
[1] = Gültige Werte für Verwendung auf Wellen mit einer Bearbeitungstoleranz ≤ h 6.
In allen anderen Fällen den Wert mit 0,77 multiplizieren.

Serie **YAR 2F**

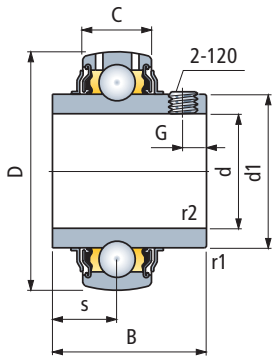

d mm	Lagertyp	Maße mm d1	D	B	C	s	G	r1, r2 min.	Stell-schrauben	Tragzahl dyn.[1] C N	Tragzahl stat. Co N	Gewicht Kg
17	YAR 203 2F	24,2	40	27,4	12	11,5	3,5	0,3	M6x0,75	9500	4750	0,09
20	YAR 204 2F	28,2	47	31	14	12,7	4,5	0,6	M6x0,75	12700	6550	0,14
25	YAR 205 2F	33,7	52	34,1	15	14,3	5	0,6	M6x0,75	14000	7800	0,17
30	YAR 206 2F	39,7	62	38,1	18	15,9	5	0,6	M6x0,75	19500	11200	0,28
35	YAR 207 2F	46,1	72	42,9	19	17,5	6	1	M6x0,75	25500	15300	0,41
40	YAR 208 2F	51,8	80	49,2	21	19	8	1	M8x1	30700	19000	0,55
45	YAR 209 2F	56,8	85	49,2	22	19	8	1	M8x1	33200	21600	0,60
50	YAR 210 2F	62,5	90	51,6	22	19	9	1	M10x1	35100	23200	0,69

Chromstahl.
[1] = Gültige Werte für Verwendung auf Wellen mit einer Bearbeitungstoleranz ≤ h 6.
In allen anderen Fällen den Wert mit 0,77 multiplizieren.

Serie **YAR 2RF nichtrostender Stahl**

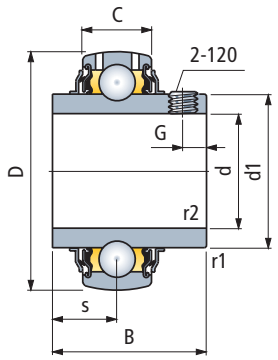

d mm	Lagertyp	Maße mm d1	D	B	C	s	G	r1, r2 min.	Stell-schrauben	Tragzahl dyn.[1] C N	Tragzahl stat. Co N	Gewicht Kg
20	YAR 204 2RF	28,2	47	31	14	12,7	4,5	0,6	M6x0,75	10800	6550	0,14
25	YAR 205 2RF	33,7	52	34,1	15	14,3	5	0,6	M6x0,75	11900	7800	0,18
30	YAR 206 2RF	39,7	62	38,1	18	15,9	5	0,6	M6x0,75	16250	11200	0,29
35	YAR 207 2RF	46,1	72	42,9	19	17,5	6	1	M6x0,75	21600	15300	0,42
40	YAR 208 2RF	51,8	80	49,2	21	19	8	1	M8x1	26000	19000	0,56

Nichtrostender Stahl 1.4021.
[1] = Gültige Werte für Verwendung auf Wellen mit einer Bearbeitungstoleranz ≤ h 6.
In allen anderen Fällen den Wert mit 0,77 multiplizieren.

Lager mit Befestigung mittels Exzenter-Spannring

Die Befestigung erfolgt durch Drehen des Exzenter-Spannrings. Durch das Anziehen der Stellschraube wird verhindert, daß die Drehrichtung des Spannrings umkehrt • vorgeschmiert mit langlebigem Lithium/Kalziumfett • nachschmierbar • geeignet nur für Anwendungen in einer Drehrichtung • bessere Schwingungsfestigkeit.

Serie **YET**

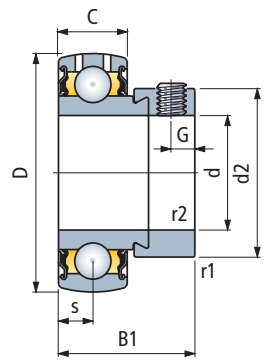

d mm	Lagertyp	Maße mm d2	D	B1	C	s	G	r1, r2 min.	Stell-schrauben	Tragzahl dyn.[1] C N	Tragzahl stat. Co N	Gewicht Kg
17	YET 203	28,6	40	28,6	12	6,5	4,75	0,3	M6x0,75	9500	4750	0,10
20	YET 204	33	47	31	14	7,5	5	0,6	M6x0,75	12700	6550	0,16
25	YET 205	37,4	52	31	15	7,5	5	0,6	M6x0,75	14000	7800	0,18
30	YET 206	44,2	62	35,7	18	9,0	6	0,6	M8x1	19500	11200	0,30
35	YET 207	55,6	72	38,9	19	9,5	7	1	M10x1,25	25500	15300	0,49
40	YET 208	60,3	80	43,7	21	11	7	1	M10x1,25	30700	19000	0,62
45	YET 209	63,5	85	43,7	22	11	6,75	1	M10x1	33200	21600	0,65
50	YET 210	67,5	90	43,7	22	11	6,75	1	M10x1	35100	23200	0,70

Chromstahl.
[1] = Gültige Werte für Verwendung auf Wellen mit einer Bearbeitungstoleranz ≤ h 6.
In allen anderen Fällen den Wert mit 0,77 multiplizieren.

Lager

Abdichtungen

Serie YAT - YET. Gleitdichtung bestehend aus einer Stahlblechscheibe mit leicht reibender Gummidichtlippe.
Serie YAR 2F. Die Dichtung verfügt über einen weiteren Schutz durch einen Blechscheibe, die eine Zentrifugalwirkung hat.
Serie YAR 2RF nichtrostender Stahl. Die zusätzliche Dichtlippe der Schleuderscheibe und das Fett zwischen den Grunddichtungen und der Schleuderscheibe gewährleisten beste Abdichtung.

Serie **YAT - YET**

Stahlblech-scheibe mit Dichtlippe

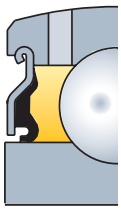

Serie **YAR 2F**

Scheibe mit Zentrifugal-wirkung

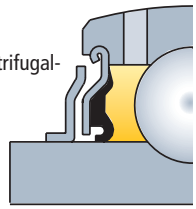

Serie **YAR 2RF** nichtrostender Stahl

gummibeschichtete Scheibe mit Zentrifugal-wirkung

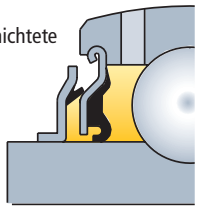

Max. zul. Geschwindigkeit

In der Tabelle stehen die Werte für die Lager YAT 2,YAR 2F, YET 2 • Die (durch gummibeschichtete Schleuderscheiben geschützten) Lager aus rostfreiem Stahl YAR 2RF/HV dürfen 60% der in der Tabelle angegebenen maximalen Drehzahl nicht überschreiten • Die zulässige Drehzahl ist abhängig von der Bearbeitungstoleranz der Welle. Je mehr Spiel die Passung hat, umso niedriger ist die zulässige Drehzahl.

Lager d mm	Wellentoleranz h6	h7	h8	h9	h11
	Drehzahl U/Min				
17	9500	6000	4300	1500	950
20	8500	5300	3800	1300	850
25	7000	4500	3200	1000	700
30	6300	4000	2800	900	630
35	5300	3400	2200	750	530
40	4800	3000	1900	670	480
45	4300	2600	1700	600	430
50	4000	2400	1600	560	400

Axial-Belastung

Durch die Befestigung mittels Stellschrauben/Exzenter-Spannring sind Axial-Belastungen bis 20 % der dynamischen Tragzahl möglich (wenn man nicht gehärtete Wellen verwendet und die Stellschrauben mit den empfohlenen Anziehmomenten angezogen werden) • Für die Lager YAT, YET, YAR 2F, YAR 2RF ist es ratsam, den Wert 0,25•C nicht zu überschreiten

Kugellager für abgesetzte Welle

Die Lager haben zwei Kugelreihen, die auf einer kugeligen, aus dem Außenring ausgearbeiteten Bahn umlaufen. Dank dieser Besonderheit ist das Lager ausrichtbar • Die Lager werden in der Standardausführung, ohne Abdichtungen geliefert • Die Welle muß abgesetzt sein.

Serie **1200**

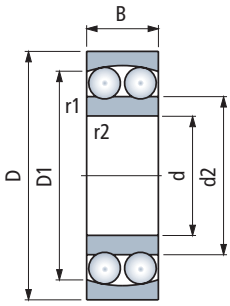

d mm	Lagertyp	Maße mm D	B	d2	D1	r1, r2 min.	Tragzahl dyn. C N	stat. Co N	Drehzahl U/Min	Gewicht Kg
20	1204	47	14	28,9	41	1	12700	3400	15000	0,12
25	1205	52	15	33,3	45,6	1	14300	4000	13000	0,14
30	1206	62	16	40,1	53	1	15600	4650	10000	0,22
35	1207	72	17	47	62,3	1,1	19000	6000	9000	0,32
40	1208	80	18	53,6	68,8	1,1	19900	6950	8500	0,42

Berechnungselemente

Wahl der Lagermaße

Die Maße eines für eine gewisse Anwendung bestimmten Lagers sollten auf Grundlage dessen Belastbarkeit und den Anforderungen hinsichtlich Lebensdauer und Zuverlässigkeit gewählt werden. Ausschlaggebend bei der Wahl der Lagermaße ist jedoch meistens die Welle, deren Durchmesser schon vorgeben ist.

Berechnung der Lager

Bei der Berechnung der MB Lager wird kontrolliert, ob die Lebensdauer des Lagers zufriedenstellend ist:

1) Mit nachstehender Formel und unter Berücksichtigung der Lager spezifischen Belastbarkeit wird die Lebensdauer berechnet.
2) Die Lebensdauer des Lagers muß den Richtwerten der in untenstehender Tabelle 1 angeführten Standzeiten entsprechen.

Lebensdauer

Bei der Wahl der Lagergröße muß man unbedingt die zur vorgesehenen Anwendung passende Standzeit kennen. Diese hängt vom Maschinentyp, den täglichen / jährlichen Betriebsstunden und der gewünschten Zuverlässigkeit ab.
Mangels praktischer Erfahrung kann man aus Tabelle 1 Standzeit-Richtwerte entnehmen, die für verschiedene Anwendungen realistisch sind.

Tabelle 1 - Standzeit-Richtwerte L_{10h} für die MB-Lager

Maschinentyp	Standzeit L_{10h} Stunden
Maschine im Saisonbetrieb	4000 ÷ 8000
Nicht vollkommen ausgelastete Maschinen im 8-Stunden-Betrieb	10000 ÷ 20000
Vollkommen ausgelastete Maschinen im 8-Stunden-Betrieb	20000 ÷ 30000
Maschinen im 24-Stunden-Betrieb	40000 ÷ 80000

Dynamisch beanspruchte Lager

Lager, die sich unter Belastung drehen (d. h. ein Lagerring dreht sich gegenüber dem anderen) erfahren eine dynamische Beanspruchung. Die MB Lager sind meistens dynamisch beansprucht.

Formel zur Berechnung der nominalen Lebensdauer

Als Lebensdauer eines Lagers versteht sich die Anzahl Umdrehungen oder die Stundenzahl, die das Lager erreichen kann, ohne daß sich erste Anzeichen von Werkstoffermüdung (Abblätterungen) an einer Laufbahn oder einem Wälzkörper bemerkbar machen.

Die Berechnung der nominalen Lebensdauer ist für alle Lagertypen gleich:

$$L_{10} = \left(\frac{C}{P}\right)^3$$ Lebensdauer in Mio. Umdrehungen.

Wenn sich die Lager mit gleichbleibender Geschwindigkeit drehen, ist es praktischer, die Lebensdauer in Stunden zu berechnen.

$$L_{10h} = \frac{16666}{n} \bullet \left(\frac{C}{P}\right)^3$$ Lebensdauer in Stunden.

L_{10} = Lebensdauer in Mio. Umdrehungen.
L_{10h} = Lebensdauer in Stunden.
C = dynamischer Tragzahl (N). Die Werte stehen in der Tabelle für das jeweilige Lager.
P = äquivalente dynamische Lagerbelastung (N). Siehe Berechungsformel Tabelle 2.
n = Drehzahl (Upm).

Gebrauchsdauer

Bei den meisten MB-Lagern genügt die Berechung der Lebensdauern L_{10} oder L_{10h} laut o. g. Formeln. Die neue Lebensdauertheorie erlaubt die Berechnung einer korrekten Lebensdauer, wobei die Auswirkung der Schmierung und Verschmutzung durch Festpartikel und die Dauerfestigkeitsgrenze Pu (die Werte stehen in der Lagertabelle) berücksichtigt werden.
Zur Berechnung der korrekten Lebensdauer wenden Sie sich bitte an unsere technische Abteilung.

Berechnungselemente

Berechnung der äquivalenten dynamischen Lagerbelastung

Tabelle 2 - Formeln zur Berechnung der äquivalenten dynamischen Lagerbelastung P

Lagertyp	Richtung der auf das Lager einwirkenden Last	Formel zur Berechnung der äquivalenten dynamischen Lagerbelastung P (N)	
YAT YET YAR 2F YAR 2RF	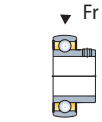	**P = Fr**	
	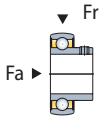	**P = X • Fr + Y • Fa**	
1200	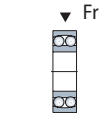	**P = Fr**	
	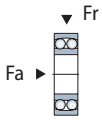	**P = Fr + Y1 • Fa**	mit $\frac{Fa}{Fr} \leq e1$
		P = 0,65 • Fr + Y2 • Fa	mit $\frac{Fa}{Fr} > e1$

P = äquivalente dynamische Lagerbelastung (N).
Fr = auf das Lager einwirkende Radial-Belastung (N).
Fa = auf das Lager einwirkende Axial-Belastung (N).
x, Y = Lastfaktoren. Siehe Tabelle 3.
e1, Y1, Y2 = Faktoren. Siehe Tabelle 4.

Tabelle 3 - Lastfaktoren x, y

Verhältnis $\frac{Fa}{Co}$	e	mit: $\frac{Fa}{Fr} \leq e$		mit: $\frac{Fa}{Fr} > e$	
		x	y	x	y
0,025	0,22	1	0	0,56	2
0,04	0,24	1	0	0,56	1,8
0,07	0,27	1	0	0,56	1,6
0,13	0,31	1	0	0,56	1,4
0,25	0,37	1	0	0,56	1,2
0,5	0,44	1	0	0,56	1

Co = statische Tragzahl (N).
Die Werte stehen in der Lagertabelle.

Tabelle 4 - Lastfaktoren e1, Y1, Y2, Yo

Lager mm	e1	Y1	Y2	Yo
20	0,30	2,1	3,3	2,2
25	0,28	2,2	3,5	2,5
30	0,25	2,5	3,9	2,5
35	0,23	2,7	4,2	2,8
40	0,22	2,9	4,5	2,8

Betriebsfaktoren

Bei der Berechnung der Lagerlebensdauer sollten überlicherweise auch die auf die Betriebsbedingungen bezogenen Faktoren inbegriffen sein, um die während des Betriebs auftretenden Lastschwankungen zu berücksichtigen. Die nachstehenden Faktoren sind Erfahrungswerte und als Hinweis gedacht.

Bei unveränderlichen Belastungen / leichten Stößen : die äquivalente dynamische Lagerbelastung P mit 1,2 bis 1,5 multiplizieren.
Bei Belastungen mit stärkeren Stößen : die äquivalente dynamische Lagerbelastung P mit 1,7 bis 2,0 multiplizieren.

Berechnungselemente

Kontrolle der statischen Belastbarkeit

Statisch beanspruchte Lager

In der Technik der Wälzlager spricht man von einer statischen Beanspruchung, wenn :
- sich das Lager nicht dreht und dauernden oder kurzzeitigen Belastungen (Stößen) ausgesetzt ist.
- das Lager führt sehr langsame Schwenk-oder Einstellbewegungen unter Last aus.
- sich das belastete Lager sehr langsam dreht.
- das Lager läuft um und muß zusätzlich zur normalen Belastung während des Bruchteils einer Umdrehnung eine hohe Stoßbelastung aufnehmen.

Damit das Lager zufriedenstellend funktioniert, darf der statische Sicherheitsfaktor fs nicht die Richtwerte von Tabelle 5 überschreiten.
Der Faktor fs ist ein Sicherheitsfaktor gegen übermäßige Verformungen an den Berührungsstellen der Wälzkörper.

$$fs = \frac{Co}{Po}$$

fs = statischer Sicherheitsfaktor.
Co = statische Tragzahl (N). Die Werte stehen in den Lagertabellen.
Po = äquivalente statische Belastung (N). Siehe nachstehende Berechnungsformeln.

Tabelle 5 - statische Sicherheitsfaktoren fs für MB-Lager

	Lager			
Betriebsart	ruhig erschütterungsfrei	normal	stark stoßbelastet	nicht drehende Lage
Sanfter Betrieb ohne Schwingungen	0,5	1	2	0,4
Normalbetrieb	0,5	1	2	0,5
Betrieb mit Stößen	≥ 1,5	≥ 1,5	≥ 2	≥ 1

Berechnung der äquivalenten statischen Belastung

Lagertyp	Richtung der auf das Lager einwirkenden Last	Formel zur Berechnung der äquivalenten dynamischen Lagerbelastung P (N)
YAT YET YAR 2F YAR 2RF	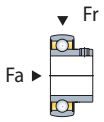	**Po = 0,6 • Fr + 0,5 • Fa** Ergibt sich Po < Fr, muß man Po = Fr annehmen.
1200	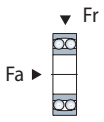	**Po = Fr + Yo • Fa**

Po = äquivalente statische Belastung (N).
Fr = auf das Lager einwirkende Radial-Belastung (N).
Fa = auf das Lager einwirkende Axial-Belastung (N).
Yo = siehe Tabelle 4.

Schmierung

Vorschmierung

Alle MB-Lager werden vorgeschmiert geliefert.

Hinweise
Eine Erstschmierung ist nur für die Lager für abgesetzte Welle Serie FL - F - FC erforderlich.

Schmierfett

Die MB-Lager sind mit langlebigem Lithium/Kalziumfett vorgeschmiert.

Technische Daten		
	Konsistenz NLGI :	2
	Dickungsmittel :	Lithium/Kalzium
	Basisöl :	Mineralöl
	Viskosität des Basisöls :	165 mm^2/s bei 40°C
	Betriebstemperatur :	- 20°C bis +120°C
	Wasserbeständigkeit :	geeignet
	Rostschutzvermögen :	geeignet

Nachschmierung

Alle MB-Lager werden mit Schmiernippel geliefert, damit sie regelmäßig nachgeschmiert werden können.

Hinweise
- Bei der Erstmontage niemals schmieren.
- Eine anfängliche Schmierung ist nur für Lager für abgesetzte Wellen, Serie FL - F - FC erforderlich.
- Die Lager mit Flansch aus Niro der Serie SBF sind nicht nachschmierbar.
- Nur Fett mit den Eigenschaften verwenden, die den angegebenen gleichen.
- Vor jeder Nachschmierung den Schmiernippel gut reinigen.
- Das Fett langsam hineinpressen, bis es aus dem Lager austritt.
  Das Lager drehen lassen und keinen zu starken Druck ausüben,
  damit die Abdichtungen nicht beschädigt werden.
- Möglichst häufig mit kleinen Mengen Fett schmieren.

Nachschmierungsintervalle

Die Nachschmierungsintervalle hängen von den Arbeitssbedingungen ab.
Im tatsächlichen Betrieb kommen oft Last-, Geschwindigkeits-,
Temperturschwankungen und veränderliche Betriebsbedingungen vor (Feuchtigkeit, Staub, usw.),
weshalb es schwierig ist, allgemeine Regeln festzulegen.
Die Erfahrung ist meistens der beste Anhaltspunkt.

- Bei leichten Beanspruchungen : alle 6 Monate nachschmieren.
- Bei normalen Beanspruchungen : alle 1 - 3 Monate nachschmieren.
- Bei schweren Beanspruchungen : alle 2 Wochen nachschmieren.

Schmierfett-Lebensdauer in lebensdauergeschmierten Flanschlagern (Für Trockenlauf empfohlen)

Formel zur Bestimmung

Die nachstehende Formel erlaubt eine Berechnung der Schmierfett-Lebensdauer unter Berücksichtigung des Lagertyps, der Lagerabmessungen, der Anzahl der Umdrehungen sowie der einwirkenden Belastungen und der Betriebstemperatur.

$$L_h = L_{10h} \times F_c$$ Schmierfett -Lebensdauer (Stunden).

L_h = Schmierfett -Lebensdauer (Stunden).
L_{10h} = Nominale Schmierfett-Lebensdauer (Stunden). Siehe Diagramm 1.
F_c = Korrekturfaktor. Siehe Diagramm 2.

Diagramm 1
- Nominale Schmierfett -Lebensdauer L_{10h}

Dieses Diagramm erlaubt eine Bestimmung der nominalen Schmierfett-Lebensdauer L_{10h} (Stunden) unter Berücksichtigung der Drehzahl **n** (U/Min), dem mittleren Durchmesser **dm** (mm) und der Betriebstemperatur (°C). Schmierfette werden entsprechend ihres Temperaturverhaltens in verschiedene Fett-Leistungsklassen unterteilt.
Diese Tabelle gilt für ein Schmierfett der Klasse GPF 1 (GPF = Grease Performance Factor), welches in allen Marbett lebensdauergeschmierten Flanschlagern eingesetzt wird.

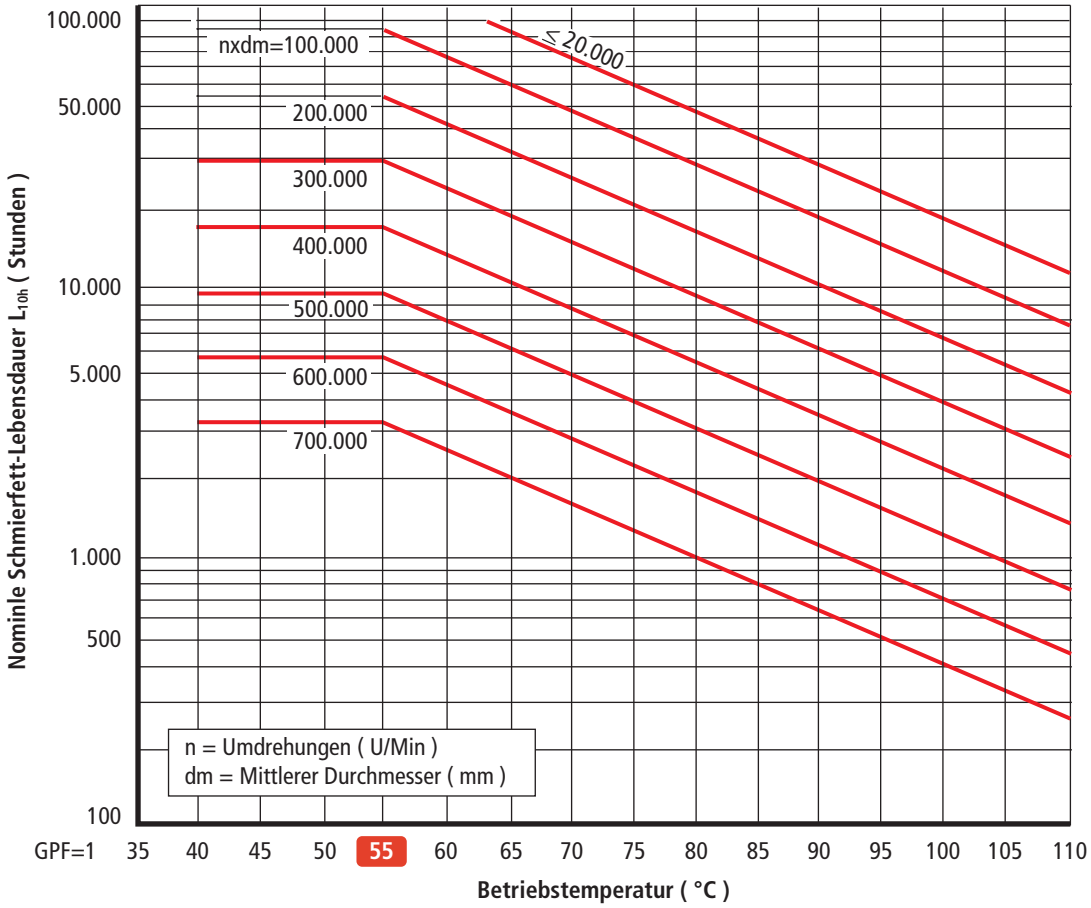

dm (mm) = Mittlerer Durchmesser.

Serie **YAT**

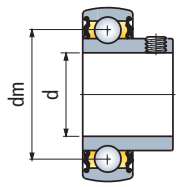

Serie **YET**

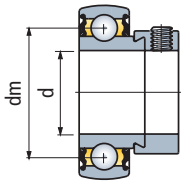

Durch-messer. d mm	Durch-messer. dm mm
17	28,5
20	33,5
25	38,5
30	46
35	53,5
40	60
45	65
50	70

55 = Bei Raumtemperatur und unter normalen Betriebsbedingungen arbeitet das Schmierfett mit einer Betriebstemperatur unter 55°C.

Schmierfett-Lebensdauer in lebensdauergeschmierten Flanschlagern

(Für Trockenlauf empfohlen)

Diagramm 2 - Korrekturfaktor Fc

Der Korrekturfaktor Fc berücksichtigt den Einfluss der Belastung auf das Lager nd wird bestimmt durch das Verhältnis C / P. Bei niedrigen Belastungen (C / P $\leq$ 15) wird die Lebensdauer nicht durch die Belastung beeinflusst.

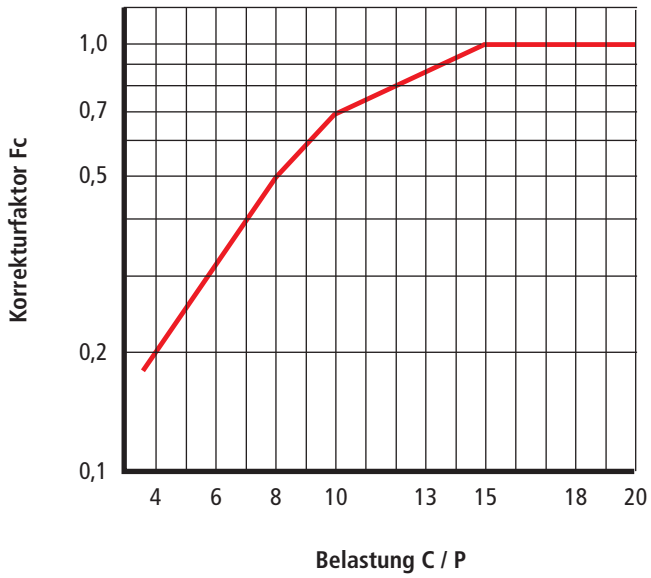

C = Dynamische Tragzahl (N).
Diese Werte sind in den Tabellen neben jeder Lagertype aufgeführt.
P = Äquivalente dynamische Lagerbelastung (N).
Siehe Tabelle 2.

Berechnungsbeispiel

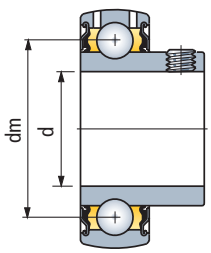

Daten :
- Lagertyp YAT 208.
- d = 40 mm (Wellendurchmesser.).
- dm = 60 mm. (Mittlerer Durchmesser).
- n = 300 U / Min. (Umdrehungen).
- 55 °C (Betriebstemperatur Schmierfett).
- C = 23600 N (Dynamische Tragzahl).
- P = 3000 N (Äquivalente dynamische Lagerbelastung).

- Aus Diagramm 1, errechnet aus :
  n x dm = 300 U / Min x 60 mm = 18000
- Abgelesene nominale Schmierfett-Lebensdauer :
  L_{10h} = 100000 Stunden.

- Aus Diagramm 2, errechnet aus :
  C / P = 23600 N : 3000 N = 7,8
- Abgelesener Korrekturfaktor :
  Fc = 0,5.

- Berechnung der zu erwartenden Schmierfett-Lebensdauer :
  $L_h = L_{10h} \times F_c$ = 100000 Stunden x 0,5 = 50000 Stunden

Wellentoleranzen

Wellentoleranzen für Lager mit Befestigung mittels Stellschrauben/ Exzenter-Spannring

- In der Tabelle finden Sie Bearbeitungstoleranzen der Welle.
- Die Wellenenden müssen abgerundet sein :
  - damit sich das Lager leicht und ohne Schwierigkeiten aufschieben läßt.
  - damit bei der Montage die Dichtlippen der Dichtungen nicht beschädigt werden.
- Damit die Dichtigkeit gewährleistet ist, muss die Wellenoberfläche im Bereich der Abdichtung glatt und fehlerfrei (ohne Rillen, usw.) sein.

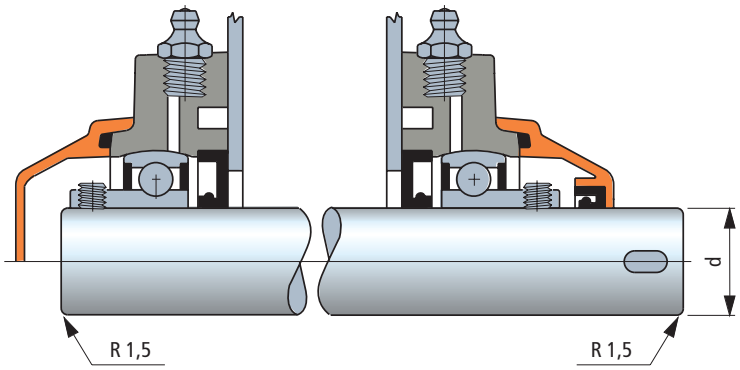

ISO-Toleranzen für Wellen

Ø Welle d mm	hohe Belastungen hohe Geschwindigkeiten h 6 +	-	Normale Arbeitsbedingungen h 7 +	-	Leichte Belastungen niedrige Geschwindigkeiten h 8 +	-	einfache Anwendungen h 9 +	-	h 10 +	-	h 11 +	-
17	0	- 11	0	- 18	0	- 27	0	- 43	0	- 70	0	- 110
20 ÷ 30	0	- 13	0	- 21	0	- 33	0	- 52	0	- 84	0	- 130
35 ÷ 50	0	- 16	0	- 25	0	- 39	0	- 62	0	- 100	0	- 160

Abweichungen in µm

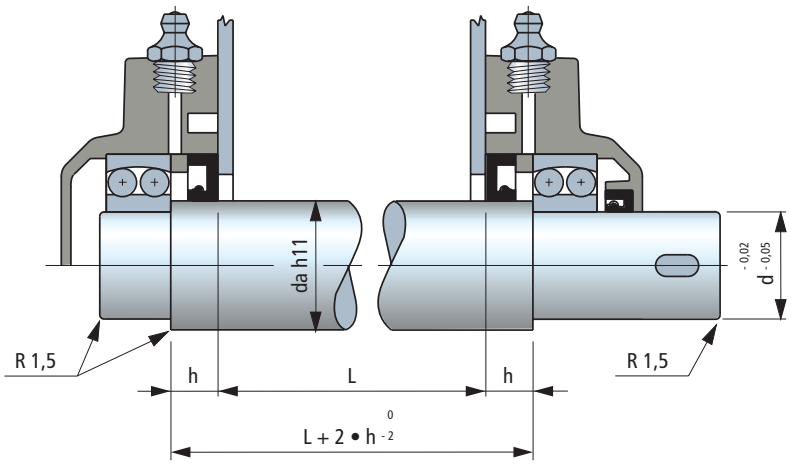

Die h-Werte sind in der Lagertabelle angegeben

Wellentoleranzen der Lager für abgesetzte Welle

- Die Wellenenden müssen abgerundet sein :
  - damit sich das Lager leicht und ohne Schwierigkeiten aufschieben läßt.
  - damit bei der Montage die Dichtlippen der Dichtungen nicht beschädigt werden.
- Damit die Dichtigkeit gewährleistet ist, müssen die Wellenoberflächen im Bereich der Abdichtung glatt und fehlerfrei (ohne Rillen, usw.) sein.
- Für die leichte Montage eine Spielpassung wählen.
  Bei hohen Radialbelastungen empfiehlt sich eine leichte Preßpassung.

Montage

Montagehinweise

1 - Bei abgedichteten Lagern die Abdichtungen schmieren, um den Trockenbetrieb bei den ersten Wellenumdrehungen zu vermeiden. Den Raum zwischen den zwei Dichtlippen mit Fett füllen.
2 - Auf jeden Fall zuerst das Gehäuse befestigen und dann das Lager sichern. Auf diese Weise nimmt das Lager die richtige Stellung auf der Welle ein, ohne daß axiale Spannungen entstehen.
Die Schrauben über Kreuz anziehen (maximales Anzugsmoment für M10 Schraube = 50 Nm).

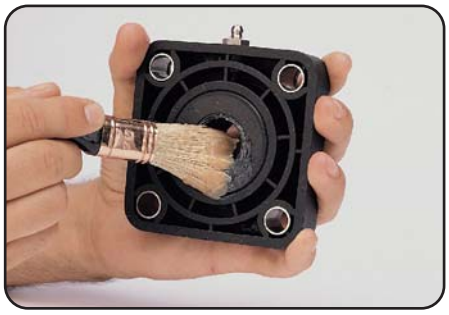

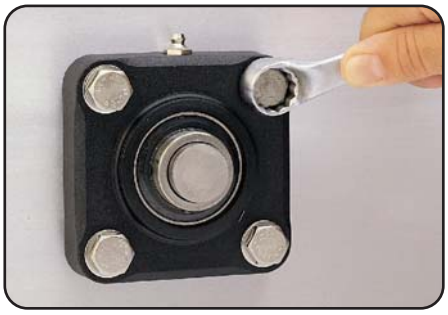

Befestigung der Lager mit Stellschraube

3 - In der Tabelle stehen die empfohlenen max. Anziehmomente und das Maß der zu verwendenden Inbusschrauben.

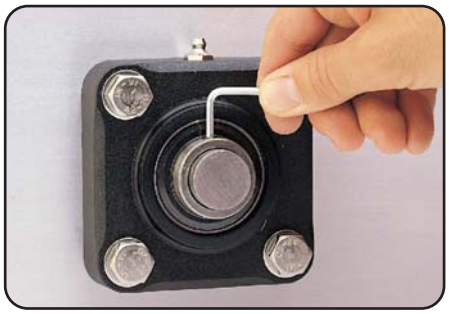

	Innensechskantschrauben mm			max. Anziehmoment Nm		
Lager mm	Lager YAT - YAR		Lager YET	Lager YAT - YAR		Lager YET
17	3	3	3	4	4	4
20	3	3	3	4	4	4
25	3	3	3	4	4	4
30	3	3	4	4	4	6,5
35	3	3	5	4	4	16,5
40	3	3	5	4	4	16,5
45	3	4	5	4	6,5	16,5
50	4	5	5	6,5	16,5	16,5

Befestigung der Lager mit Exzenter-Spannring

4 - Den Exzenter-Spannring mit einem Durchschlag anziehen (im Wellendrehsinn drehen).
5 - Den Gewindestift von Hand anziehen. Die Sechskantgröße und die empfohlenen Anzugsmomente stehen in o. g. Tabelle. (s. YET Lager).





Anbringung / Entfernung der Abdichtkappen

6 - Anbringung. Bei den offenen Abdichtkappen die Abdichtung schmieren, um den Trockenbetrieb bei den ersten Wellenumdrehungen zu vermeiden. Den Raum zwischen den zwei Dichtlippen mit Fett füllen. Durch leichten Schlag mit dem Hammer die Kappe aufschnappen lassen.
7 - Entfernung. Einen Schraubenzieher in die Aussparung einführen und die Abdichtkappe herausstemmen.





Technische Daten

Chemische Beständigkeit CHEMISCHE SUBSTANZ	POLYAMID PA Konz.% 23°C		POLYPROPYLEN PP Konz.% 23°C		POLYÄTHYLEN PE Konz.% 23°C		AZETAL POM Konz.% 23°C		NICHTROSTENDER STAHL AUSTENITISCH Conc.% 23°C		1.4401 Konz.% 23°C		VERNICKELTES MESSING Konz.% 23°C	GUMMI NBR Konz.% 23°C		GUMMI VITON Konz.% 23°C	
ALKOHOLFREIE GETRÄNKE		+		+		+		+		+			+	+			
ALUMINIUMCHLORID	10	+								–		/		+		Sat.	+
AMEISENSÄURE	10	–	100	+	10	+	10	-	5	/			+	–			
AMMONIAK	10	+	30	+		+	Sol.	+	50	+	100	+	–	/			/
AMMONIUMCHLORID	10	+							10	/		/		+		Sat.	+
AMYLALKOHOL	100	+		+						+		+					+
ANILIN		/	100	+	3	+	3	+	3	+				–			
ÄTHYCHLORID	100	+		–		/		+		+		/	/	–			
ATHYL-ACETAL	100	+		+					100	/				–			–
ÄTHYLALKOHOL	96	+	96	+		+		+	10	+		+	+	/			+
ÄTHYLÄTHER	100	+		+		+		+						–			–
ÄTZNATRON	10	+	52	+	25	+	25	-		+				/		45	+
AZETON	100	+		+		+		/	50	+	25	+	+	–			–
BENZENE		+		+		/		+	70	/				–			
BENZIN		+		/		/		+		+		+	/	/			+
BENZOESÄURE	Sat.	/	Sat.	+					100	/	100	+		+			+
BENZOL	100	+		/		/		+		+		+	+	–			/
BIER		+		+		+		+		+			+	+			+
BORSÄURE	10	+	Sat.	+	Sat.	+		+	100	/	Sat.	+		+		Sat.	+
BUTTER		+		+		+		+		+			+	+			+
BUTTERSÄURE		–	100	+		+		-	5	+				–			
BUTYLALKOHOL	100	+		+						+		+		/			+
CHLOROFORM	100	–		/		-		-	100	+		+	+	–			+
CHLORSÄURE	10	–	30	+	37	+	37	-		–	1	+	/	/		37	+
CHLORSÄURE	2	–	2	+	2	+	2	/						/			
CHLORWASSER		+		–		-		-		–				–			
DESTILLIERTES WASSER		+		+		+		+		+				+			
EISENCHLORID	10	+		+					20	–		/		+		Sat.	+
ESSIG		+		+		+		+		+			+	/			–
ESSIGSÄURE	10	–	40	+	10	+	5	-	20	+	50	+	/	–		20	–
FLUORSÄURE	40	–	40	+	70	+		-		–				–		48	+
FORMALIN	30	+	40	+		/		+	100	+			+	–		40	+
FREON 12		+								+				+			/
FRUCHTSÄFTE		+		+		+		+		+				+			
GEMÜSESÄFTE		+		+		+		+		+				+			
GESÄTTIGTE SALZLAKE		/	Sat.	+		+		/						+			
GLYZERIN		+		+		+		+		+		+	+	+			+
JOD		–		+		+		+						/			
JODTINKTUR		–		+		+		+					–	/			
KALZIUMCHLORID	10	+	50	+	Sat.	+		/	10	–		/	+	+		Sat.	+
KÄSE		–		+		+		+						+			
KOHLENSTOFFSULFID	100	+		+		+		+		+		+		–			+
KOHLENSTOFFTETRACHLORID		+		–		/		+	10	–		+	+	–			+
KONZENTRIERTES AMMONIAK		+		+		+		-						–			
KUPFERSULFAT	10	+	Sat.	+		+		+	5	+	100	+		+		Sat.	+
LEBENSMITTELFETTE		+		+		+		+		+				+			+
LEBENSMITTELÖLE		+		+		+		+		+				+			+
LEINÖL		+		+					100	+		+		+			+
MAGNESIUMCHLORID	10	+	Sat.	+					5	+		/		+		Sat.	+
METHYLALKOHOL	100	+		+		+		+	100	/		+	+	/			/
METHYLCHLORID	100	+		/		/		-		/		/		–			/
MILCH		+		+		+		+		+			+	+			+
MILCHSÄURE	10	+	20	+		+		+	5	+	10	+	–	+			+
MINERALÖL		+		+		+		+		+		+		+			+
NATRIUMCHLORID	10	+	Sat.	+		+		+	5	+		/	+	+		Sat.	+
NATRIUMHYDROXID	10	+	30	+		+	10	+		–			+	/			
NATRIUMHYPOCHLORID		+	20	+		+		-		–				–		5	+
NATRIUMKARBONAT	10	+	Sat.	+		+		+	5	+	100	+		+			+
NATRIUMSILIKAT		+							100	+	100	+		+			
NATRIUMSULFAT	10	+	Sat.	+		+		+	5	+	100	+		+			+
ÖLSÄURE	100	+		+		/		-	100	/			+	/			/

Chemische Beständigkeit CHEMISCHE SUBSTANZ	POLYAMID PA Konz.% 23°C		POLYPROPYLEN PP Konz.% 23°C		POLYÄTHYLEN PE Konz.% 23°C		AZETAL POM Konz.% 23°C		NICHTROSTENDER STAHL AUSTENITISCH Conc.% 23°C		1.4401 Konz.% 23°C		VERNICKELTES MESSING Konz.% 23°C	GUMMI NBR Konz.% 23°C		GUMMI VITON Konz.% 23°C	
PARAFFIN		+	100	/		+		+		+					+		
PETROLEUM		+	100	/		-		+		+				+	+		+
PETROLEUMÄTHER		+		+		+		+		+		+	+		–		
PFLANZENÖLE		+		+		+		+		+					+		
PHENOL		–		+					10	+		+			–		+
PHOSPHORSÄURE	10	–	85	+	95	+	10	-	10	–	50	/	–	20	/	85	+
POTASSIUMHYDROXID	10	+							50	+	50	+			/		+
QUECKSILBER		+	100	+		+		+	100	/		+	/		+		+
SALPETERSÄURE	10	–		+	5	/	5	-	10	+	65	+		10	–	70	+
SALZWASSER		+		+		+		/		+		+	+		+		+
SAUERSTOFFHALTIGES WASSER	3	–	30	+		+		-	30	+		+	/	80	–	90	+
SCHOKOLADE		–				+		+							+		
SCHWEFELSÄURE	10	–	98	+	40	/	40	-	10	–	100	+	+		–	95	+
SEIFENLÖSUNG		+		+											+		+
SENF		–		+		+		+							+		
SILBERNITRAT		+	20	+					60	/					/		+
SILIKON ÖL		+		+											+		+
SÜßWASSER		+		+		+		+		+			+		+		
TERPENTINE		/		–		-		-		+					–		
TETRALIN		+		–											–		+
TRANSFORMATORÖL		+		/											+		+
TRICHLORÄTHYLEN		/		/		+		-		+			+		–		+
VASELINE		+		+		/		+							+		+
WASSER UND SEIFE		+		+		+		+		+					+		
WEIN		+		+		+		+		+			+		+		+
WEINSTEINSÄURE		+	10	+		+	30	/	10	+	50	+	–		+		+
WHISKY		+		+		+		+		+			+		+		+
XYLEN		+		–		/		+		+			/		–		+
ZINKCHLORID	10	/	20	+					10	–		/			+	Sat.	+
ZITRONENSÄURE	10	/	10	+		+		/	5	+	25	+	–		+	Sat.	+

Abkürzungen: ges. = gesättigt.

Legende..

+ = Beständig.

/ = Bedingt beständig (abhängig von den Einsatzbedingungen).

– = Sehr eingeschränkt beständig (Verwendung abzuraten).

Achtung: Wenn kein Wert angegeben ist sind keine Daten vorhanden.

Die Daten dieser Tabelle..

sind im Labor getestet worden, sollten aber nur als Anhaltswert angesehen werden.
Die tatsächliche Verwendung ist abhängig von verschiedene Faktoren: Temperatur, Konzentration der chemische Stoffe, Zeit (zeitweilig oder ständig).

Einsatztemperaturen

		Einsatztemperaturen (C)		
		Luft		Heißwasser
Material	**Beschreibung**	**Min**	**Max**	**Max**
PA	Polyamid	0	+ 80	+ 65
PA FV	Verstärktes Polyamid	- 5	+ 120	+ 100
PP	Polypropylen	+ 5	+ 105	+ 105
PP FV	Verstärktes Polypropylen	+ 5	+ 115	+ 115
PE (UHMWPE)	Polyäthylen	- 40	+ 80	+ 70
POM	Azetal	- 40	+ 80	+ 65
Rex-LF®	Azetal	- 40	+ 80	+ 65
1.4301 - 1.4305	Austenitischer nichtrostender Stahl (18/8)	- 70	+ 430	+ 120
Fe Zn	Verzinkter Stahl	- 40	+ 180	–
OT	Vernickeltes Messing	- 40	+ 180	+ 120

Inhaltsverzeichnis nach Artikel

	Seite
Art. S0010	S130
Art. S0016	S204
Art. S0018	S211
Art. S0019	S211
Art. S0020	S204
Art. S0021	S204
Art. S0022	S56
Art. R0031	R53
Art. S0050	S122
Art. R0055	R59
Art. S0061	S146
Art. S0063	S205
Art. S0067	S56
Art. S0070	S120
Art. S0071	S120
Art. S0072	S128
Art. S0073	S46
Art. S0074	S56
Art. S0075	S208
Art. S0076	S204
Art. S0079	S208
Art. S0081	S128
Art. S0082	S118
Art. S0085	S130
Art. S0088	S129
Art. S0089	S129
Art. R0094	R16-R17
Art. S0095	S205
Art. S0096	S145
Art. S0097	S130
Art. R0098	S174
Art. R0098	R14-R15
Art. S0107	S131
Art. S0111	S117
Art. S0112	S210
Art. S0114	S210
Art. S0116	S117
Art. S0124	S173
Art. S0125	S46-S47
Art. S0126	S46
Art. S0128	S104-S105
Art. R0133	S175
Art. R0133	R20-R21
Art. R0134	R26
Art. S0137	S178
Art. S0140	S132
Art. S0141	S169
Art. S0142	S146
Art. S0153	S45
Art. S0159	S119
Art. S0168	S167

	Seite
Art. R0169	R25
Art. R0173	R12-R13
Art. S0174	S160-S161
Art. S0179	S62
Art. R0180	R60
Art. S0182	S198
Art. S0183	S198
Art. S0184	S124
Art. S0185	S200
Art. R0187	R59
Art. S0190	S124
Art. S0191	S80
Art. S0192	S145
Art. S0192	S153
Art. S0198	S168
Art. S0199	S166
Art. S0210	S108
Art. S0211	S109
Art. S0213	S110
Art. S0214	S115
Art. S0215	S33
Art. S0215	S113
Art. S0216	S33
Art. S0216	S113
Art. S0217	S115
Art. S0218	S107
Art. S0219	S65
Art. S0223	S31
Art. S0223	S64
Art. R0224	R61
Art. S0226	S148
Art. S0227	S145
Art. R0230	R58
Art. S0233	S106-S107
Art. S0236	S116
Art. S0236	S148
Art. S0237	S117
Art. S0241	S17
Art. S0242	S20
Art. S0243	S16
Art. S0244	S17
Art. S0247	S65
Art. S0251	S17
Art. S0255	S144
Art. S0256	S144
Art. S0260	S194-S195
Art. S0261	S16
Art. S0262	S16
Art. S0263	S20
Art. R0269	R8-R9
Art. S0272	S196

	Seite
Art. S0273	S73
Art. S0274	S31
Art. S0275	S33
Art. S0275	S109
Art. S0280	S169
Art. S0296	S80
Art. R0297	R27
Art. S0298	S125
Art. S0302	S197
Art. S0303	S197
Art. S0308	S68
Art. S0310	S29
Art. S0317	S64
Art. R0323	S174
Art. R0323	R18-R19
Art. S0337	S194
Art. S0338	S149
Art. S0339	S162
Art. S0340	S160
Art. S0341	S190-S191
Art. S0342	S190
Art. S0346	S67
Art. R0349	R42
Art. R0351	R40
Art. S0356	S29
Art. S0359	S144
Art. S0362	S19
Art. S0363	S205
Art. S0366	S24
Art. S0367	S24
Art. S0368	S24
Art. S0369	S35
Art. S0369	S74
Art. S0370	S35
Art. S0370	S74
Art. S0372	S192
Art. S0373	S126
Art. S0376	S80
Art. S0377	S80
Art. S0378	S81
Art. S0379	S81
Art. R0383	R56
Art. S0384	S153
Art. R0384	R56
Art. R0385	R56
Art. S0386	S18
Art. S0387	S19
Art. S0388	S47
Art. S0393	S68
Art. R0399	R56
Art. R0403	R54

	Seite
Art. R0404	R58
Art. R0406	R55
Art. R0407	R58-R59
Art. R0408	R43
Art. S0409	S182
Art. S0415	S179
Art. S0416	S179
Art. S0417	S181
Art. S0418	S180
Art. S0419	S180
Art. S0420	S181
Art. S0421	S47
Art. S0422	S34
Art. S0422	S74
Art. S0437	S119
Art. R0441	R41
Art. S0446	S109
Art. S0451	S119
Art. S0454	S178
Art. S0455	S205
Art. S0478	S119
Art. R0479	R22-R23
Art. S0518	S193
Art. S0523	S57
Art. S0523	S57-S58
Art. S0524	S59
Art. R0528	R54
Art. R0529	R55
Art. S0533	S59
Art. S0535	S93
Art. S0537	S93
Art. S0539	S77
Art. S0540	S140
Art. S0541	S141
Art. S0542	S141
Art. S0543	S143
Art. S0544	S142
Art. S0545	S147
Art. S0550	S26
Art. S0551	S22
Art. R0552	R10-R11
Art. S0554	S52
Art. S0555	S54
Art. S0556	S52
Art. S0557	S86-S88
Art. S0559	S25
Art. S0561	S50
Art. S0561	S50
Art. S0562	S176
Art. S0563	S176
Art. S0564	S177

Inhaltsverzeichnis nach Artikel

	Seite
Art. S0565	S62
Art. S0566	S63
Art. S0567	S202
Art. S0568	S203
Art. S0569	S203
Art. S0570	S87-S89
Art. S0580	S86-S88
Art. S0581	S82-S84
Art. S0585	S82-S84
Art. S0586	S83-S85
Art. S0592	S63
Art. S0594	S70
Art. S0595	S162
Art. S0596	S67
Art. S0599	S131
Art. R0600	R52
Art. S0605	S78-S79
Art. S0606	S78-S79
Art. S0611	S171
Art. S0612	S207
Art. S0613	S53
Art. S0614	S53
Art. S0615	S170
Art. S0616	S173
Art. S0617	S132
Art. S0618	S171
Art. S0619	S172
Art. S0621	S25
Art. R0622	R32-R33
Art. R0623	S185
Art. R0623	R34-R35
Art. S0624	S55
Art. S0625	S199
Art. R0626	R28-R29
Art. R0627	S185
Art. R0627	R30-R31
Art. S0628	S92
Art. R0628	R36-R37
Art. R0629	R38-R39
Art. S0632	S133
Art. S0633	S164
Art. S0634	S21
Art. S0635	S134
Art. S0636	S134
Art. S0637	S135
Art. S0638	S135
Art. S0639	S75
Art. S0640	S75
Art. S0641	S75
Art. S0642	S76
Art. S0643	S76

	Seite
Art. S0644	S77
Art. S0645	S77
Art. S0646	S123
Art. S0647	S123
Art. S0648	S136
Art. S0650	S137
Art. S0651	S137
Art. S0652	S138
Art. S0653	S139
Art. S0654	S70
Art. S0655	S165
Art. S0656	S103
Art. S0657	S55
Art. S0661	S158
Art. S0662	S122
Art. S0663	S157
Art. S0666	S209
Art. S0667	S209
Art. S0668	S209
Art. S0669	S27
Art. S0671	S25
Art. S0671	S200
Art. S0672	S202
Art. S0674	S23
Art. S0676	S120
Art. S0677	S152
Art. S0678	S150
Art. S0679	S150
Art. S0680	S151
Art. S0681	S151
Art. S0682	S152
Art. S0683	S153
Art. S0685	S183
Art. S0686	S188
Art. S0687	S188
Art. S0688	S189
Art. S0689	S189
Art. S0690	S183
Art. S0691	S157
Art. S0692	S156
Art. S0693	S114
Art. S0694	S114
Art. S0697	S121
Art. S0698	S121
Art. S0699	S155
Art. R0701	R57
Art. R0702	R57
Art. R0703	R57
Art. S0704	S154
Art. S0705	S154
Art. S0706	S184

	Seite
Art. S0707	S184
Art. S0708	S127
Art. S0709	S167
Art. S0710	S186
Art. R0710	R62
Art. S0713	S187
Art. R0713	R63
Art. S0714	S187
Art. R0714	R63
Art. S0715	S66
Art. S0718	S155
Art. S0721	S90
Art. S0725	S147
Art. R0726	R24-R25-R27
Art. S0727	S48
Art. S0728	S48
Art. S0729	S57
Art. S0730	S91
Art. S0732	S158
Art. S0733	S90
Art. S0734	S201
Art. S0736	S111
Art. S0737	S111
Art. S0738	S111
Art. S0739	S112
Art. S0740	S112
Art. S0742	S23
Art. R0747	R44
Art. R0748	R44
Art. R0749	R44-R50
Art. R0750	R46
Art. R0751	R46
Art. R0752	R46
Art. S0754	S99-S101
Art. S0755	S95-S97
Art. S0756	S98-S100
Art. S0757	S94-S96
Art. S0758	S54
Art. S0759	S95-S97-S99-S101
Art. S0760	S94-S96-S98-S100
Art. S0763	S159
Art. S0764	S30
Art. S0765	S29
Art. S0765	S73
Art. S0766	S30
Art. S0767	S28
Art. S0767	S72
Art. S0768	S28
Art. S0768	S72
Art. S0769	S71
Art. S0770	S71

	Seite
Art. S0771	S69
Art. R0773	R51
Art. S0775	S199
Art. S0776	S69
Art. S0777	S102
Art. S0778	S54
Art. S0782	S51
Art. S0783	S51
Art. S0784	S19
Art. S0786	S163
Art. S0787	S51
Art. S0789	S66
Art. S0814	S21
Art. S0822	S18
Art. S0823	S66
Art. S0824	S20
Art. S0825	S18
Art. S0826	S49
Art. S0827	S49
Art. R0869	R24
Art. S0902	S32
Art. S0902	S115
Art. S0903	S32
Art. S0903	S113
Art. S0905	S206
Art. R0747F	R45
Art. R0748F	R45
Art. R0750F	R47
Art. R0750S	R48
Art. R0750SF	R49
Art. R0751F	R47
Art. R0751S	R48
Art. R0751SF	R49
Art. R0752S	R48
Art. F	B18
Art. FC	B58
Art. FL	B36
Art. HCF	B14
Art. HCF/C	B10
Art. HCF/CL	B12
Art. HCFB	B48
Art. HCFB/C	B46
Art. HCFL	B32
Art. HCFL/C	B28
Art. HCFL/CL	B30
Art. HCFLN	B26
Art. HCFLN/C	B22
Art. HCFLN/CL	B24
Art. HCFLS/C	B34
Art. HCFN	B08
Art. HCFN/C	B04

Inhaltsverzeichnis nach Artikel

	Seite
Art. HCFS/C	B16
Art. HCFU/CL	B06
Art. HCP	B40
Art. HCP/C	B38
Art. HCPA	B44
Art. HCPA/C	B42
Art. HCT	B52
Art. HCT/C	B50
Art. SBF	B60
Art. SHCF	B14
Art. SHCF/C	B10
Art. SHCF/CL	B12
Art. SHCFL	B32
Art. SHCFL/C	B28
Art. SHCFL/CL	B30
Art. SHCFLN	B26
Art. SHCFLN/C	B22
Art. SHCFLN/CL	B24
Art. SHCFLS/C	B34
Art. SHCFN	B08
Art. SHCFN/C	B04
Art. SHCFS/C	B16
Art. SHCFU/CL	B06
Art. SHCFX/C	B20
Art. SUCF	B14
Art. SUCF/C	B10
Art. SUCF/CL	B12
Art. SUCFL	B32
Art. SUCFL/C	B28
Art. SUCFL/CL	B30
Art. SUCFLN	B26
Art. SUCFLN/C	B22
Art. SUCFLN/CL	B24
Art. SUCFLS/C	B34
Art. SUCFN	B08
Art. SUCFN/C	B04
Art. SUCFS/C	B16
Art. SUCFU/CL	B06
Art. SUCFX/C	B20
Art. UCF	B14
Art. UCF/C	B10
Art. UCF/CL	B12
Art. UCFB	B48
Art. UCFB/C	B46
Art. UCFC	B56
Art. UCFC/C	B54
Art. UCFL	B32
Art. UCFL/C	B28
Art. UCFL/CL	B30
Art. UCFLN	B26
Art. UCFLN/C	B22

	Seite
Art. UCFLN/CL	B24
Art. UCFLS/C	B34
Art. UCFN	B08
Art. UCFN/C	B04
Art. UCFS/C	B16
Art. UCFU/CL	B06
Art. UCP	B40
Art. UCP/C	B38
Art. UCPA	B44
Art. UCPA/C	B42
Art. UCT	B52
Art. UCT/C	B50

Nachdruck und auszugsweise Wiedergabe dieses Kataloges nur mit unserer ausdrücklichen Genehmigung.
Änderungen in der Ausführung unserer Erzeugnisse sowie Irrtum vorbehalten.

Die in den Tabellen angegebenen maximalen Belastungen geben die höchstzulässige Belastung als statischen Wert wieder. Diese Werte basieren auf eigenen Tests und Versuchen.

Die maximalen Belastungen sollten bei folgenden Gegebenheiten reduziert werden: Starke Vibrationen, sich bewegende Belastungen, hohe Temperaturen und Umgebung mit hoher Luftfeuchtigkeit. Benötigen Sie eine auf Sie abgestimmte Garantie, wenden Sie sich bitte an unsere technische Abteilung oder an den nächsten Vertriebspunkt.

AUSTRALIEN
Rexnord Australien Pty. Ltd.
Picton, New South Wales
Telefon.: 61-2-4677-3811
Fax: 61-2-4677-3812

BRASILIEN
Rexnord Correntes Ltda.
Sao Leopoldo - RS
Telefon.: 55-51-579-8022
Fax: 55-51-579-8029

KANADA
Rexnord Kanada Ltd.
Scarborough, Ontario
Telefon.: 1-416-297-6868
Fax: 1-416-297-6873

CHINA
Rexnord China
Shanghai
Telefon.: 86-21-62701942
Fax: 86-21-62701943

FLATTOP EUROPA
Rexnord FlatTop Europa b.v.
's-Gravenzande, Die Niederlande
Telefon.: 31-174-445-111
Fax: 31-174-445-222

Rexnord Marbett S.r.L.
Correggio (RE), Italien
Telefon.: 39-0522-639333
Fax: 39-0522-637778

VEREINIGTE STAATEN
Customer Service
Telefon.: 1-866-REXNORD
(1-866-739-6673)
Fax: 1-614-675-1898
E-mail: rexnordcs(Staat)@rexnord.com
Beispiel: rexnordcsohio@rexnord.com

Rexnord FlatTop North America
Grafton, Wisconsin
Telefon.: 1-262-376-4700
Fax: 1-262-376-4720

Rexnord International - Power Transmisson
Milwaukee, Wisconsin
Telefon.: 1-414-643-2366
Fax: 1-414-643-3222
E-mail: international2@rexnord.com

ALLE NICHT ERWÄHNTEN LÄNDER
Rexnord FlatTop Europa b.v.
's-Gravenzande, Die Niederlande
Telefon.: 31-174-445-111
Fax: 31-174-445-222

REXNORD

www.rexnordflattop.com
flattopeurope@rexnord.com

Bulletin No. P000002299 (09/2009)